駆動部

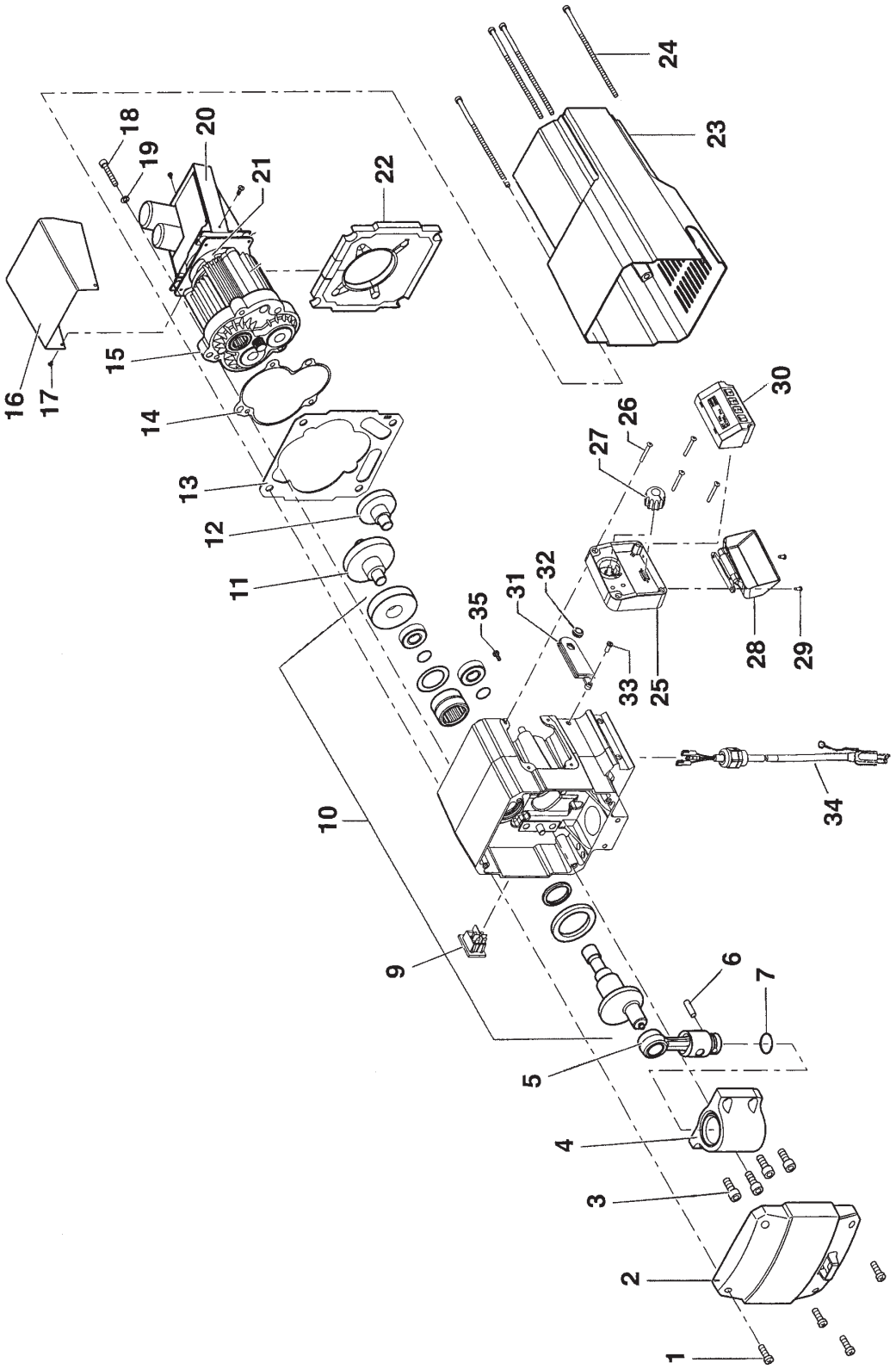

IC20026A

仕様・品番・価格は予告なく変更する事があります。

WAGNER

POS	品番	品名	数量	定価	備考
1	800-284	十字穴付鍋小ねじ	4	170	1/4-20UNCx25
2	0551855	フロントカバー	1	7,700	
3	0507767	六角穴付ボルト	4	170	3/8-16UNS × 22
4	0507769	軸受け	1	17,400	
5	0507218	コネクティングロット	1	41,200	
6	800-753	ロッドピン	1	1,700	
7	0507768	ストップリング	1	680	
9	9850936	スイッチ	1	4,200	
10	0551773	ハウジングユニット	1	140,000	
11	0507222	ギヤー＃ 2	1	13,100	
12	0507221	ギヤー＃ 1	1	10,900	
13	0508697	シールパッキン	1	2,300	
14	0507776	シールパッキン	1	820	
15	0551777	モーターセット	1	190,000	
16	0507959	コントロールユニットカバー	1	4,200	
17	0507960	十字穴付タッピンねじ	3	170	φ 3.5 × 5
18	0507770	六角穴付ボルト	3	290	1/4-20UNC × 34
19	0295694	スプリングワッシャー	3	100	
20	0551788	コントロールユニット	1	180,000	
21	0507225	ベンチレーター	1	10,000	
22	0508705	ガスケット	1	5,400	
23	0551854	モーターカバー	1	26,100	
24	0507771	十字穴付鍋小ねじ	4	490	1/4-20UNC × 172
25		DESC パネル	1		供給不可
26	0551659	十字穴付丸皿小ねじ	4	170	№.8-32UNCx34
27	0551720	コントロールノブ	1	2,800	
28	0551722	DESC カバー	1	3,300	
29	0551723	タッピンねじ	2	90	4.6 × 9
30	0551721	DESC システム	1	32,500	
31	0551724	取付板	1	800	
32	0507757	グロメット	1	2,100	
33	0507756	十字穴付タッピンねじ	1	170	φ 5.5 × 13
34	2275504	プラグ付コード	1	3,100	3 芯 φ 2 × 3m
35	9800340	アースねじ	1	110	№.8-32UNC × 9

LC20026A

仕様・品番・価格は予告なく変更する事があります。

塗料ポンプ部

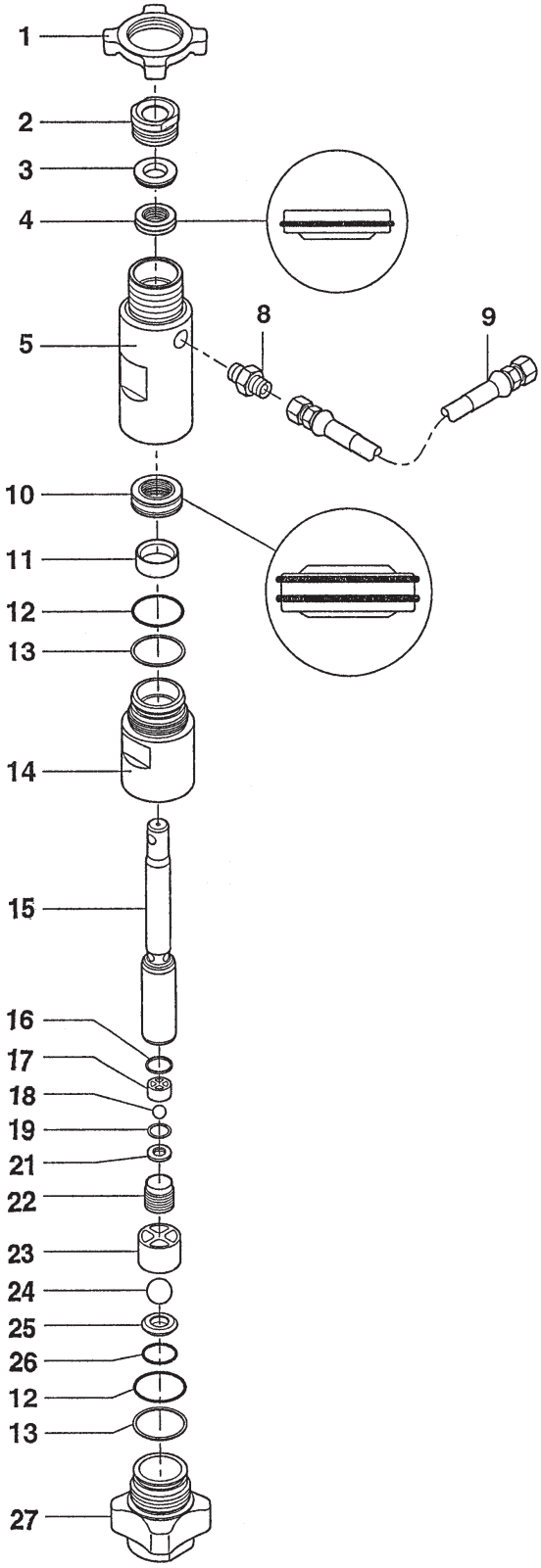

IC20017A

仕様・品番・価格は予告なく変更する事があります。

POS	品番	品名	数量	定価	備考
1	0508695	ロックナット	1	2,100	
2	0508707	ガイドナット	1	7,800	
3	0508708	ピストンガイド	○ 1	2,100	
4	0508709	上部パッキン	○ 1	7,800	
5	0508710	上部ハウジング	1	20,600	
8	0508343	ホースフィッティング	1	1,500	NPS3/8
9	0507387	ジョイントホース	1	6,300	NPS3/8F × 480
10	0508711	下部パッキン	○ 1	14,100	
11	800-354	ガイドリング	○ 1	3,000	
12	800-332	O リング	○ 2	260	36 × 2.50
13	800-333	バックアップリング	○ 2	520	37 × 1.20
14	800-352	下部ハウジング	1	18,500	
15	0507732	ピストン	1	44,500	
16	800-348	シールパッキン	○ 1	340	20.5x18.5x1.5
17	0507452	吐出弁ガイド	1	980	
18	9841502	弁ボール	○ 1	2,500	φ 10
19	0507454	シールパッキン	○ 1	240	18 × 14.5 × 1.0
21	0508715	吐出弁シート	1	6,500	
22	800-336	吐出弁ハウジング	1	5,800	
23	800-322	吸入弁ガイド	1	1,900	
24	51519	弁ボール	○ 1	1,600	φ 19
25	00310	バルブシート	1	5,800	
26	0000203	O リング	○ 1	310	24 × 1.5
27	0508717	吸入弁ハウジング	1	17,400	
	0508221	ポンプサービスセット	○	35,700	Pos.3,4,10,11,12,13,16,18,19,24,26

LC20017B

仕様・品番・価格は予告なく変更する事があります。

高圧フィルター部

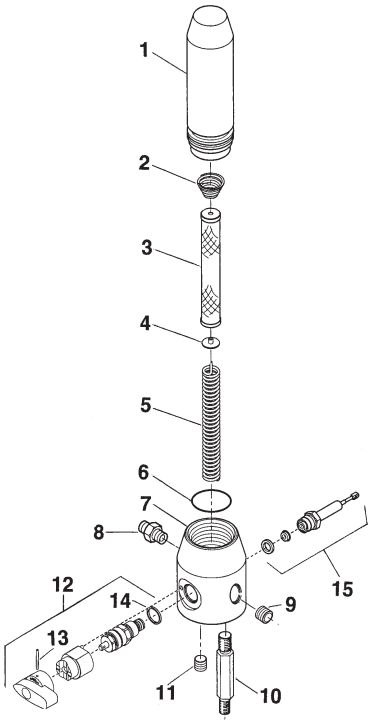

IC20018C

POS	品番	品名	数量	定価	備考
1	800-905	フィルターハウジング	1	13,100	
2	3514058	フィルタースプリング	1	670	
3	730-067	フィルター		2,600	60 メッシュ
	730-067-30	フィルター		2,600	30 メッシュ
	0508450	フィルター	1	2,600	100 メッシュ
4	702-251	スプリングガイド	1	550	
5	757-105	コアスプリング	1	980	
6	800-906	O リング	1	1,600	
7	0551952	フィルターボディ	1	13,100	
8	5000527	吐出口フィッティング	1	1,500	NPS1/4M
9	227-033	プラグ	1	300	NPT3/8
10	0507671	ホースフィッティング	1	2,800	NPS3/8
11	0507738	六角穴付プラグ	1	240	NPT1/4
12	0508212	リリーフバルブセット	1	16,300	
13	700-759	ピン	(1)	140	
14	700-537	シールパッキン	(1)	240	
15	0551778	圧力センサー	1	31,400	

LC20018D

仕様・品番・価格は予告なく変更する事があります。

トロリー部

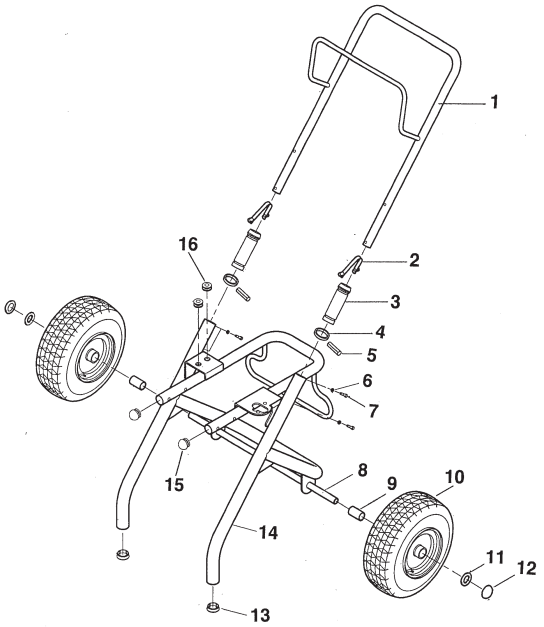

IC20019B

POS	品番	品名	数量	定価	備考
1	0508228	トロリーハンドル	1	32,500	
2	9841504	スナップ	2	330	
3	0295607	ガイドブッシュ	2	2,300	
4	0295609	ワッシャー	2	190	
5	0295610	ピン	2	190	
6	0295606	内歯ワッシャー	2	100	
7	0295608	鍋小ねじ	2	130	No.10-24UNC
8	0508721	車軸	1	5,800	
9	0508719	スペーサー	2	2,400	
10	670-109	タイヤ	2	9,600	
11	0295687	ワッシャー	2	480	
12	0508722	ハブキャップ	2	980	
13	0295617	丸栓	2	190	
14	0508720	トロリーフレーム	1	98,500	
15	0551550	エンドキャップ	2		
16	0507784	グロメット	2	270	

LC20019B

仕様・品番・価格は予告なく変更する事があります。

ダイレクトサクション

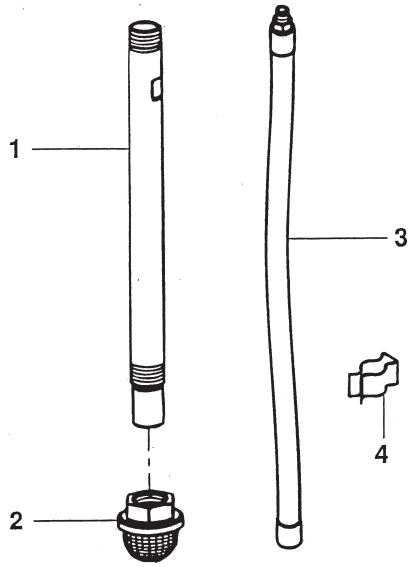

ID20003A

POS	品番	品名	数量	定価	備考
1	451-241	サクションパイプ	1	12,000	
2	710-046	吸入フィルター	1	2,800	
3	800-904	リターンチューブ	1	1,500	
4	730-334	クランプ	1	650	

LD20003A

仕様・品番・価格は予告なく変更する事があります。