EPG スプリント XE

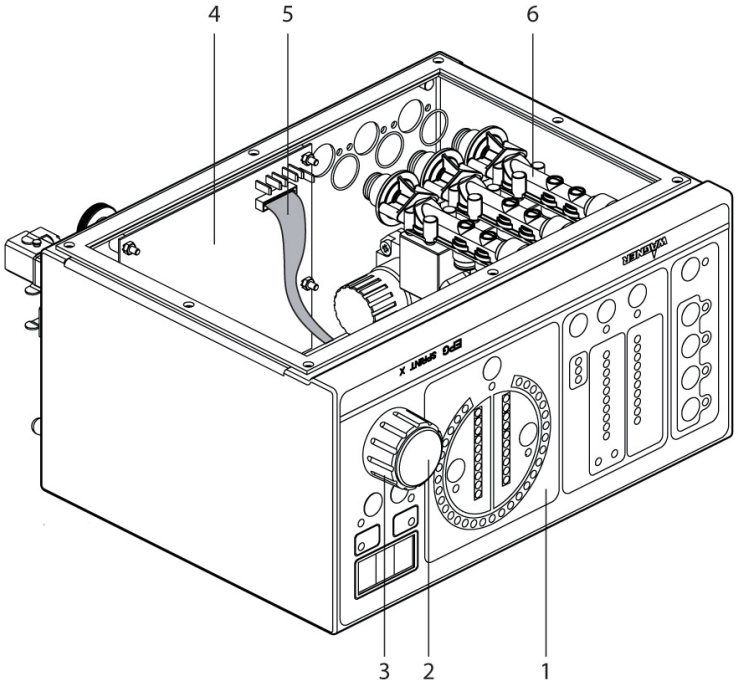

IF30005A-1

POS	品番	品名	数量	定価	備考
1	2324581	フロントディスプレー	1	470	
2	2353210	ロータリーノブカバー黄	1	870	
3	2304461	コントロールノブ	1	2,400	
4	2365431	EPG- スプリントリアーパネルプリントコンプリート	1	240,000	
5	2304487	プリントコネクションケーブル	1	3,900	
6	2311873	プロポーショナルバルブ	3	69,400	

LF30005A-11

仕様・品番・価格は予告なく変更する事があります。

EPG スプリント XE

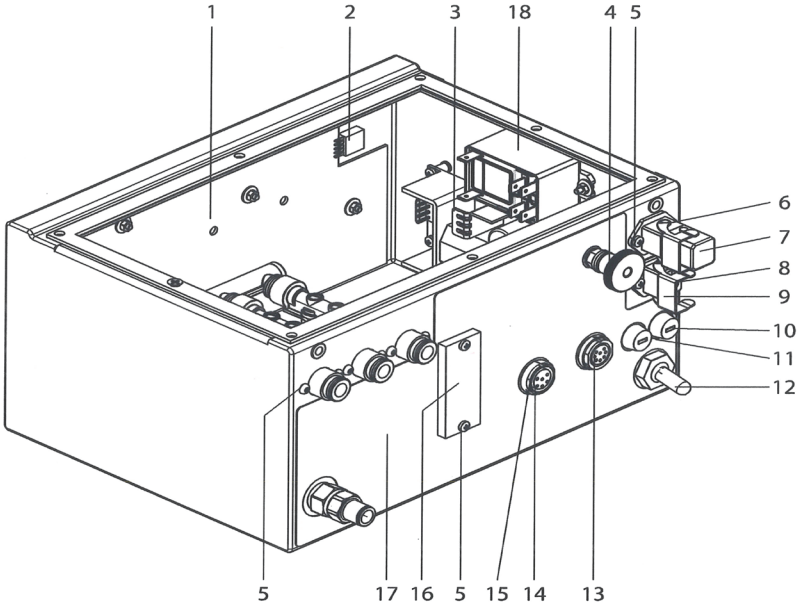

IF30005A-22

POS	品番	品名	数量	定価	備考
1	2333661	EPG- スプリント X ディスプレープリントコンプリート	1	120,000	
2	2311875	エンコーダー	1	38,700	
3	2352818	スイッチング電源基盤 EPG-sprintX,XE	1	12,700	
4	9910522	アースナット	1	2,700	
5	2312335	スクリューセット	1		
6	9952586	振動モーター用出力プラグ	1	9,600	
7	360472	カバーキャップ	1	560	
8	9952587	100V 電源コード接続ソケット	1	6,500	
9	9950330	フック	1	1,200	
10	9951116	ヒューズ 2A	2	1,200	
11	2348276	ヒューズホルダー	2	2,600	
12	241208	2 ピンロッカースイッチコンプリート	1	6,500	
13	9952506	コネクタープラグ	1	25,800	
14	9952585	ソケット	1	7,900	
15	9955130	プロテクティブキャップ	1		
16	241323	カバー	1	4,900	
17	2353215	リアーラベル XE	1		
18	2355060	リレー 24DC/30A	1	5,800	

LF30005A-22

仕様・品番・価格は予告なく変更する事があります。

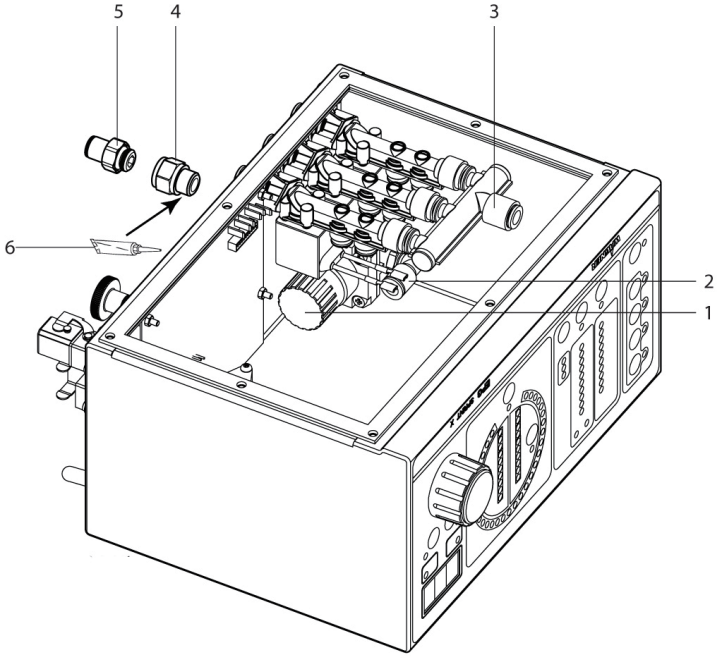

IF30005A-3

POS	品番	品名	数量	定価	備考
1	2334272	プレッシャーレギュレーター	1	24,200	
2	9998253	フィッティング 1/4x1/8 EPG2007	1	4,600	
3	2320486	エアーディフューザー	1	3,700	
4	9999310	フィッティング FMG1/4-G1/4	1	1,100	
5	9998254	ストレートフィッティング	1	2,900	
6	9992511	ロックタイト 243	1		

LF30005A-3

仕様・品番・価格は予告なく変更する事があります。