EPG スプリント X

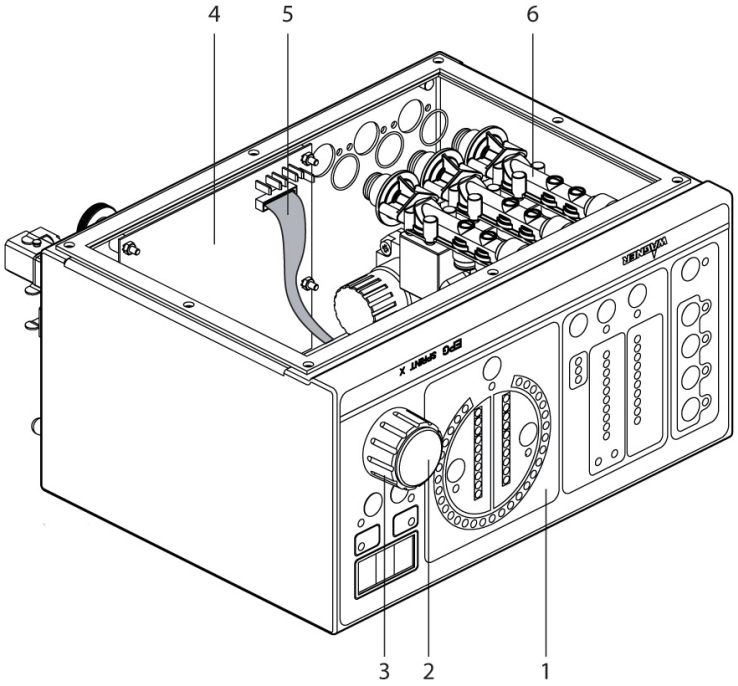

IF30005A-1

POS	品番	品名	数量	定価	備考
1	2324581	フロントディスプレー	1	470	
2	2324595	ロータリーノブカバー青	1	870	
3	2304461	コントロールノブ	1	2,400	
4	2365431	EPG- スプリントリアーパネルプリントコンプリート	1	240,000	
5	2304487	プリントコネクションケーブル	1	3,900	
6	2311873	プロポーショナルバルブ	3	69,400	

LF30005A-1

仕様・品番・価格は予告なく変更する事があります。

2024.02

EPG スプリント X

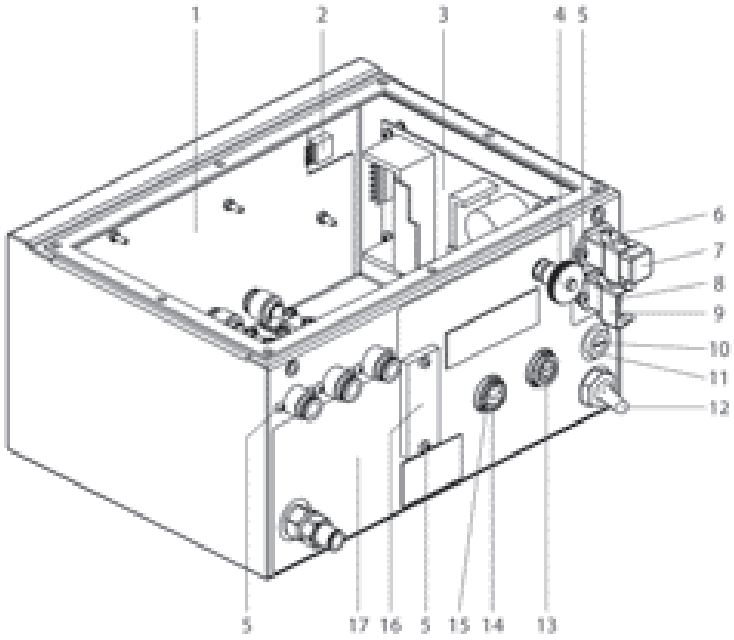

IF30005A-2

POS	品番	品名	数量	定価	備考
1	2333661	EPG- スプリント X ディスプレープリントコンプリート	1	120,000	
2	2311875	エンコーダー	1	38,700	
3	9955176	パワーパック	1	40,000	
4	9910522	アースナット	1	2,700	
5	2312335	スクリューセット	1		
6	9952586	振動モーター用出力プラグ	1	9,600	
7	360472	カバーキャップ	1	560	
8	9952587	100V 電源コード接続ソケット	1	6,500	
9	9950330	フック	1	1,200	
10	9951117	ヒューズ 1.0A	2	730	
11	9955021	ヒューズホルダー	2	2,600	
12	241208	2 ピンロッカースイッチコンプリート	1	6,500	
13	9952506	コネクタープラグ	1	25,800	
14	9952585	ソケット	1	7,900	
15	9955130	プロテクティブキャップ	1		
16	241323	カバー	1	4,900	
17	2324730	EPG- スプリント X リアーラベル	1		

LF30005A-2

仕様・品番・価格は予告なく変更する事があります。

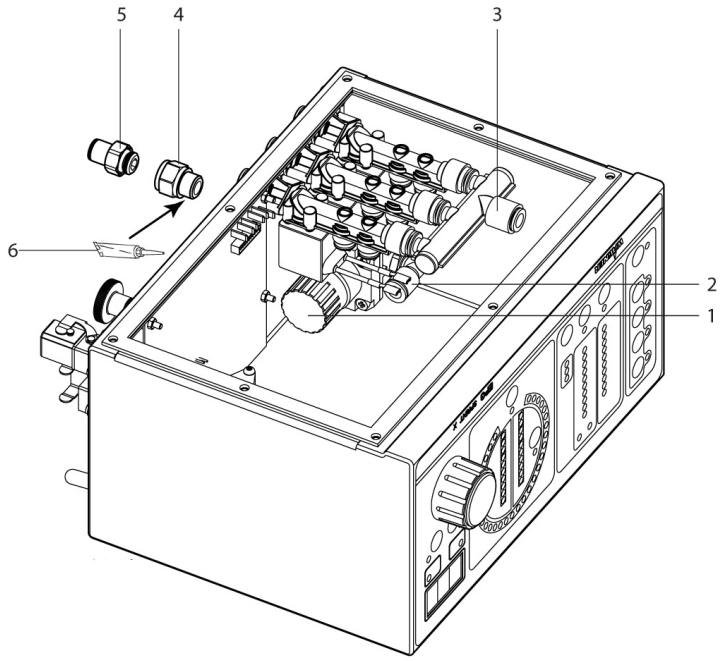

IF30005A-3

POS	品番	品名	数量	定価	備考
1	2334272	プレッシャーレギュレーター	1	24,200	
2	9998253	フィッティング 1/4x1/8 EPG2007	1	4,600	
3	2320486	エアーディフューザー	1	3,700	
4	9999310	フィッティング FMG1/4-G1/4	1	1,100	
5	9998254	ストレートフィッティング	1	2,900	
6	9992511	ロックタイト 243	1		

LF30005A-3

仕様・品番・価格は予告なく変更する事があります。