ローラーガン

WAGNER

ローラーガン本体部 (ERG-8 P/N 0345200)

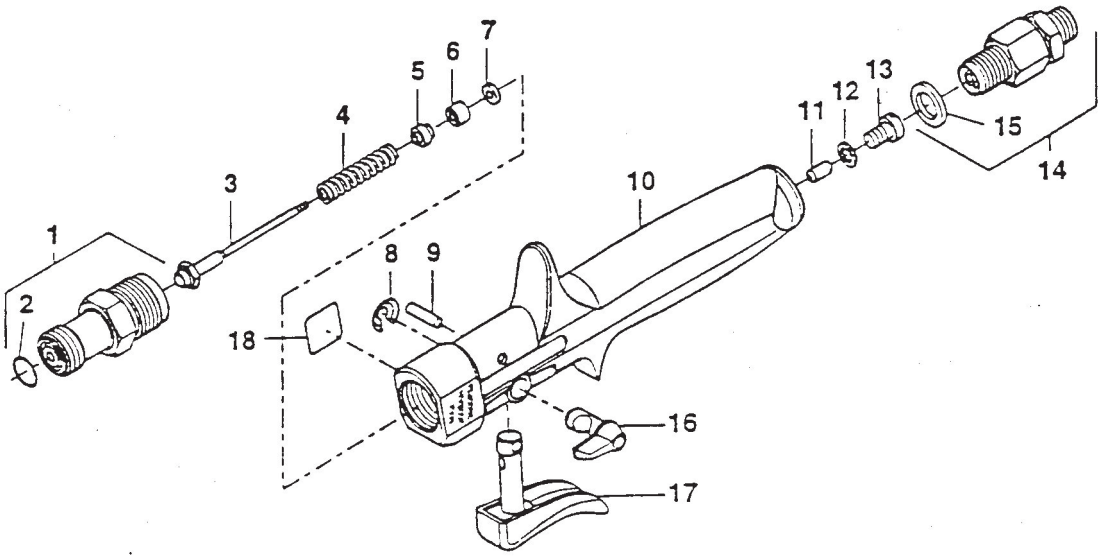

ID10010A

POS	品番	品名	数量	定価	備考
1	345202	弁シートセット	1	11,000	
2	3052775	O リング	(1)	4,200	テフロン
3	345700	弁ボールセット	1	7,400	
4	9994299	スプリング	1	910	
5	149372	パッキン押え	1	460	
6	43211	パッキン	1	1,800	
7	42158	ワッシャー	1	360	
8	9922629	ロックワッシャ	1	240	
9	9930912	ピン	1	380	
10	345300	ハウジング	1	42,800	
11	345304	調整ナット	1	4,700	
12	9970111	シーリングワッシャー	1	400	
13	9902108	六角穴付ボルト	1	180	M6 × 10
14	347706	スイベルジョイント	1	6,900	NPS1/4
15	9970123	シーリングワッシャー	(1)	530	14 × 18 × 1.5
16	345204	安全レベラー	1	5,500	
17	345203	引き金セット	1	21,600	
18	345306	シール	1	1,400	

LD10010A

仕様・品番・価格は予告なく変更する事があります。

2024.02

ローラーガン

ローラーハンドル (8 インチ)

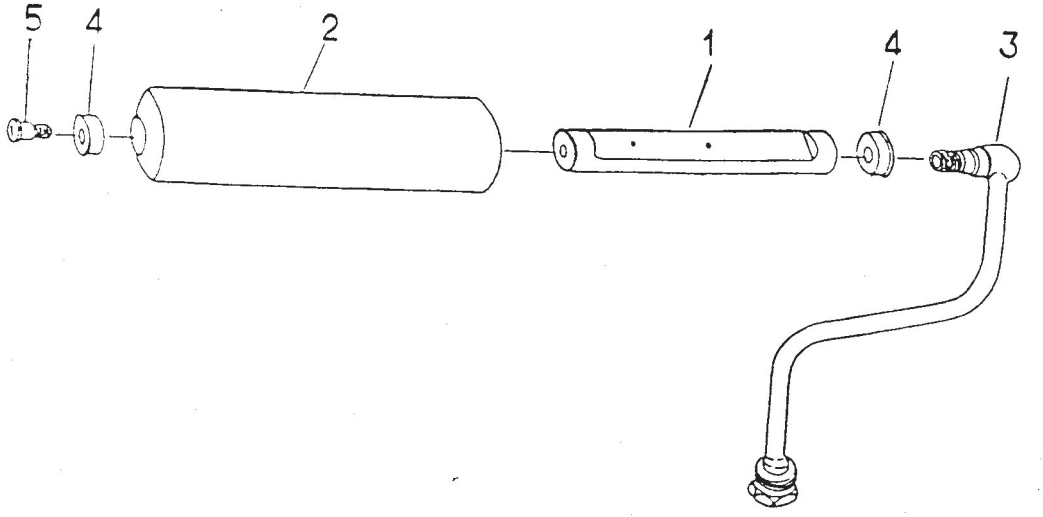

ID10011A

POS	品番	品名	数量	定価	備考
	2230252	ローラーハンドルセット		33,800	ローラー中毛付
1	2230361	スクイズコア	1	25,100	
2	2230352	ローラーカバー中毛	1	3,400	13mm
	2230357	ローラーカバー短毛		3,400	6mm
	2230358	ローラーカバー長毛		3,400	22mm
	2230359	ローラーカバー砂骨		4,800	模様仕上げ
	2230368	無泡ローラー		4,800	
3	2230363	S 字管	1	20,900	M10 × 1.0
4	2230354	ローラーキャップ	2	2,900	
5	2230365	止めねじ	1	3,500	M8 × 1.0

LD10011A

仕様・品番・価格は予告なく変更する事があります。