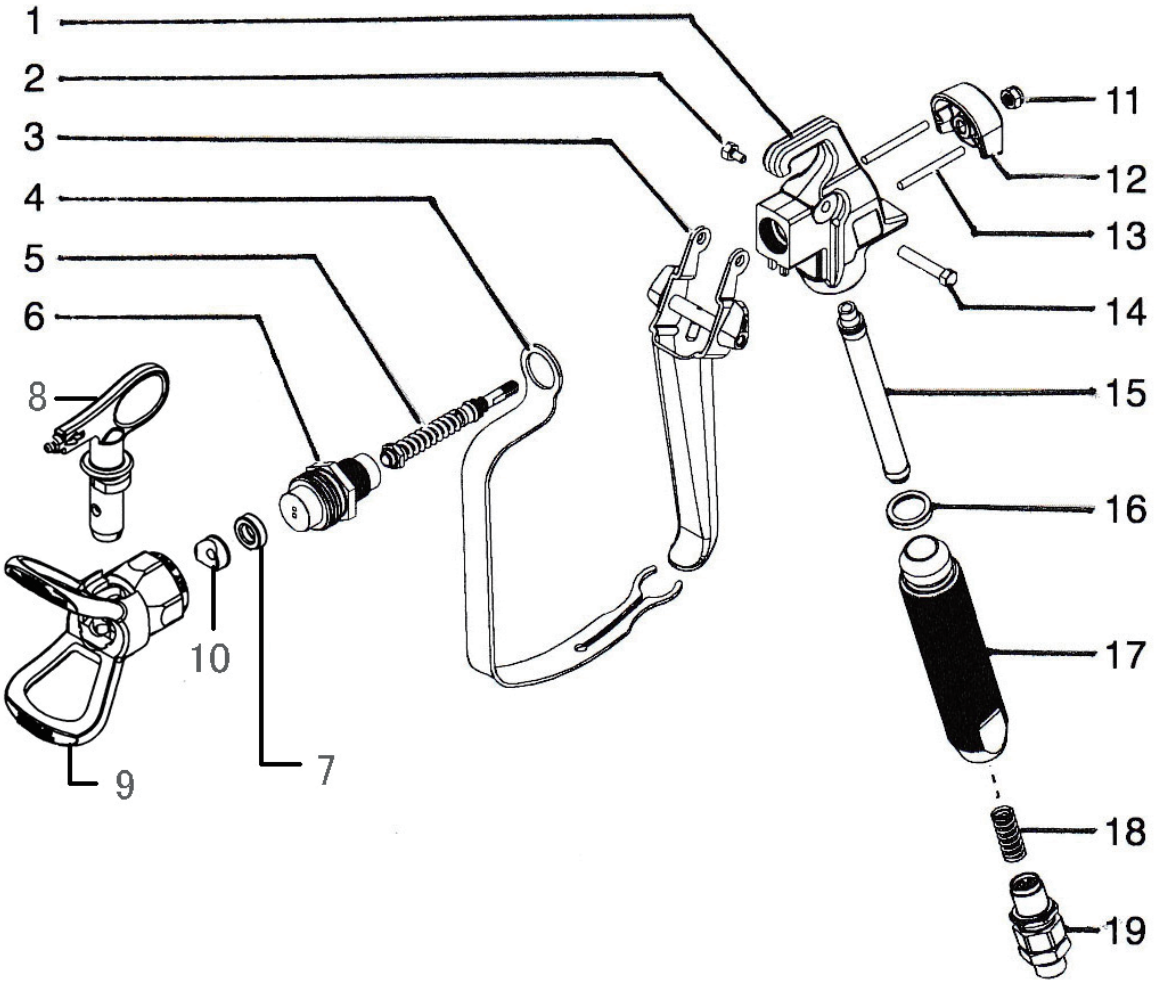

FX-10.eps

仕様・品番・価格は予告なく変更する事があります。

POS	品番	品名	数量	定価	備考
1	0296228	ハウジング	1	7,700	
2	580-513	トリガーシャフト止めねじ	1	390	
3	580-526A	引き金セット	1	5,900	
4	0296230	安全ガード	1	1,600	
5	0296270	ボール弁セット	1	10,900	
6	0296406	弁シートセット	1	18,000	
7	651-020	シールパッキン 0508423	1	240	
8					別売
9	2556040	トレードチップボディ M18xP1.5	1	9,800	
10	0297007	チップシール	1	340	
11	9910201	U ナット	1	200	
12	0296222	後部ブロック	1	2,700	
13	580-025	スライドピン	2	370	
14	580-512	引き金シャフト	1	840	
15	34377	ガンフィルター粗目	1	1,800	50 メッシュ白
16	560-038	シールパッキン	1	260	
17	0296342	ハンドル	1	5,900	
18	0296343	フィルタースプリング	1	730	
19	347706	スイベルジョイント	1	6,900	NPS1/4

LD10024A.xls

仕様・品番・価格は予告なく変更する事があります。