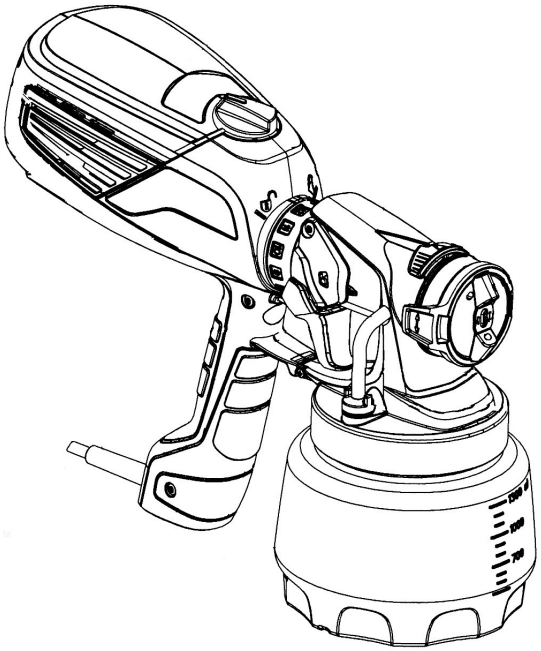

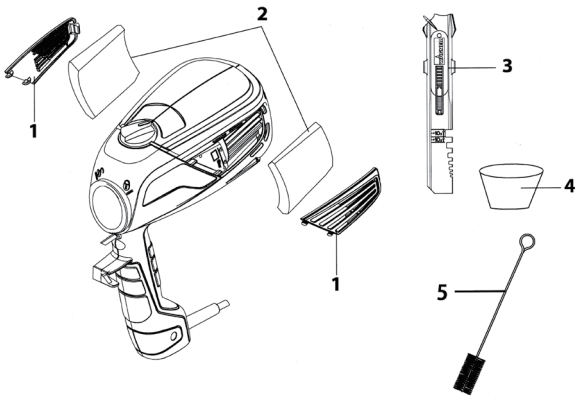

その他

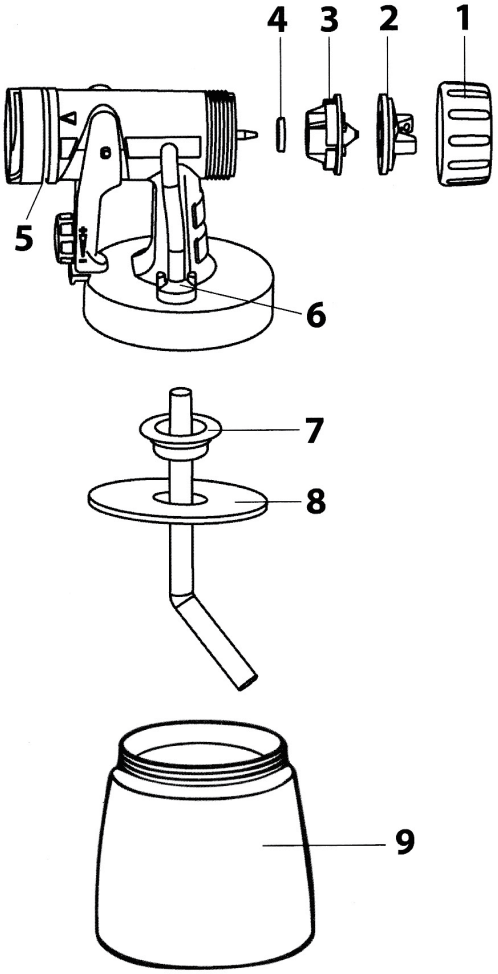

ブリリアントスプレーアタッチメント

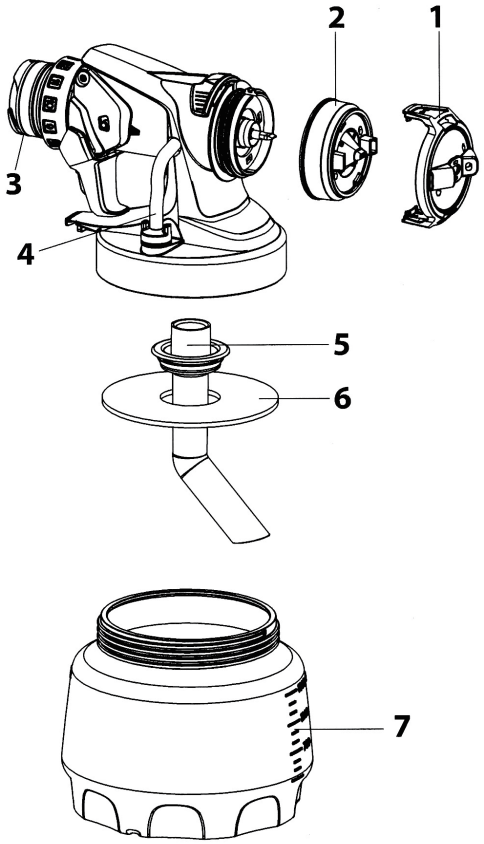

Wall Extra I スプレーアタッチメント

仕様・品番・価格は予告なく変更する事があります。

POS	品番	品名	数量	定価	備考
		その他			
1	2335172	エアーフィルターカバー　右＋左	1	1,400	2 個セット
2	2367285	エアーフィルターセット	1	1,200	2 個セット
3	2339827	攪拌スティック	1	460	
4	2304028	漏斗 3 ヶセット	1	1,100	
5	0514209	洗浄ブラシ	1	330	
		ブリリアントスプレーアタッチメント			
	2317753	ブリリアントスプレーアタッチメント 800ml コンテナ付	1	8,100	800ml コンテナ付
1	2362873	キャップナット	1	700	
2	2362930	エアーキャップ 414384	1	900	
3	2362929	ノズル	1	830	1.8mm
4	417706	ノズルシール	1	790	
5	2362875	O リング	1	790	スプレーガンアタッチメント部
6	2304027	チェックバルブセット	1	1,100	通気ホース・チェックバルブカバー・チェックバルブ
7	2362876	サクションチューブ	1	1,200	マークなし　もしくは R マーク
	2367410	サクションチューブ	1	1,200	AR マーク　もしくは AU マーク
8	2323039	コンテナパッキン	1	880	φ 24x φ 84x3t
9	413909	800ml コンテナ蓋付	1	2,500	
		Wall Extra I Spray スプレーアタッチメント			
	2361746	Wall ExtraI-Spray スプレーアタッチメントセット	1	11,800	1300ml コンテナ付
1	2382753	エアーキャップ	1	920	
2	2382751	ジョイントナット・ノズル	1	1,400	
3	2362875	O リング	1	790	スプレーガンアタッチメント部
4	2382754	チェックバルブセット	1	1,100	通気ホース・チェックバルブカバー・チェックバルブ
5	2389021	サクションチューブ	1	1,300	
6	2389023	コンテナーシール	1	950	
7	2305155	1300mm コンテナー蓋付	1	2,800	WallPerfect 専用

＊ 部品を注文する前に、スプレーアタッチメントの内側のマークを確認してください。コンテナーとコンテナーシールを取り外すことで確認できます。

LA30003C

仕様・品番・価格は予告なく変更する事があります。