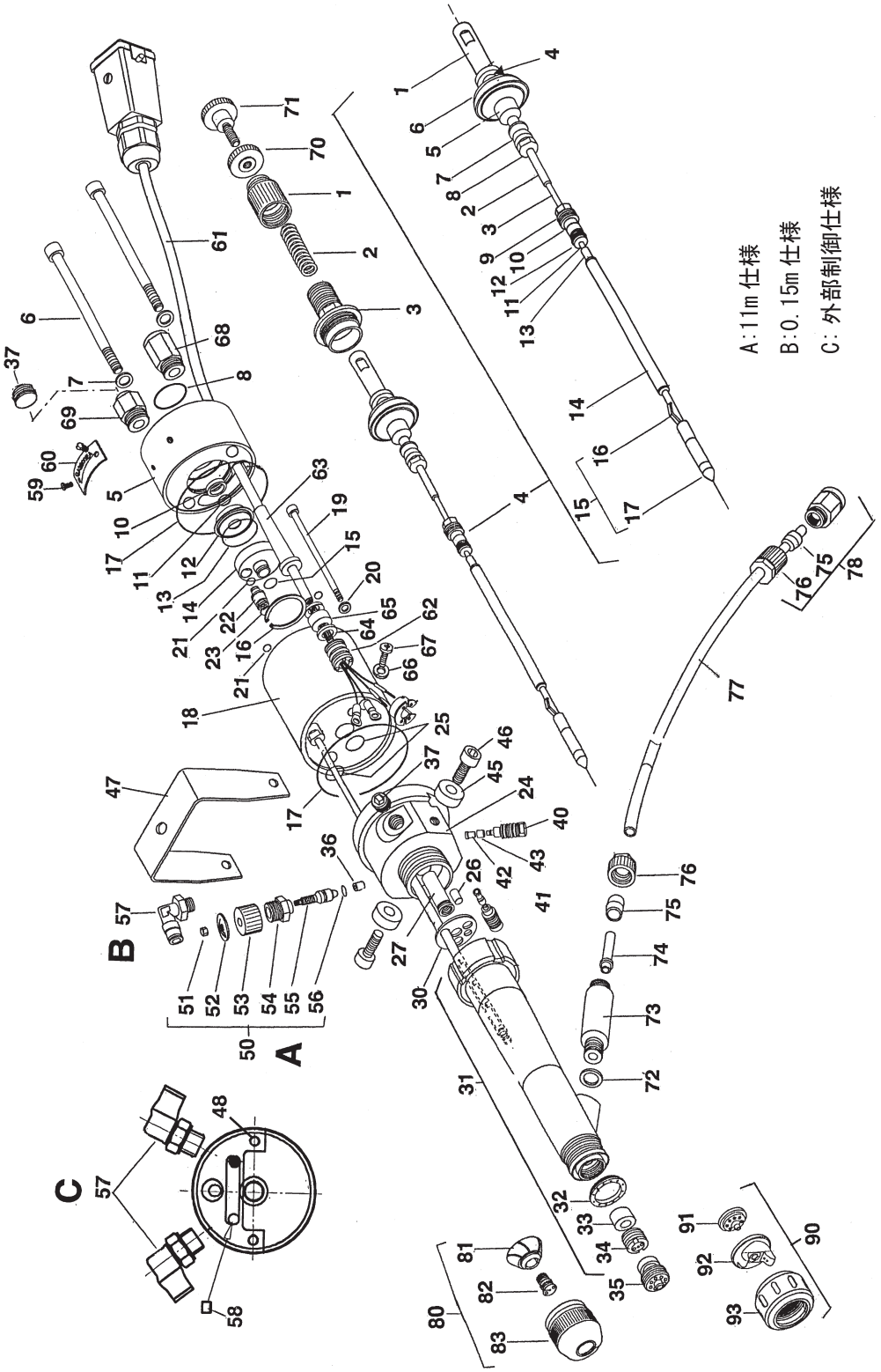

IF20005A

仕様・品番・価格は予告なく変更する事があります。

2024.02

POS	品番	品名	数量	定価	備考
1	350507	ロックノブ	1	30,600	
2	9994248	スプリング	1	1,500	ペイント
3	350300	後部ハウジングカバー	1	30,600	
4	350108	バルブセット	1	240,000	
4-1	350324	バルブロッドリティナー	(1)	13,100	
4-2	350354	スプリングガイド	(1)	11,300	
4-3	350508	バルブロッド	(1)	8,700	
4-4	9998040	スプリング	(1)	2,000	
4-5	350321	ピストン	(1)	24,200	
4-6	350388	ピストンパッキン	(1)	7,700	
4-7	179339	タペットパッキン	○ (1)	4,500	
4-8	350323	ナット	(1)	6,000	
4-9	179342	前部パッキン押え	(1)	11,100	
4-10	350505	前部パッキン	○ (1)	5,900	
4-11	9971182	O リング	○ (1)	520	4 × 1
4-12	179343	スラストリング	(1)	5,900	
4-13	353351	リンク	(1)	10,600	
4-14	353352	バルブロッドエクステンション	(1)	20,700	
4-15	350903	バルブニードルセット	(1)	71,900	
4-16	179409	コンタクトスプリング	(1)	2,900	
4-17	350902	ニードルセット	(1)	17,300	
	350910	サービスセット	○	7,500	
5	350224	後部ハウジング	1	70,200	
6	9907007	六角穴付ボルト	2	990	M6 × 110
7	9920118	銅ワッシャー	2	540	7 × 12 × 1.5
8	9971164	O リング	1	690	28 × 1.5
10	9974009	シールパッキン	1	6,500	10.2 × 2.62
11	9971372	O リング	1	540	8 × 2
12	350302	デイストリビューター	1	6,900	
13	9974010	O リング	1	750	24 × 2
14	350303	カバー	1	17,800	
15	9971147	O リング	1	960	7 × 1 バイトン
16	9925002	スナップリング	1	750	34 × 1
17	9974008	O リング	2	1,200	63.22 × 1.78
18	350118	カスケード	1	380,000	Pos.17,21,22,23 付
19	9900743	すり割付小ねじ	1	640	M4 × 60
20	9920130	ワッシャー	1	190	4.5 × 9.0 × 1.0
21	9971003	O リング	3	290	6 × 1
22	350385	ニップル	1	3,700	
23	9971442	O リング	1	690	6 × 1.6
24	350256	ヘッドハウジング	1	95,500	
25	9971313	O リング	2	640	12 × 2
26	350368	センターリング	1	5,900	
27	350340	ペイントスリーブ	1	21,000	
30	179415	シールパッキン	1	7,100	
31	179186	トップケース	1	250,000	
32	353358	アタッチメントリング	(1)	8,800	
33	350392	ニードルパッキン	(1)	8,500	
34	350393	シーリングスクリュー	(1)	8,600	
35	350904	バルブシート	1	29,000	
36	179553	シーリングブッシュ	1	1,200	
37	9904407	六角穴付プラグ	1	250	R1/4
40	350305	シーリングボルト	2	6,900	

LF20005A-1

仕様・品番・価格は予告なく変更する事があります。

2024.02

POS	品番	品名	数量	定価	備考
41	350243	シールパッキン	2	7,700	
42	350351	ブッシング	(2)	5,900	
43	350308	パッキンスリーブ	(2)	2,500	
45	350319	スペーサー	2	3,700	
46	9900318	六角穴付ボルト	2	360	M8 × 20
47	350309	ブラケット	1	9,600	
48	350369	スロットルピン	1	4,600	
50	350214	エアー調整セット	1	29,000	
51	9913002	袋ナット	(1)	450	M3
52	350344	プレート	(1)	3,400	
53	9998041	調整ノブ	(1)	6,500	
54	350342	ニップル	(1)	7,300	
55	350341	エアーコントロールバルブ	(1)	13,100	
56	9971319	O リング	(1)	1,100	5 × 1.5
57	9992103	エルボユニオン	1	2,900	R1/4M × (8-6)B 仕様
	9992103	エルボユニオン	2	2,900	R1/4M × (8-6)C 仕様
58	350312	ピン	1	3,400	C 仕様
	9903019	六角穴付止めねじ	2	360	M6 × 12
59	9900810	すり割付小ねじ	2	450	M2 × 4
60	350617	ネームプレート	1		
61	350252	低電圧ケーブル	1	76,500	11m A 仕様
	350407	低電圧ケーブル	1	45,100	0.15m B 仕様
62	350326	クランプスクリュー	1	11,300	
63	179367	グロメット	1	1,200	
64	179369	ワッシャー	1	1,600	
65	9990829	スリーブ	1	4,600	
66	9922102	外歯ワッシャー	2	170	A3.2
67	9903306	十字穴付鍋小ねじ	2	220	M3 × 8
68	2103559	ハーフユニオン	1	1,800	R1/4M × (φ 8- φ 6)
69	2103560	ハーフユニオン	1	650	R1/4M × φ 10A 仕様
(37)	9904407	六角穴付プラグ	(1)	250	R1/4
70	9910508	ロックナット	1	2,500	
71	9902505	ストップボルト	1	2,500	
72	9971142	O リング	1	540	10 × 1.3
73	353362	ホースジョイント	1	12,700	
74	353350	スリーブ	1	6,900	
75	9998290	スリーブ	(1)	750	
76	9913015	ナット	(1)	1,200	
77	350600	低抵抗用塗料ホース	1	56,000	φ 10 × φ 6 × 15m
	9987050	低抵抗用塗料ホース		4,700	φ 10 × φ 6 × 1m 単
	179787	低抵抗用塗料ホース		32,000	φ 10 × φ 6 × 7.5m
78	350346	ホースフィッティング	1	14,000	R3/8F × (10-6)
	350382	ホースフィッティング	1	14,000	R1/4F × (10-6)
80	363238	丸吹きノズルセット	1	84,600	
81	353965	ノズルボディ	(1)	41,700	
82	353952	丸吹きノズル	(1)	38,500	
83	353966	ノズルナット	(1)	46,400	
90	363231	平吹きノズルセット 1.2mm	1	110,000	緑
91	353955	平吹きノズル 1.2mm	(1)	26,700	緑
92	353960	エアーキャップ 1.2mm	(1)	71,200	緑
93	353967	平吹きノズルナット	(1)	22,700	
	353210	チップキィー		24,200	
	353805	パッキンキィー		22,700	

仕様・品番・価格は予告なく変更する事があります。