GM3000AC SI/SC

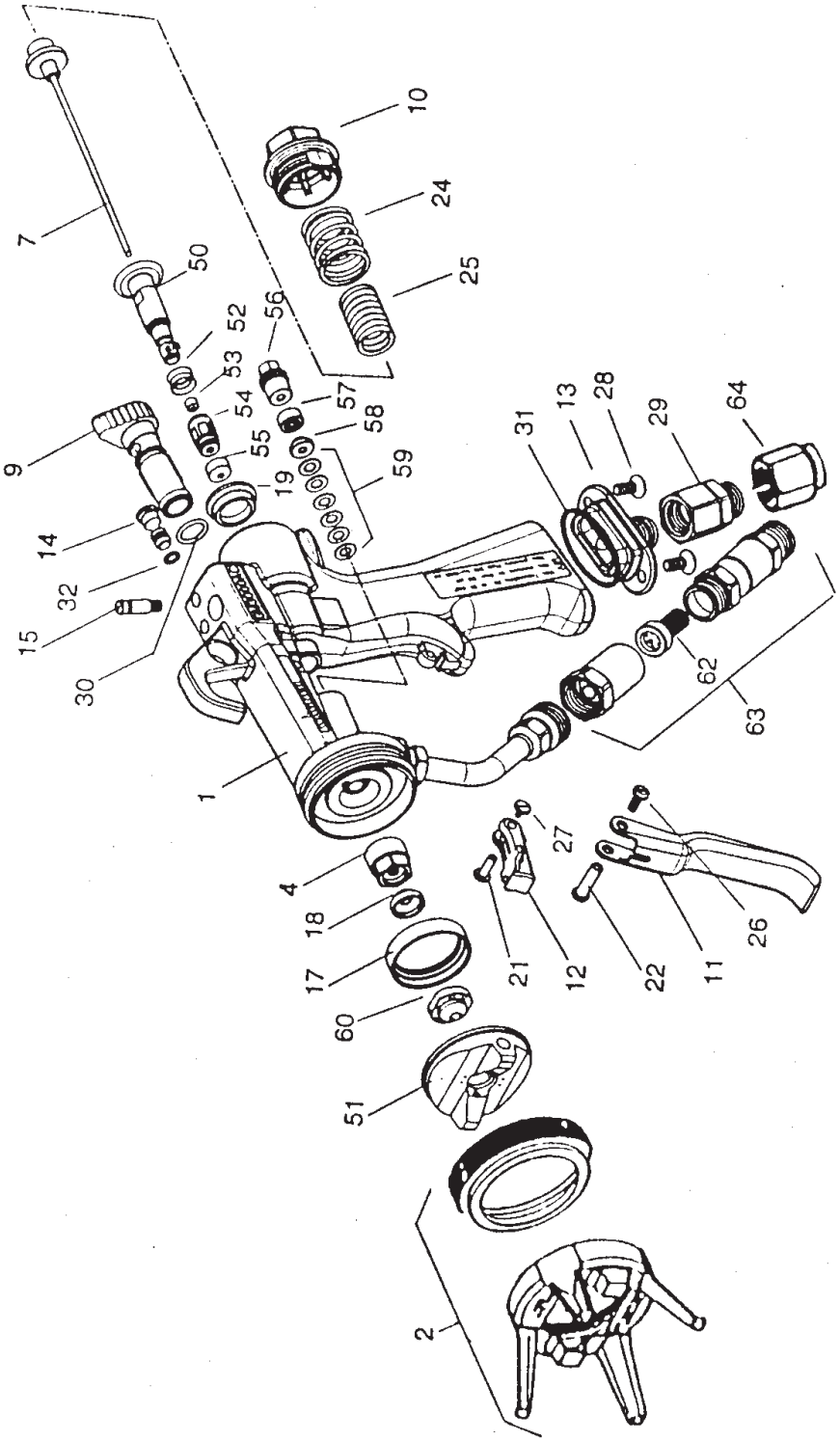

IF00000A

仕様・品番・価格は予告なく変更する事があります。

2024.02

GM3000AC SI/SC

WAGNER

POS	P/N	品名	数量		定価	備考
			SI	SC		
1	364927	ガンボディ	1	1	91,000	ショートフィルター
2	364921	エアーキャップナット	1	1	10,600	
4	364922	弁シートセット	1 ○	1 ○	11,900	
7	364920	バルブロッド	1 ○	1 ○	29,000	
9	364347	エアー調整ノブ	1	1	3,100	
10	364366	後部カバー・16MPa	1	1	3,100	
11	364327	引き金	1	1	4,600	
12	364350	安全ロック	1	1	900	
13	364361	エアー接続口	1	1	11,900	G1/4M
14	364348	プラグ	1	1	900	
15	364337	ストッパー	1	1	1,700	
17	364301	エアーキャップパッキン	1	1	2,700	
18	364328	ノズルチップパッキン	1 ○	1 ○	900	
19	364318	エアーバルブシート	1 ○	1 ○	1,200	
21	364332	安全ロックスリーブ	1	1	900	
22	364345	引き金スリーブ	1	1	900	
24	9998580	スプリング・エアー	1	1	710	
25	9998581	スプリング・塗料	1	1	660	
26	9900808	すり割付小ねじ	1	1	730	M3 × 8
27	9907145	すり割付小ねじ	1	1	380	M2 × 4
28	9907146	ヘキサローブ皿小ネジ	2	2	360	M4 × 10・T20
29	364938	スイベルジョイント・エアー	1	1	360	G1/4M
30	9971390	O リング	1 ○	1 ○	8,800	9 × 1.5
31	9971353	O リング	1	1	1,900	21 × 2
32	9971182	O リング	1 ○	1 ○	900	4 × 1
50	364309	エアーバルブボディー	1	1	520	
51	364910	エアーキャップ赤	1	1	7,100	中・低粘度用
	364911	エアーキャップ青			42,800	中・高粘度用
52	364319	タペットパッキン	1 ○	1 ○	42,800	
53	364320	ロッドパッキン	1 ○	1 ○	2,400	
54	364311	タペットキャップ	1	1	900	
55	364338	スライドキャップ	1 ○	1 ○	4,000	
56	364305	パッキンスクリュウ	1	1	900	
57	364306	前部パッキン	1 ○	1 ○	2,700	
58	364307	プレッシャーリング	1	1	4,000	
59	9923513	皿バネ	6	6	1,100	
60	379XXX				360	チップ選定表参照
62	3204605	ガンフィルター・ショート黒	(1)		0	100 メッシュ
	3204604	ガンフィルター・ショート白				60 メッシュ
63	364926	スイベルジョイントショートフィルター	1			100 メッシュ付
64	2103556	メスユニオン	1	1	2,800	R1/4F ×（ φ 8- φ 6）
	364941	サービスセット	○	○	46,400	Pos 4,7,18,19,30

仕様・品番・価格は予告なく変更する事があります。