GM5000EAC

WAGNER

全体図

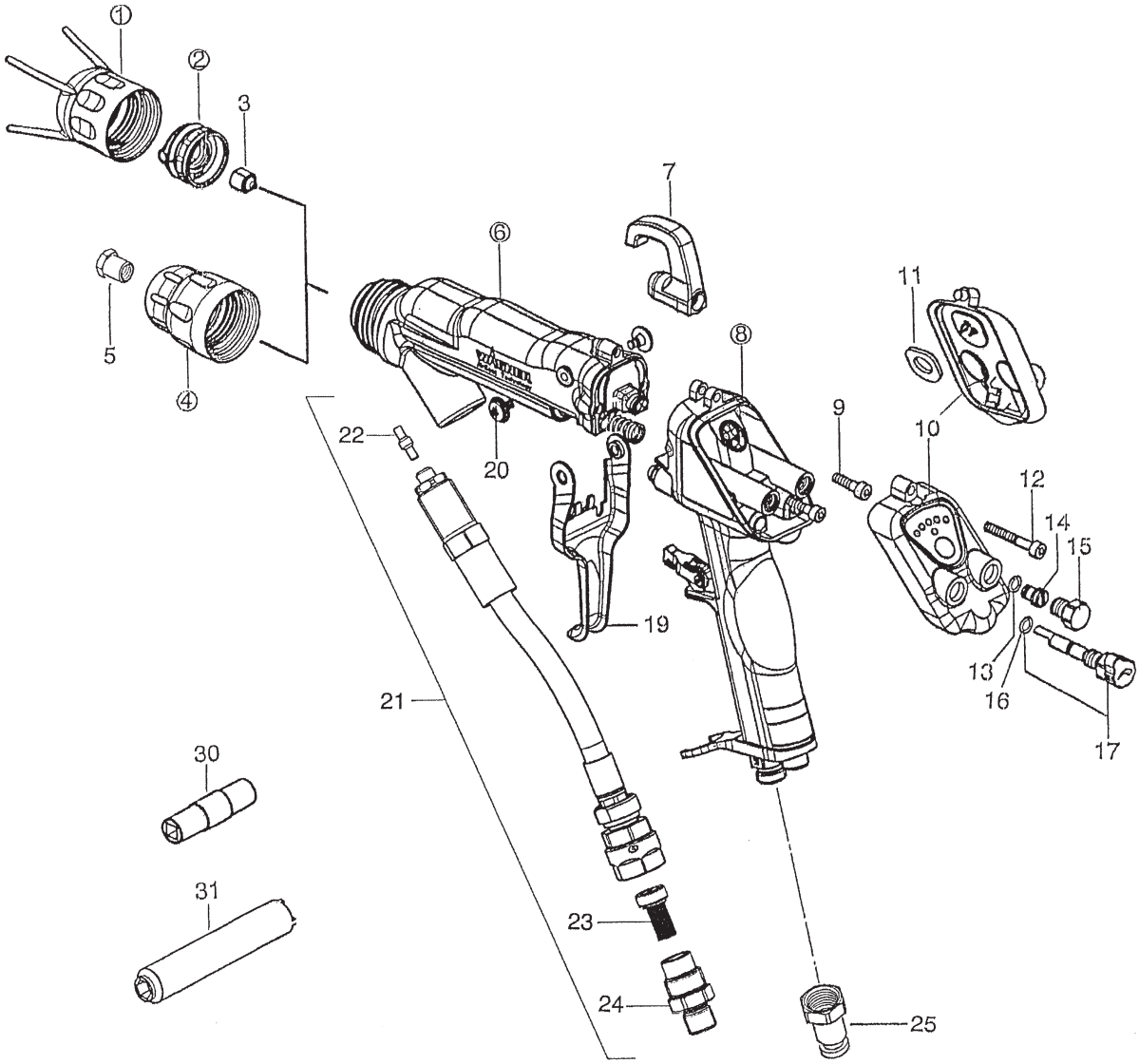

IF20010C

仕様・品番・価格は予告なく変更する事があります。

2024.02

GM5000EAC

WAGNER

POS	品番	品名	数量	定価	備考
①	2315775	キャップナットセット	1	17,800	
②	2309882	エアーキャップ・赤	1	28,000	ACF5000-LV
	2314203	エアーキャップ・青		28,000	ACF5000-HV
3	395XXX	ノズル ACF5000	1	11,000	ACF5000
④	2309883	丸吹きノズルアタッチメント		65,900	ACR5000
5	1327XX	丸吹きチップ		26,000	
⑥					
7	2314361	フック	1	3,700	
⑧					
9	9900308	六角穴付ボルト	2	160	M4 × 16
10	2312183	カバー Assy	1	36,900	
11	2308699	保護パッド	○ 1	540	
12	9900386	六角穴付ボルト	1	160	M4 × 30
13	9971182	O リング	○ 1	520	4 × 1
14	2311970	シールプラグ	1	730	
15	2307104	プラグ	1	1,900	
16	9971182	O リング	○ (1)	520	4 × 1
17	2312180	エアー調整ノブ	1	10,600	
19	2314360	引き金	1	11,500	
20	2310617	止めねじ	2	1,900	T25
21	2314359	ジョイントホース	1	68,400	
	2352607	ジョイントホース 1.5mm		170,000	低抵抗値用
22	2338853	コネクティングフィッティング	(1)	990	
23	3204604	ガンフィルター・ショート白		4,800	60 メッシュ
	3204605	ガンフィルター・ショート黒	(1)	4,800	100 メッシュ
	9999002	ガンフィルター・ショート黄		4,800	200 メッシュ
24	2308764	ペイントニップル	(1)	3,400	
25	2103556	メスユニオン	1	2,800	R1/4F ×（ φ 8- φ 6）
30	2309368	専用工具・A	1	2,600	弁ボール用
31	2325263	専用工具・B	1	2,600	弁シート、バルブロッド用
	2326336	EAC ガンサービスセット	○	59,300	

LF20010C

POS.21: PN 2314359 GM5000EAC・10、20 に使用

PN 2352607 GM5000EAC・L10、20 に使用

POS.22: PN 2338853 シリアル No.1295 から、コネクターが分離型

仕様・品番・価格は予告なく変更する事があります。

ガンボディー Assy.

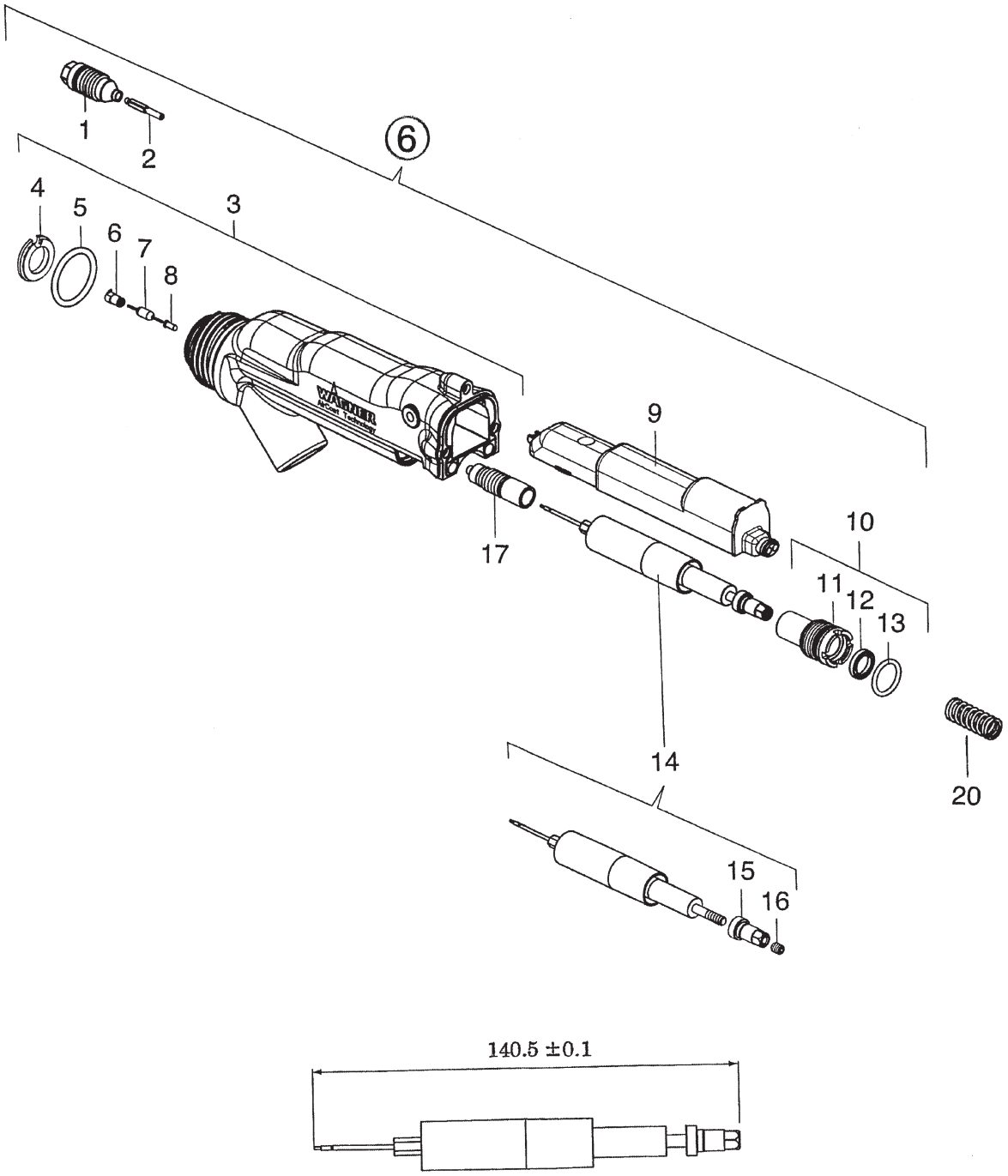

IF20011B

仕様・品番・価格は予告なく変更する事があります。

POS	品番	品名	数量	定価	備考
⑥					
1	2312175	弁シートセット	○ 1	10,500	
2	2312186	弁ボールセット	○ 1	7,800	
3	2353476	アダプター	1	61,500	
4	2313314	マニホールドリング	○ (1)	4,000	
5	2307180	O リング	○ (1)	4,000	
6	2314283	コンタクトスプリング	○ (1)	9,400	
7	9952777	抵抗	○ (1)	220	
8	9960808	ソケット	(1)	380	
9	2312181	カスケード	1	83,000	
10	2357665	バルブロッドクランプセット	1	8,500	
11	2307062	バルブロッドクランプ	(1)	2,600	
12	2311562	ロッドシール	○ (1)	870	
13	9974166	O リング	○ (1)	730	
14	2313639	バルブロッドセット	1	11,300	
15	2307059	調整ナット	(1)	1,900	
16	9901411	六角穴付止めねじ	(1)		
17	2357106	パッキンセット	○ 1	19,500	
20	2307283	スプリング	1	380	
	2326336	EAC ガンサービスセット	○	59,300	P18,P22 の○も含まれる

LF20011B

仕様・品番・価格は予告なく変更する事があります。

ハンドル Assy.

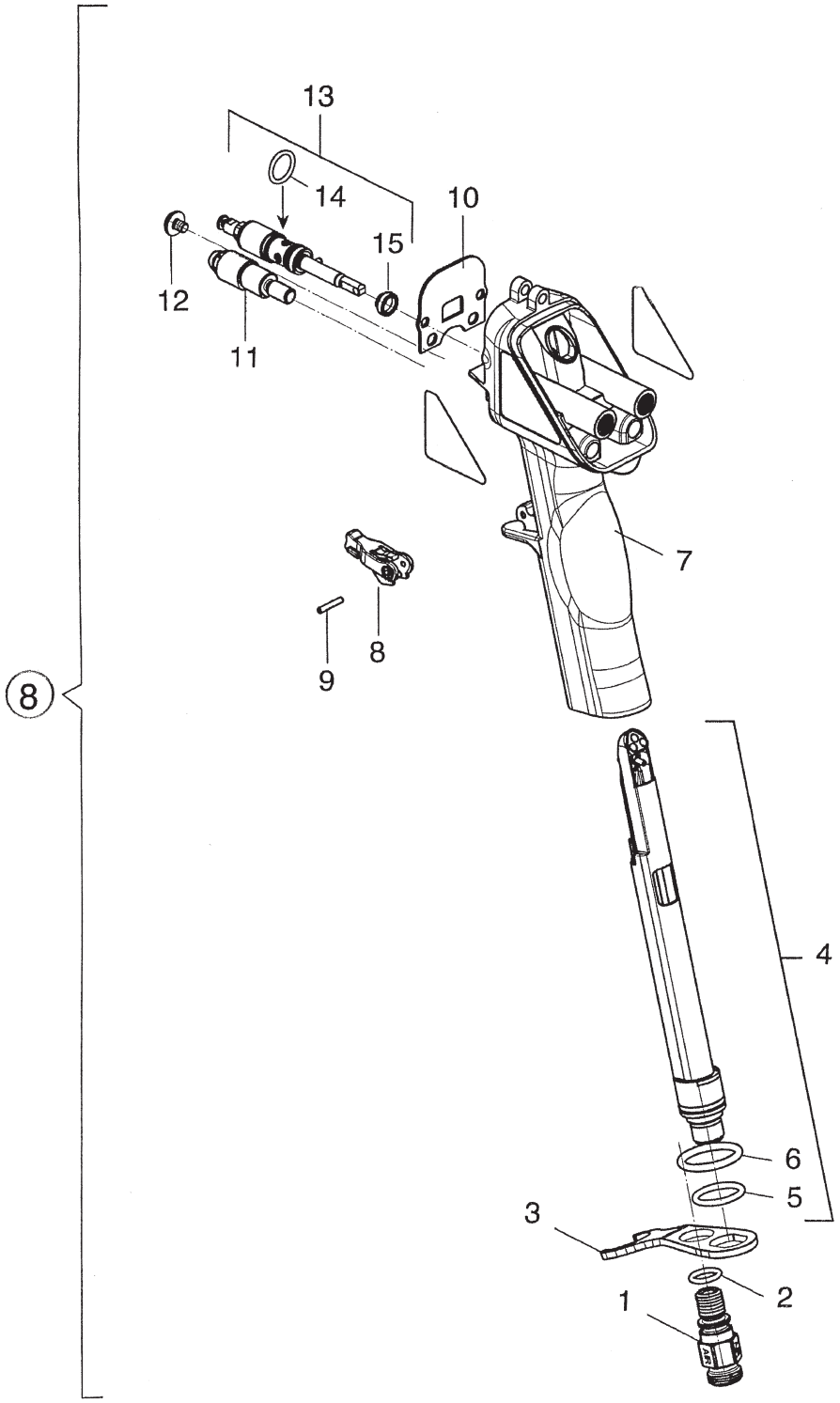

IF20012B

仕様・品番・価格は予告なく変更する事があります。

POS	品番	品名	数量	定価	備考
⑧	–				
1	2307288	ホースフィッティング	1	4,000	
2	9971025	O リング	○ 1	730	
3	2307290	チューブブラケット	1	2,600	
4	2312182	プラグジョイント	1	33,700	
5	9971364	O リング	1	460	
6	9974166	O リング	○ 1	730	
7	2314270	ハンドル	1	33,700	
8	2309400	安全ロック	1	2,700	
9	2311182	ピン	1	220	
10	2307232	シールパッキン	○ 1	2,500	
11	2311952	ストッパー	1	2,200	
12	2309825	止めねじ	1	6,400	T20
13	2312189	エアーバルブセット	1	27,500	
14	9974218	O リング	○ (1)	220	
15	2310692	シールパッキン	○ (1)	1,100	
	2326336	EAC ガンサービスセット	○	59,300	

LF20012B

仕様・品番・価格は予告なく変更する事があります。

平吹きノズルアタッチメント

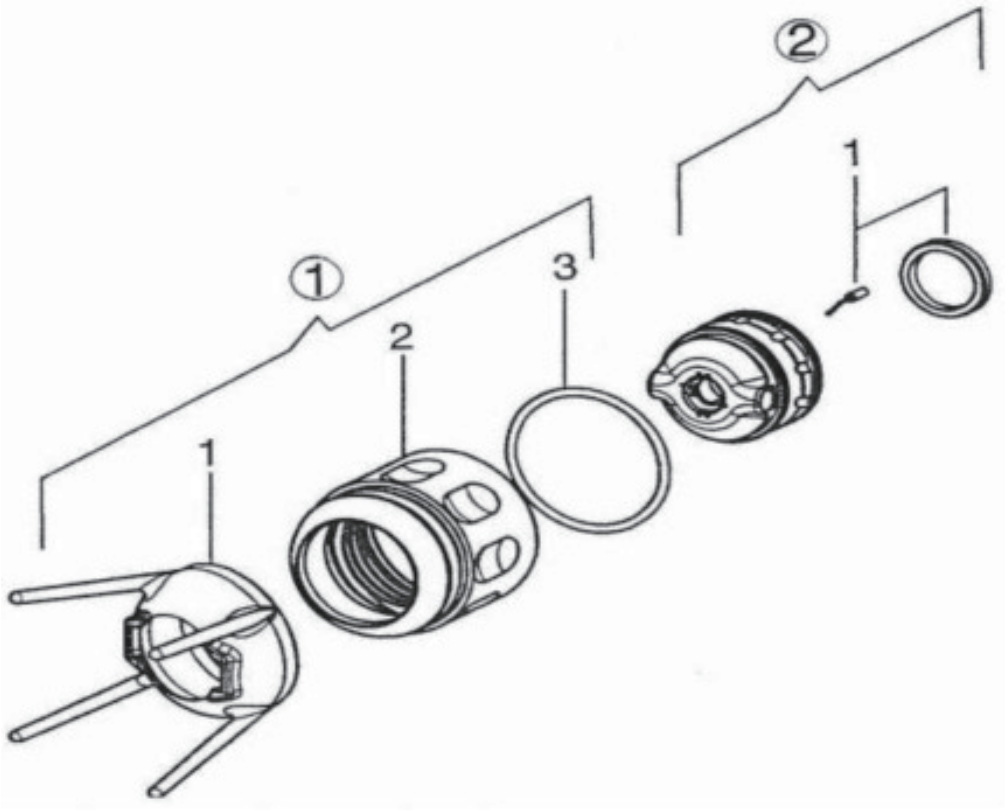

IF20013A

POS	品番	品名	数量	定価	備考
①	2315775	キャップナットセット	1	17,800	
① -1	2311777	ノズルガード	(1)	5,200	
① -2	2311776	ナット	(1)	6,900	
① -3	2311217	O リング	(1)	4,400	
②	2309882	エアーキャップ・赤	1	28,000	
	2314203	エアーキャップ・青		28,000	
② -1	2319525	電極針セット	1	5,200	

LF20013A

仕様・品番・価格は予告なく変更する事があります。

丸吹きノズルアタッチメント

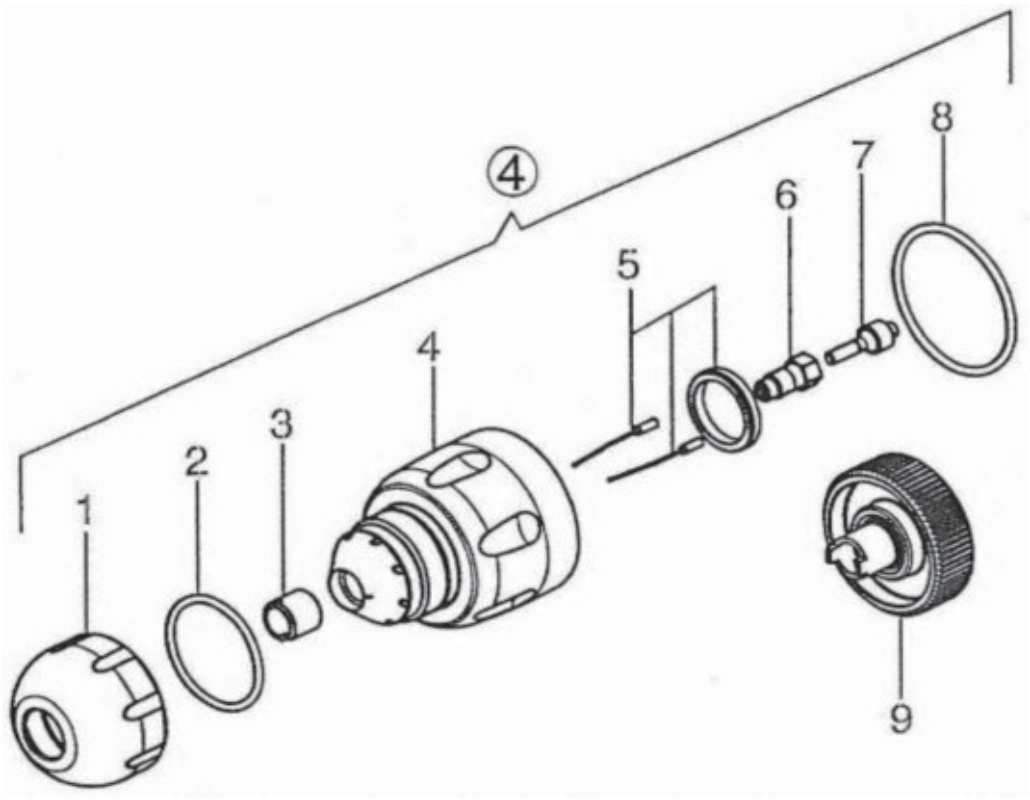

IF20014A

POS	品番	品名	数量	定価	備考
④	2309883	丸吹きノズルアタッチメント	1	65,900	
④ -1	2307220	ノズルナット	(1)	11,900	
④ -2	2315310	O リング	(1)	730	
④ -3	132351	ロッキングスクリュウ	(1)	5,800	
④ -4	2307219	ノズルボディ	(1)	21,000	
④ -5	2319526	電極針セット	(1)	9,000	
④ -6	132516	ディフューザー	(1)	15,200	
④ -7	2307216	シーリングニップル	(1)	730	
④ -8	2311217	O リング	(1)	4,400	
④ -9	128901	チップキー	(1)	7,500	

LF20014A

仕様・品番・価格は予告なく変更する事があります。