GM5000EA/EA-L/EA-LR

WAGNER

全体図

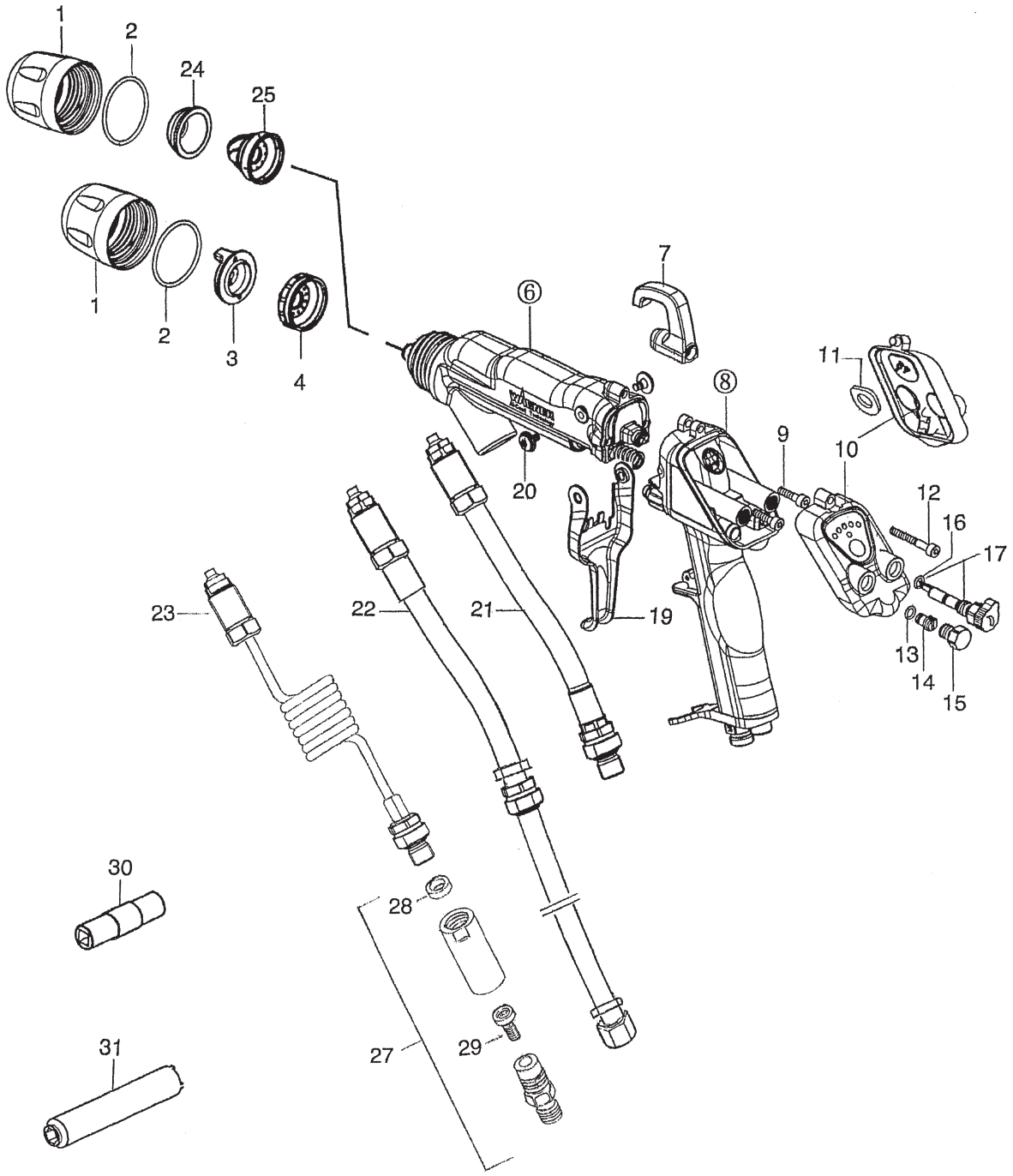

IF20016C

仕様・品番・価格は予告なく変更する事があります。

2024.02

POS	品番	品名	数量	定価	備考
1	2307039	キャップナット	1	7,000	
2	2311217	O リング	○ 1	4,400	
3	2310506	5000EA エアーキャップ		18,800	0.4-0.8S
	2310507	5000EA エアーキャップ	1	18,800	1.0-1.4S
	2310508	5000EA エアーキャップ		18,800	1.6-2.0S
	2314255	5000EA エアーキャップ		18,800	0.4-0.8W
	2314256	5000EA エアーキャップ		18,800	1.0-1.4W
	2314258	5000EA エアーキャップ		18,800	1.6-2.0W
4	2310539	5000EA 平吹きノズル 0.6		18,800	
	2310540	5000EA 平吹きノズル 0.8		18,800	
	2310541	5000EA 平吹きノズル 1.0		18,800	
	2310542	5000EA 平吹ノズル 1.2	1	18,800	標準
	2310543	5000EA 平吹きノズル 1.4		18,800	
	2310544	5000EA 平吹きノズル 1.6		18,800	
	2310545	5000EA 平吹きノズル 1.8		18,800	
	2310546	5000EA 平吹きノズル 2.0		18,800	
⑥					
7	2314361	フック	1	3,700	
⑧					
9	9900308	六角穴付ボルト	2	160	M4 × 16
10	2312183	カバー Assy	1	36,900	
11	2308699	保護パッド	○ 1	540	
12	9900386	六角穴付ボルト	1	160	M4 × 30
13	9971182	O リング	○ 1	520	4 × 1
14	2311970	シールプラグ	1	730	
15	2307104	プラグ	1	1,900	
16	9971182	O リング	○ (1)	520	4 × 1
17	2312180	エアー調整ノブ	1	10,600	
19	2314360	引き金	1	11,500	
20	2310617	止めねじ	2	1,900	T25
21	2314358	ジョイントホース	1	71,900	
22	2339175	ホースパッケージ EA-LR 7.5m	1	230,000	
	2339176	ホースパッケージ EA-LR 10m		260,000	
	2339177	ホースパッケージ EA-LR 15m		330,000	
	2339178	ホースパッケージ EA-LR 20m		390,000	
23	2355046	EA 用コイルチューブ	1	78,900	
24	2310557	丸吹き用エアーキャップ D8		5,800	
	2315049	丸吹き用エアーキャップ D12		5,800	
25	2310558	丸吹きノズル D8		37,400	
	2315050	丸吹きノズル D12		37,400	
27	2207700	フィルターセット	1	16,800	
	2207701	フィルターセット		16,800	
	2207702	フィルターセット		16,800	
28	2207230	シートパッキン	(1)	1,800	
29	3204604	ガンフィルター・ショート白	(1)	4,800	60 メッシュ
	3204605	ガンフィルター・ショート黒		4,800	100 メッシュ
30	2309368	専用工具・A	1	2,600	
31	2325263	専用工具・B	1	2,600	
	2326335	EA ガンサービスセット	○	79,600	

LF20016C

仕様・品番・価格は予告なく変更する事があります。

2024.02

ガンボディー Assy.

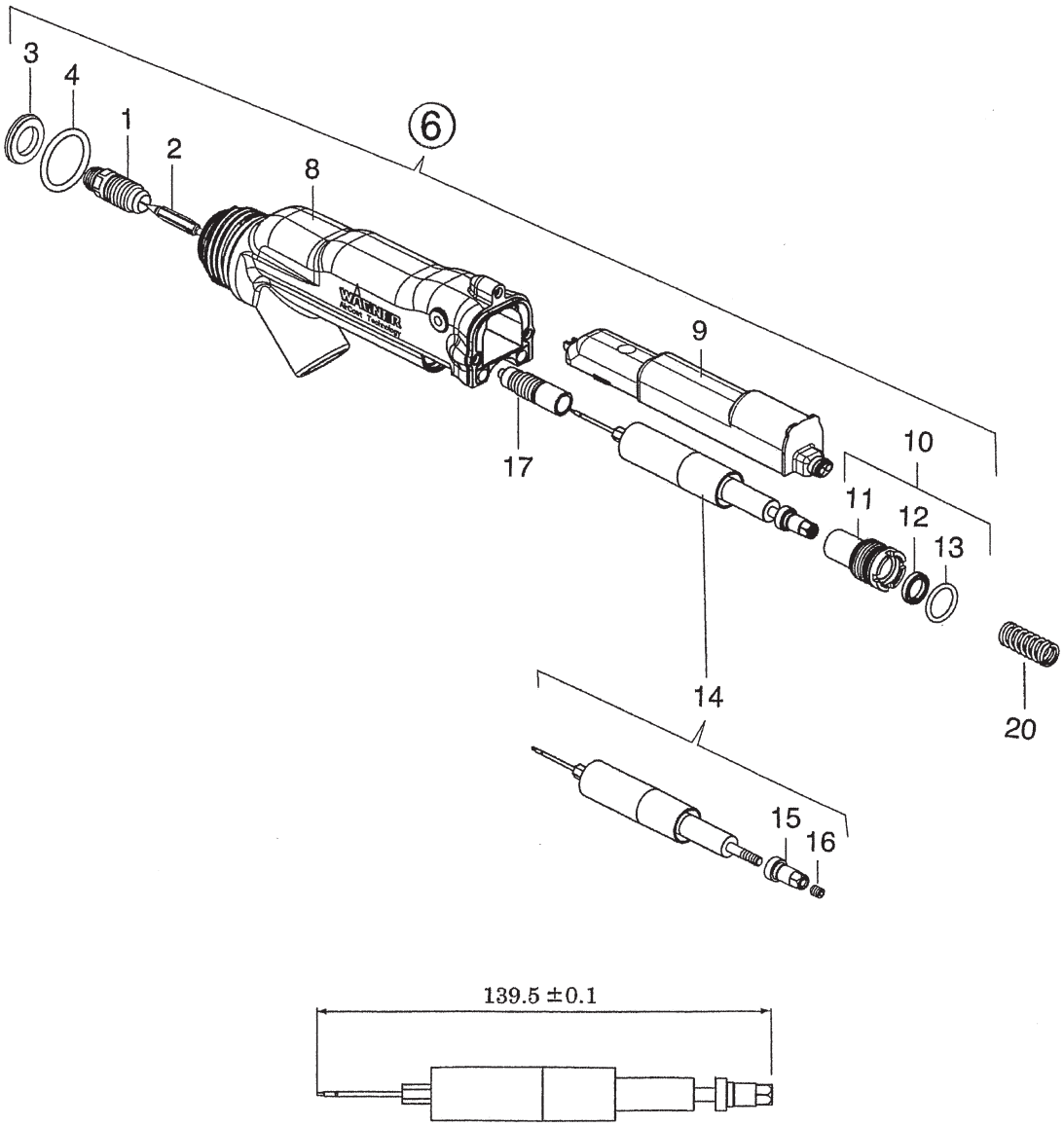

IF20017B

仕様・品番・価格は予告なく変更する事があります。

POS	品番	品名	数量	定価	備考
⑥					
1	2312179	弁シートセット・STEEL	○ 1	19,500	
	2312176	弁シートセット・PEEK		19,500	
2	2312184	ニードル弁・PEEK	○ 1	30,600	
	2312185	ニードル弁・STEEL		30,600	
3	2309391	マニホールドリング	○ 1	3,900	
4	2307180	O リング	○ 1	4,000	
8	2314271	ボディ	1	52,300	
9	2312181	カスケード	1	83,000	
10	2357665	バルブロッドクランプセット	1	8,500	
11	2307062	バルブロッドクランプ	(1)	2,600	
12	2311562	ロッドシール	○ (1)	870	
13	9974166	O リング	○ (1)	730	
14	2312177	バルブロッドセット	○ 1	11,300	
15	2307059	調整ナット	1	1,900	
16	9901411	六角穴付止めねじ	(1)		
17	2357106	パッキンセット	○ 1	19,500	
20	2311849	スプリング	1	380	
	2326335	EA ガンサービスセット	○	79,600	P6,P10 の○も含まれる

LF20017B

仕様・品番・価格は予告なく変更する事があります。

ハンドル Assy.

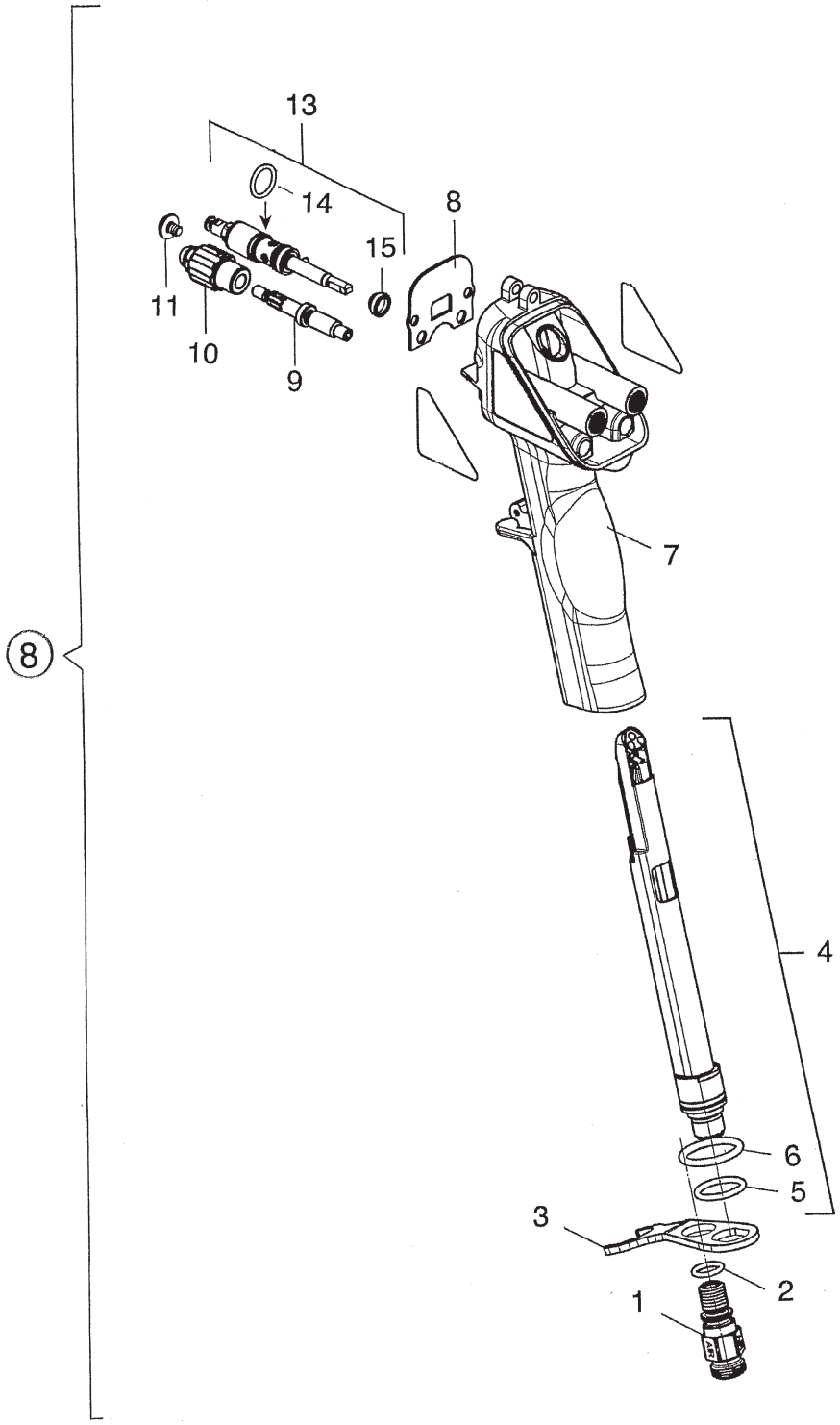

IF20018C

仕様・品番・価格は予告なく変更する事があります。

POS	品番	品名	数量	定価	備考
⑧					
1	2307288	ホースフィッティング	1	4,000	
2	9971025	O リング	○ 1	730	
3	2307290	チューブブラケット	1	2,600	
4	2312182	プラグジョイント	1	33,700	
5	9971364	O リング	(1)	460	
6	9974166	O リング	○ (1)	730	
7	2314270	ハンドル	1	33,700	
8	2307232	シールパッキン	○ 1	2,500	
9	2307281	ガイド	1	2,500	
10	2325789	アジャスター	1	6,000	
11	2309825	止めねじ	1	6,400	T20
13	2312189	エアーバルブセット	1	27,500	
14	9974218	O リング	○ (1)	220	
15	2310692	シールパッキン	○ (1)	1,100	
	2326335	EA ガンサービスセット	○	79,600	

LF20018C

仕様・品番・価格は予告なく変更する事があります。