モーター部

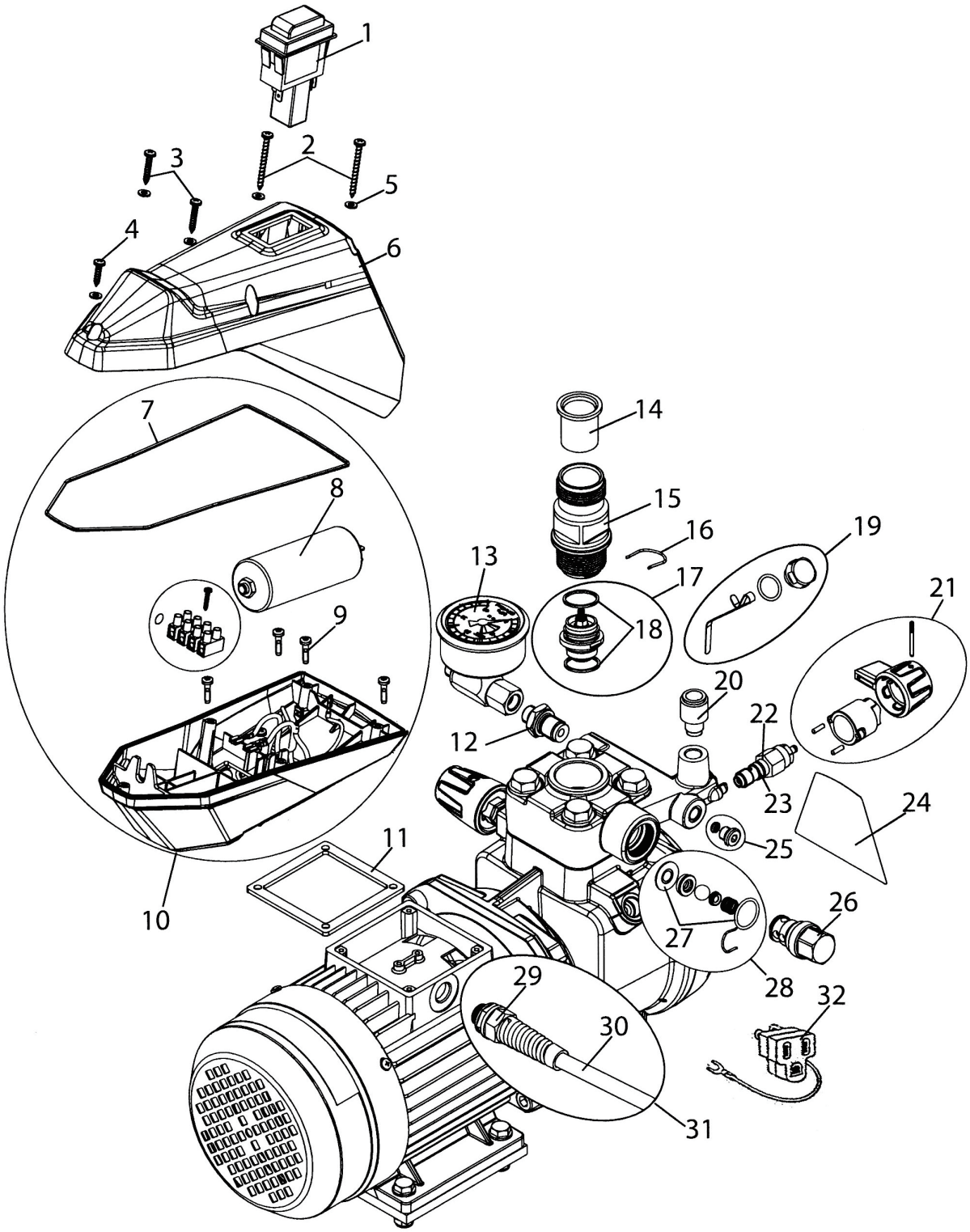

HERO23 motor

仕様・品番・価格は予告なく変更する事があります。

POS	品番	品名	数量	定価	備考
1	2411455	電源スイッチ	1	21,800	
2	2393002	タッピン丸平小ねじ	2	160	4.2x45
3	2393003	タッピン丸平小ねじ	2	160	4.2x25
4	2388381	タッピン丸平小ねじ	1	160	4.2x22
5	2388377	平ワッシャー	5	750	
6	2369533	カバー	1	2,000	
7	2304608	2422779 へ変更シーリング丸コード	(1)	290	
8	2393240	コンデンサー 100 μ F400V	(1)	2,900	
9	2393018	丸平小頭ねじ	(4)	160	M4x18
10	2393035	ターミナルボックス Assy	1	4,500	Pos.7-9 含む
11	2369517	モーターガスケット	1	290	
12	2369436	ダブルコネクター	1	1,900	
13	2383995	HEA チップ用圧力計	1	11,600	
14	2369454	吸入口チューブ	1	1,400	
15	2388291	吸入弁ハウジング	1	5,100	
16	2369455	クリップ	1	240	
17	2393043	吸入弁セット	1	12,600	Pos.8 の 2 ケ含む
18	2369458	プラスチックワッシャー	(2)	160	
19	2393044	オイルキャップスクリュー Assy	1	1,100	
20	2369586	リターンホースフィッティング	1	990	
21	2393047	リリーフバルブノブ ASSY	1	1,800	
22	2369631	リリーフバルブ	1	9,700	Pos.23 含む
23	9971395	O リング	1	970	10 × 1.25
24	2393275	「Hero23」 モデルラベル	1	290	
25	2393049	シーリングリングとロッキングスクリュー	1	450	
26	2393102	吐出弁ハウジングセット	1	2,900	
27	2393105	O リングとシーリングリング	(1)	290	
28	2393106	吐出弁サービスセット	1	16,500	Pos.27 含む
29	2388374	コードクランプ	(1)	710	
30	2393241	電源ケーブル	(1)	8,400	
31	2399031	電源ケーブル Assy	1	8,900	Pos.29,30 含む
32	2231000	OA アダプター	1	2,700	

HERO23 motor

仕様・品番・価格は予告なく変更する事があります。

油圧部

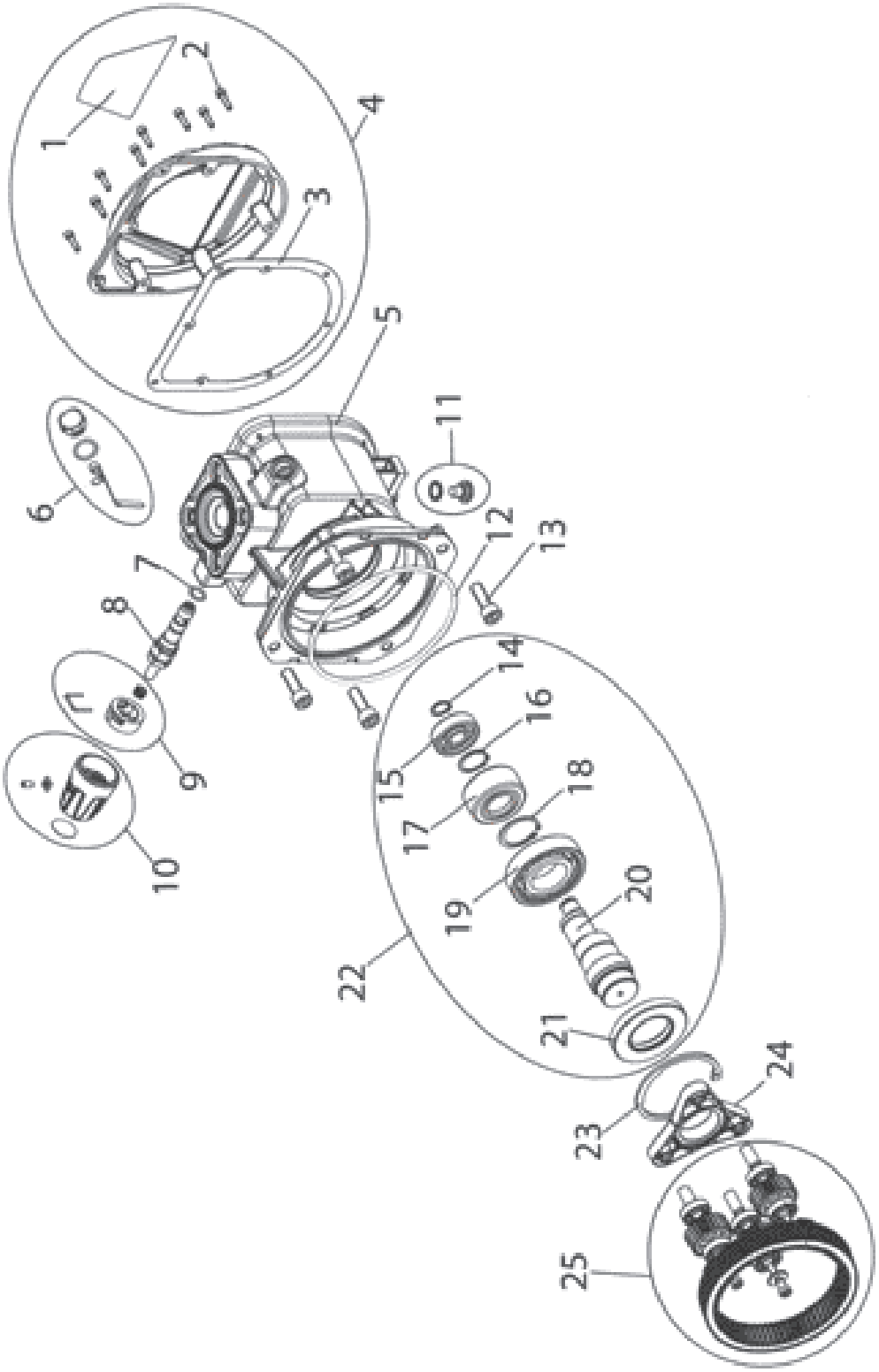

HERO23 yuatsu

仕様・品番・価格は予告なく変更する事があります。

POS	品番	品名	数量	定価	備考
1	2393275	「Hero23」モデルラベル	(1)	290	
2	2393126	六角穴付ボルト	(8)	160	
3	2369493	シーリング	(1)	990	
4	2393127	フロントカバー Assy	1	2,400	Pos.1-3 含む
5	2388471	油圧ハウジング	1	10,500	
6	2393044	オイルキャップスクリュー Assy	1	1,100	
7	9971365	O リング	1	380	9.25 × 1.78
8	2369477	圧力調整弁 Assy	1	9,200	
9	2393130	ストップブッシング Assy	1	710	
10	2393131	圧力調整ノブ Assy	1	1,900	
11	2393132	シーリングスクリューとシール	1	710	
12	2391115	O リング	1	200	
13	2393133	六角穴付ボルト	4	290	
14	9998144	スナップリング	(1)	530	15 × 1
15	9960113	ボールベアリング	(1)	9,200	6302
16	9922506	スナップリング	(1)	460	25 × 1.2
17	9960431	ローラベアリング	(1)	34,500	NUTR25
18	9922518	スナップリング	(1)	340	35 × 1.5
19	9960151	ボールベアリング	(1)	4,000	6207
20	2369378	偏心シャフト	(1)	5,600	
21	9970532	オイルシール	(1)	2,900	40 × 70 × 10
22	2369380	偏心シャフト Assy	1	25,000	Pos.14-21 含む
23	3056464	スナップリング	1	2,300	75 × 2.5
24	2369384	プラネットキャリヤー	1	840	
25	2393134	プラネットキャリヤーサービスキット	1	4,100	

HERO23 yuatsu

仕様・品番・価格は予告なく変更する事があります。

ポンプ部

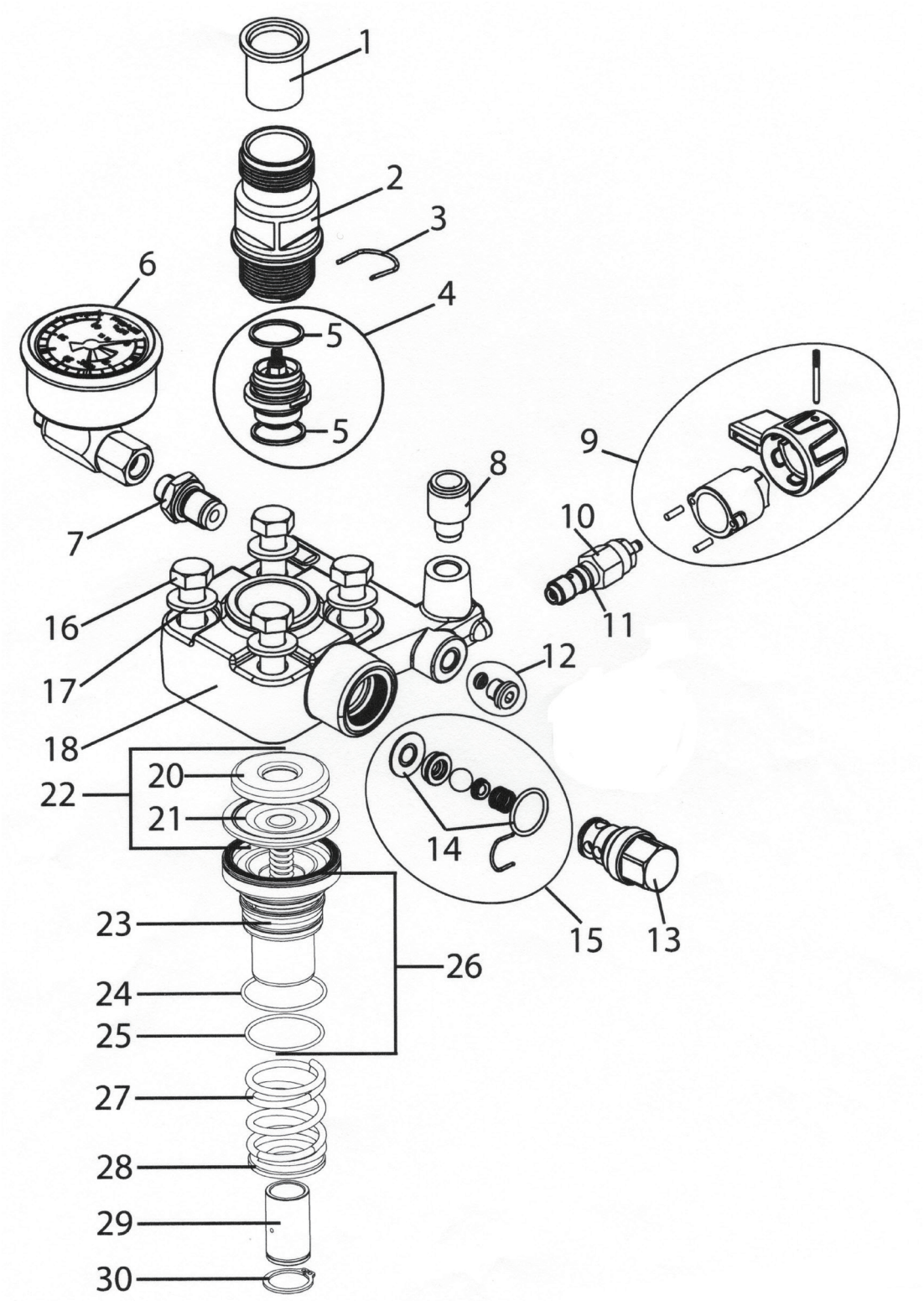

HERO23 pump

仕様・品番・価格は予告なく変更する事があります。

POS	品番	品名	数量	定価	備考
1	2369454	吸入口チューブ	1	1,400	
2	2388291	吸入弁ハウジング	1	5,100	
3	2369455	クリップ	1	240	
4	2393043	吸入弁セット	1	12,600	Pos.5 含む
5	2369458	プラスチックワッシャー	(2)	160	
6	2383995	HEA チップ用圧力計	1	11,600	
7	2369436	ダブルコネクター	1	1,900	
8	2369586	リターンホースフィッティング	1	990	
9	2393047	リリーフバルブノブ ASSY	1	1,800	
10	2369631	リリーフバルブ	1	9,700	Pos.11 含む
11	9971395	O リング	1	970	10 × 1.25
12	2393049	シーリングリングとロッキングスクリュー	1	450	
13	2393102	吐出弁ハウジングセット	1	2,900	
14	2393105	O リングとシーリングリング	(1)	290	
15	2393106	吐出弁サービスセット	1	16,500	Pos.14 含む
16	9900217	六角ボルト	1	620	M12 × 60
17	9920134	ワッシャー A12	1	130	
18	2369435	ペイントベース	1	14,000	
19	2393137	ペイントベースサービスキット	(1)	14,700	Pos.16-18 含む
20	2369432	インサート	(1)	710	
21	2369431	ダイアフラム	(1)	8,000	
22	2393138	ダイアフラムセット・インサート付	1	8,400	Pos.21,22 含む
23	2369422	プレッシャーインサート	(1)	7,100	
24	2337112	O リング	(1)	320	37.8 × 1.78
25	2337113	O リング	(1)	230	34.7 × 1.78
26	2393139	プレッシャーインサートサービスキット	1	7,400	Pos.23-25 含む
27	2369425	プレッシャースプリング	1	450	
28	3061423	ディスク	1	660	
29	2369424	ピストン	1	3,700	
30	2337078	固定リング	1	100	

HERO23 pump

仕様・品番・価格は予告なく変更する事があります。

高圧フィルターセット（オプション）

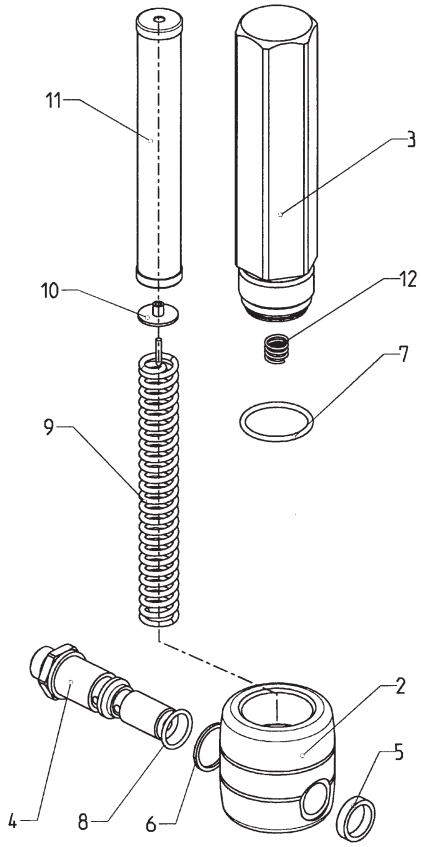

IC10026A

POS	品番	品名	数量	定価	備考
	97123	フィルターセット	1	51,400	
2	97301	フィルターブロック	1	8,200	
3	97302	フィルターハウジング	1	8,400	
4	97303	中空ボルト	1	5,400	
5	97304	シーリング	1	1,400	
6	9970110	シーリング	1	290	
7	9974027	O リング 30 × 2	1	320	PTFE
8	9971401	O リング	1	2,800	16 × 2 白
9	757-105	コアスプリング	1	1,600	
10	702-251	スプリングガイド	1	770	
11	730-067	フィルター	1	3,700	60 メッシュ
	0508450	フィルター		3,700	100 メッシュ
	730-067-30	フィルター		3,700	30 メッシュ
12	9994245	プレッシャースプリング	1	9,900	

LC10026A

仕様・品番・価格は予告なく変更する事があります。

トロリー部

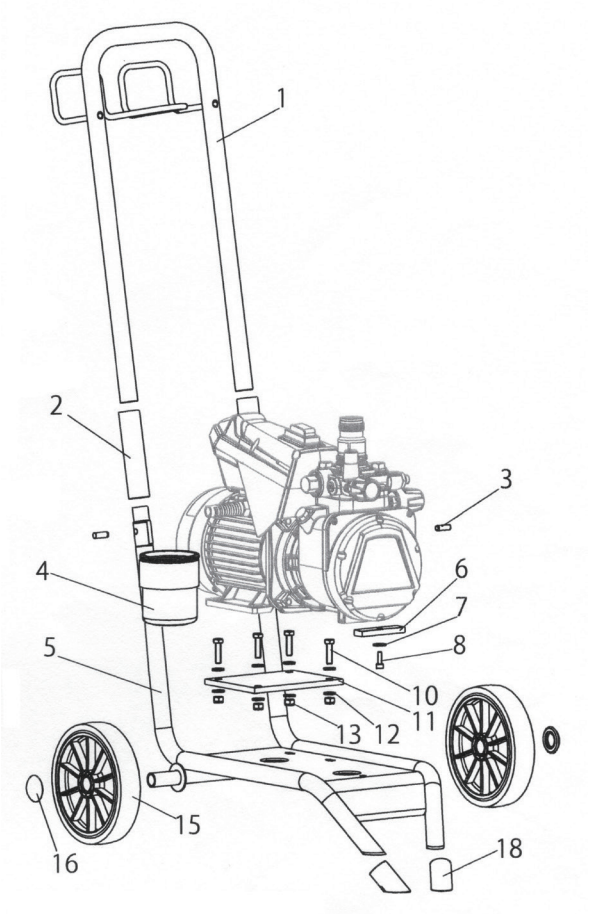

HERO23 trolley

POS	品番	品名	数量	定価	備考
1	2369570	索引バー	1	7,300	
2	13806	スリーブ	2	1,900	
3	2396299	中空リベット	2	160	
4	2343481	洗浄タンクとホルダーセット	1	16,600	
	55553	フィルターコンテナー	(1)	3,400	
	252264	コンテナ受け	(1)	6,900	
5	2369550	トロリー下部フレーム	1	27,700	
6	2369578	ダンパー	1	370	
7	9920304	ディスクＢ 6.4	1	110	
8	9900325	六角穴付ボルト	1	190	M6 × 16
9	2393118	ダンパーセット	(1)	510	Pos.6-8 含む
10	9900118	六角ボルト	4	230	M8 × 30
11	2369545	中間プレート	1	1,400	
12	9920102	平ワッシャー	8	180	M8
13	9910208	ロックナット	4	230	
14	2393119	中間プレート Assy	(1)	3,700	Pos.10-13 含む
15	2369556	ホイール	2	2,000	
16	9994950	ジクキャップ	2	690	
17	2393121	ホイール完全	(1)	2,400	Pos.15-16 含む
18	2388543	脚	2	190	

仕様・品番・価格は予告なく変更する事があります。

サクションセット

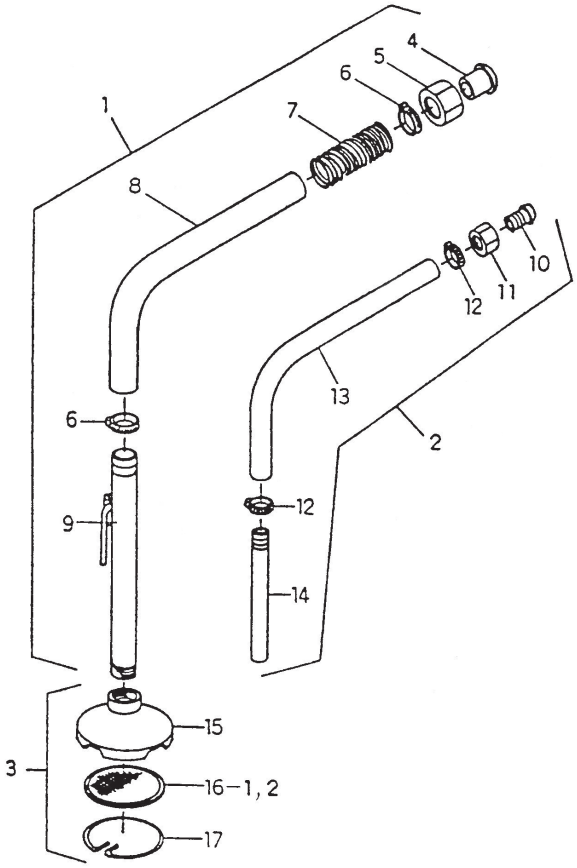

ID10000A-2

POS	品番	品名	数量	定価	備考
1	2230341	吸入ホースセット	1	19,400	φ 25 × 800 透明ウレタン
2	2230343	リターンホースセット	1	10,300	φ 12 × 800 透明ウレタン
3	2230342	アルミフィルターセット	1	7,800	φ 100
4	34602	吸入ニップル	(1)	1,800	
5	253426	ユニオンナット	(1)	1,800	
6	2240083	ホースバンド・35	(2)	660	25 ～ 35
7	2240343	ガードスプリング	(1)	2,800	
8	2240078	スプリングホース	(1)	15,500	φ 25 × 800 透明
9	2240344	吸入パイプ	(1)	8,100	
10	2241111	リターンホース用ニップル	(1)	940	
11	2240018	リターンホース用六角ナット	(1)	2,700	
12	2240022	ホースバンド・20	(2)	780	13 ～ 22
13	2240071	スプリングホース	(1)	6,100	φ 12 × 800 透明ウレタン
14	2240349	リターンパイプ	(1)	3,100	
15	2240345	フィルタボディ アルミ	(1)	9,800	φ 100
16-1	2240346	フィルター	(1)	2,800	0.8 mm φ 100
16-2	2240355	フィルター	(1)	2,900	0.4 mm φ 100
17	2240347	スプリングリング	(1)	2,100	

LD10001A-1

仕様・品番・価格は予告なく変更する事があります。

5L ホッパーセット （オプション）

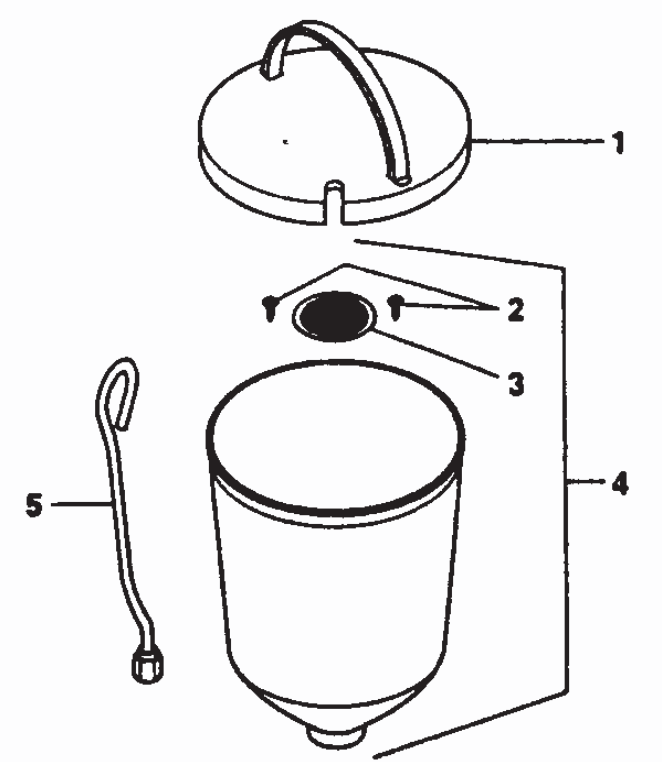

ID10012A

POS	品番	品名	数量	定価	備考
	341265	5L ホッパーセット		40,300	
1	340901	ホッパーカバー	1	11,800	
2	9902313	タッピンねじ	(2)	110	
	9920314	ワッシャー	(2)	100	
3	37607	フィルター	(1)	6,000	0.8mm
	3756	フィルター		5,300	0.4mm
4	340904	ホッパーボデイ	1	31,500	
5	340908	リターンチューブ	1	11,000	

LD10012B

仕様・品番・価格は予告なく変更する事があります。