全体図

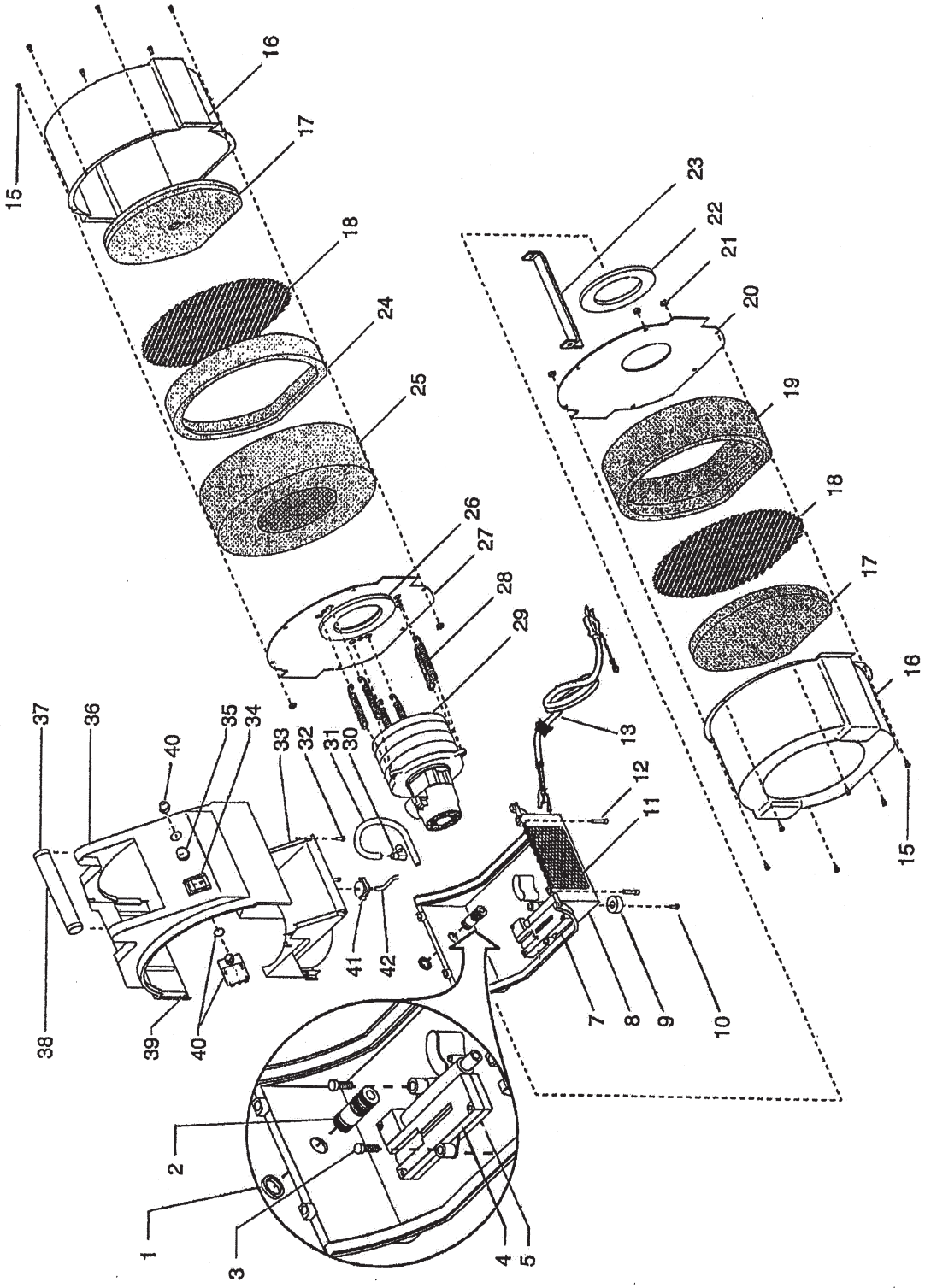

IC00002A

仕様・品番・価格は予告なく変更する事があります。

2024.02

POS	品番	品名	数量	定価	備考
1	0524407	リングナット	1	4,600	
2	0277439	エクステンションパイプ	1	2,900	
3	9805286	タッピンねじ	2	200	
4	0277443	ブリーダーボックスカバー	1	1,700	
5	0277442	ブリーダーボックスベース	1	1,700	
7			1		供給不可
8			1		供給不可
9	0090628	ダンパーゴム	4	680	
10	9805288	十字穴付小ねじ	4	200	
11	0277383	通風板	1	3,300	
12	9800319	六角穴付ボルト	4	240	1/4 × 19
13	0524888	電源コード Assy	1		
	2232000	プラグ付コード端子付	(1)	4,200	3 芯 φ 2 × 3 m
	9852378	コードクランプ	(1)	380	
15	0293395	ヘキサローブ小ねじ	12	200	T20
16	0277366	フィルターケース	2	12,400	
17	0279937	エアーフィルター	1	7,700	2 枚セット
18	0277367	防護ネット	2	2,600	
19	0277371	消音パット	1	6,300	
20	0277369	カバー	1	3,700	
21	0277396	樹脂ナット	6	280	
22	0276598	ガスケット	1	930	
23	0277501	ブラケット	1	930	
24	0277368	消音パット	1	2,600	
25	0277159	サイレンサーセット	1	15,100	
26	0279466	ガスケット	1	1,900	
27	0277370	タービン支持プレート	1	3,700	
28	0279415	スプリング	6	380	
29			1		供給不可
	0277243	モーターブラシ	(2)	11,300	
30	0276511	エルボフィッティング	1	1,700	
31	9881911	ブリーダーチューブ	1	1,200	
32	9803104	ヘキサローブ小ねじ	6	200	T20
33			1		供給不可
34	9850936	スイッチ	1	5,900	
35	0295225	警報ランプ	1	3,700	
36			1		供給不可
37	0277389	ガスケット	2	380	
38	0277380	ハンドル	1	2,900	
39	0277372	ガスケット	2	380	
40	0295960	サーキットブレーカーセット	1	8,400	
	9850937	サーキットブレーカー	(1)	6,200	15A
	9850938	保護キャップ	(1)	3,300	
41	0277472	エアーフロースイッチ	1	6,200	
42	0277475	エアーフローチューブ	1	680	

LC00002C

仕様・品番・価格は予告なく変更する事があります。