全体図

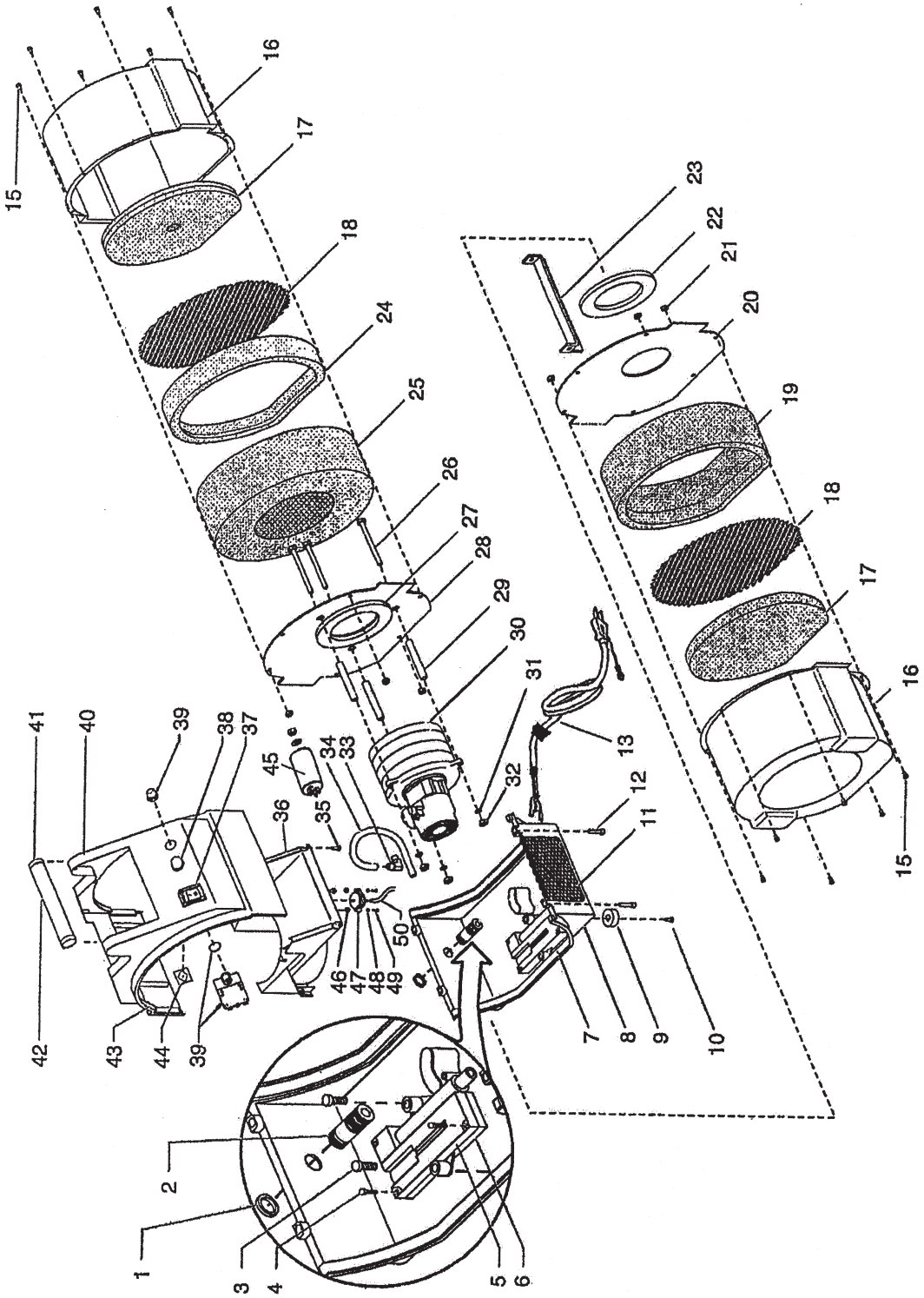

IC00003B

仕様・品番・価格は予告なく変更する事があります。

2024.02

POS	品番	品名	数量	定価	備考
1	0524407	リングナット	1	4,600	
2	0277439	エクステンションパイプ	1	2,900	
3	9805286	タッピンねじ	2	200	
4	9802213	タッピンねじ	4	200	
5	0277443	ブリーダーボックスカバー	1	1,700	
6	0277442	ブリーダーボックスベース	1	1,700	
7			1		供給不可
8	0524348	下部ハウジング	1		
9	0090628	ダンパーゴム	4	680	
10	9805288	十字穴付小ねじ	4	200	
11	0277383	通風板	1	3,300	
12	9800319	六角穴付ボルト	4	240	1/4 × 19
13	0524888	電源コード Assy	1		
	2232000	プラグ付コード端子付	(1)	4,200	3 芯 φ 2 × 3 m
	9852378	コードクランプ	(1)	380	
15	0293395	ヘキサローブ小ねじ	12	200	T20
16	0277366	フィルターケース	2	12,400	
17	0279938	エアーフィルターセット	1	8,400	2枚組
18	0277367	防護ネット	2	2,600	
19	0277371	消音パット	1	6,300	
20	0277369	カバー	1	3,700	
21	0277396	樹脂ナット	6	280	
22	0276598	ガスケット	1	930	
23	0277501	ブラケット	1	930	
24	0277368	消音パット	1	2,600	
25	0277159	サイレンサーセット	1	15,100	
26	9805316	六角ボルト	3	200	1/4 × 20
27	0277469	ガスケット	1	1,900	
28	0277997	タービン支持プレート	1	3,700	
29	0277669	スペーサー	3	790	
30			1		供給不可
	0277243	モーターブラシ	(2)	11,300	
31	9821503	平ワッシャー	3	190	1/4
32	9810108	六角ナット	3	190	1/4
33	0276511	エルボフィッティング	1	1,700	
34	9881911	ブリーダーチューブ	1	1,200	
35	9803104	ヘキサローブ小ねじ	6	200	T20
36	0524691	ガンホルダー	1	2,600	
37	9850936	スイッチ	1	5,900	
38	0295225	警報ランプ	1	3,700	
39	0295960	サーキットブレーカーセット	1	8,400	
	9850937	サーキットブレーカー	(1)	6,200	15A
	9850938	保護キャップ	(1)	3,300	
40	0277591	上ハウジング	1	18,000	
41	0277389	ガスケット	2	380	
42	0277380	ハンドル	1	2,900	
43	0277372	ガスケット	2	380	
44	9811124	板ナット	1	200	
45	0524598	コンデンサー	1	2,700	
46	9810102	六角ナット	2	190	
47	0277472	エアーフロースイッチ	1	6,200	
48	9821512	ワッシャー	2	190	1/4
49	9804919	十字穴付小ねじ	2	200	
50	0277475	エアーフローチューブ	1	680	

仕様・品番・価格は予告なく変更する事があります。