アイスブレーカー構成表

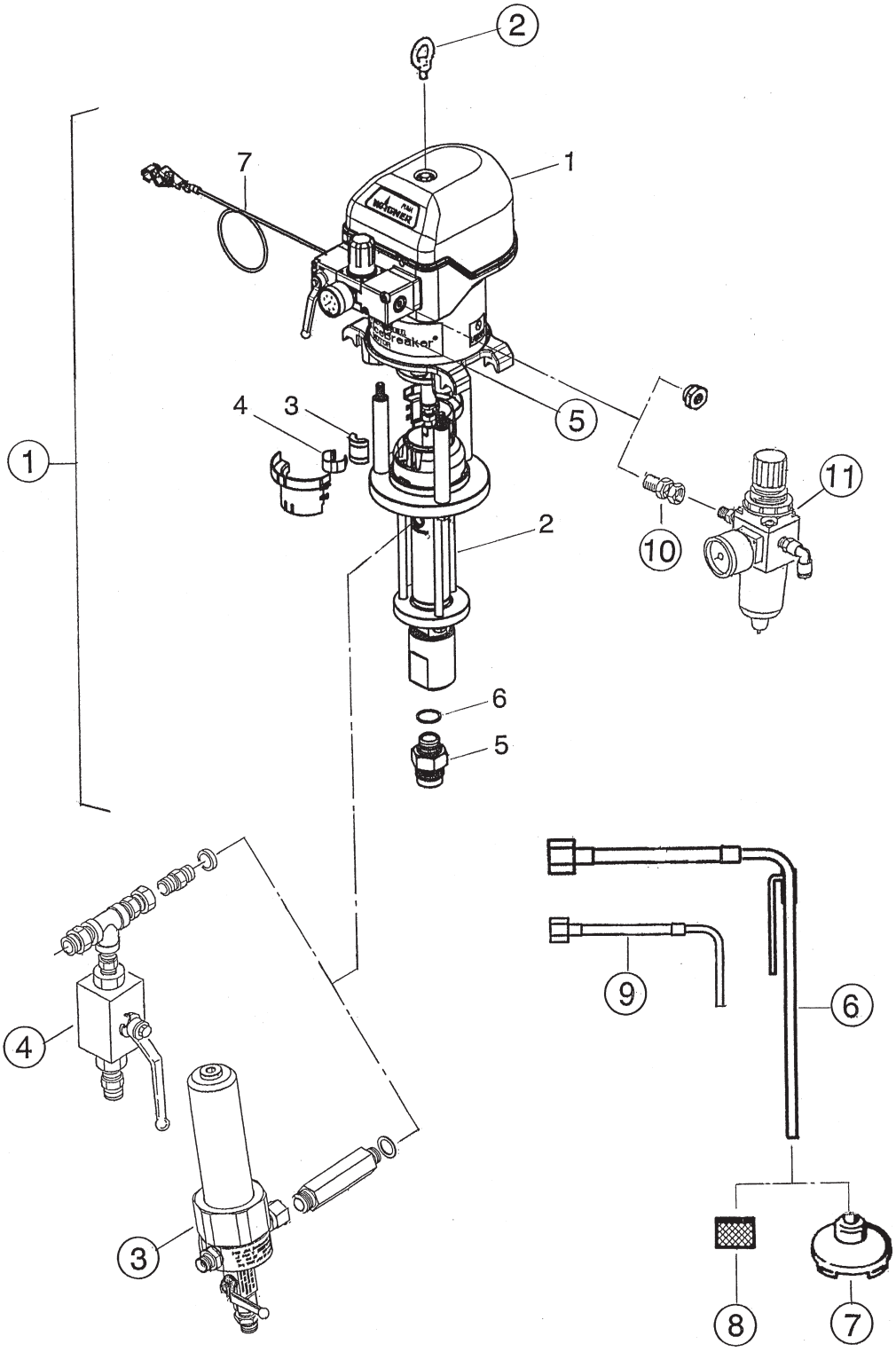

IE00099A

仕様・品番・価格は予告なく変更する事があります。

<table>
<tr><td></td><td>W10-70</td><td>W18-40</td><td>P28-40</td><td>L35-70</td><td>L35-150</td><td>J75-150</td><td>J38-300</td></tr>
<tr><td>①ポンプセット</td><td>366112</td><td>366110</td><td>367103</td><td>368103</td><td>368106</td><td>369121</td><td>369125</td></tr>
<tr><td>1．エアーモーター</td><td>366080</td><td>366080</td><td>367080</td><td>368080</td><td>368081</td><td>369080</td><td>369080</td></tr>
<tr><td>2．塗料ポンプ</td><td>368070</td><td>367070</td><td>367070</td><td>368070</td><td>368071</td><td>368071</td><td>369070</td></tr>
<tr><td>3．カップリング</td><td colspan="3">367529</td><td colspan="4">368529</td></tr>
<tr><td></td><td colspan="3">¥13,000</td><td colspan="4">¥12,700</td></tr>
<tr><td>4．スプリング</td><td colspan="3">367530</td><td colspan="4">368530</td></tr>
<tr><td></td><td colspan="3">¥2,900</td><td colspan="4">¥4,700</td></tr>
<tr><td>5．サクションホース</td><td>368958</td><td colspan="2">367958</td><td colspan="3">368958</td><td>369958</td></tr>
<tr><td>取付金具</td><td>¥9,000</td><td colspan="2">¥6,900</td><td colspan="3">¥9,000</td><td>¥14,500</td></tr>
<tr><td>6．シーリングワッシャ</td><td>9974110</td><td colspan="2">9974109</td><td colspan="3">9974110</td><td>9974126</td></tr>
<tr><td></td><td>¥2,200</td><td colspan="2">¥960</td><td colspan="3">¥2,200</td><td>¥2,500</td></tr>
<tr><td>7．アース線</td><td colspan="7">236219</td></tr>
<tr><td></td><td colspan="7">¥7,700</td></tr>
<tr><td>②アイボルト</td><td colspan="3">9907133</td><td colspan="2">9907134</td><td></td><td></td></tr>
<tr><td></td><td colspan="3">¥960</td><td colspan="2">¥1,300</td><td></td><td></td></tr>
<tr><td>③高圧フィルターセット</td><td colspan="3">2205000</td><td colspan="3">2205002</td><td>2205003</td></tr>
<tr><td></td><td colspan="3">¥240,000</td><td colspan="3">¥240,000</td><td>¥260,000</td></tr>
<tr><td>④リターンバルブセット</td><td colspan="3">2205010</td><td></td><td></td><td></td><td></td></tr>
<tr><td></td><td colspan="3">廃番・供給不可</td><td></td><td></td><td></td><td></td></tr>
<tr><td>⑤エアー供給口</td><td colspan="3">2104255</td><td colspan="2">2104254</td><td colspan="2">2104253</td></tr>
<tr><td></td><td colspan="3">¥3,100</td><td colspan="2">¥1,100</td><td colspan="2">¥1,700</td></tr>
<tr><td>⑥吸入ホースセット</td><td colspan="3">2206704</td><td>2206700</td><td colspan="3">2324116</td></tr>
<tr><td></td><td colspan="3">¥31,200</td><td>¥46,700</td><td colspan="3">¥35,800</td></tr>
<tr><td>⑦吸入フィルター</td><td colspan="3">229209</td><td>2230342</td><td></td><td></td><td></td></tr>
<tr><td></td><td colspan="3">¥7,500</td><td>¥7,800</td><td></td><td></td><td></td></tr>
<tr><td>⑧吸入フィルター</td><td></td><td></td><td></td><td></td><td colspan="3">250245</td></tr>
<tr><td></td><td></td><td></td><td></td><td></td><td colspan="3">¥7,100</td></tr>
<tr><td>⑨リターンホースセット</td><td colspan="4">2206705</td><td colspan="3">367189</td></tr>
<tr><td></td><td colspan="4">¥14,400</td><td colspan="3">¥31,000</td></tr>
<tr><td>⑩袋ナット付アダプター</td><td colspan="4">2104490</td><td></td><td></td><td></td></tr>
<tr><td></td><td colspan="4">¥1,900</td><td></td><td></td><td></td></tr>
<tr><td>⑪フィルター</td><td colspan="4">2205801</td><td></td><td></td><td></td></tr>
<tr><td>レギュレーターセット</td><td colspan="4">¥28,300</td><td></td><td></td><td></td></tr>
</table>

LE00099A

仕様・品番・価格は予告なく変更する事があります。

レオパードφ 150 × 75[PN 368080](L35-70)

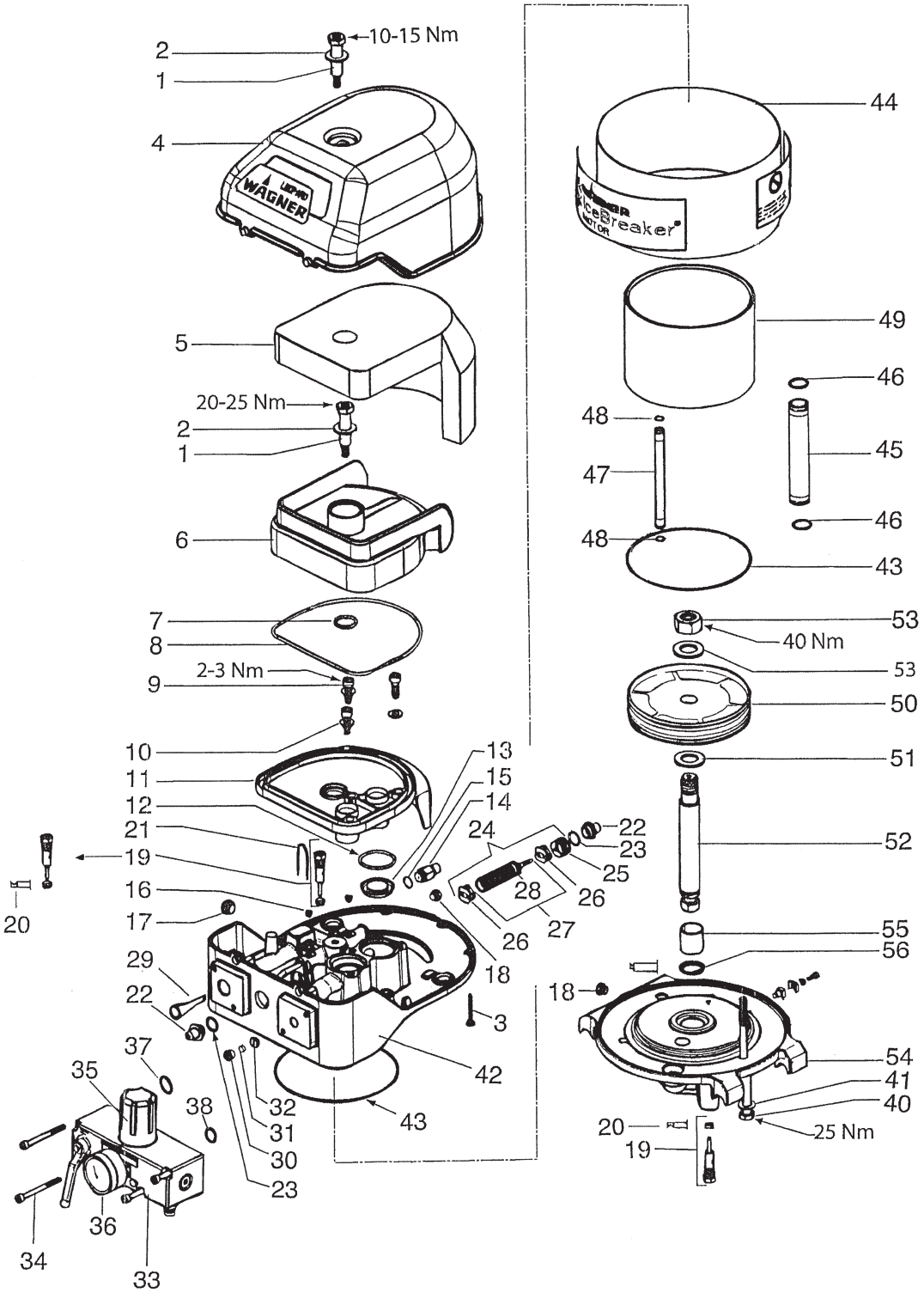

IE00103A

仕様・品番・価格は予告なく変更する事があります。

2024.02

POS	品番	品名	数量	定価	備考
1	368324	ディスタンスボルト	2	7,800	
2	9925026	平ワッシャー	2	540	M14
3	9907125	ヘキサローブタッピンねじ	2	540	T25・5.8 × 40
4	368311	カバー	1	49,600	
5	368319	消音マット	1	14,700	
6	368310	消音器	1	30,600	
7	9974101	O リング	1 ●	640	ハウジングカバー
8	9974100	O リング	1 ●	760	ハウジングカバー
9	9900313	六角穴付ボルト	3	230	M8 × 25
10	9920102	平ワッシャー	3	180	M8
11	368309	ハウジングカバー	1	30,600	
12	9974096	O リング	2 ●	540	
13	L423.06	排気シール	2 ●	14,700	
14	368286	安全弁	1	6,400	
15	9970149	シーリングリング	1 ●	600	
16	9998674	プラグ	2	2,200	コントロールハウジング
17	9998274	プラグ	2	2,200	コントロールハウジング
18	9998675	プラグ	2	2,200	フランジ
19	369290	パイロットバルブ	2	8,000	
20	9974217	ロッドシール	(2)	2,700	
21	368320	ストッパー	2	2,600	
22	367307	シーリングプラグ	2	710	
23	9974085	O リング	2 ●	450	コントロールユニット
24	9943081	コントロールユニット	1	45,000	
25	368038	スプールロック	(1)	4,400	
26	368313	ダンパー	(2)	1,100	
27	9943081	コントロールユニット	(1)	45,000	
28	9974142	O リング	(6)	540	
29	367313	エアーフィルター	1 ●	5,300	
30	367324	フィルター押え	1	2,600	
31	367314	コントロールエアーフィルター	1 ●	2,000	
32	367325	スロットル	1	1,100	
33	2328607	エアーコントロールユニット 6 セット	1	89,600	
34	9906011	六角穴付ボルト	4	250	M6 × 65
35	9999506	エアーレギュレターセット	(1)	38,700	
36	9998725	圧力計	(1)	7,700	
37	9974086	O リング	(1) ●	450	
38	3055026	O リング	1	380	
40	9900225	六角ボルト	3	1,500	M10 × 150
41	9920106	平ワッシャー	3	210	M10
42	2359171	コントロールハウジング	1	190,000	
43	9974087	O リング	2 ●	1,200	
44	368312	シリンダーカバー	1	25,800	
45	368304	エアーパイプ	1	15,400	
46	9971137	O リング	2 ●	690	エアーパイプ
47	367305	コントロールエアーパイプ	1	4,900	
48	9974089	O リング	2 ●	400	コントロールエアー
49	368303	シリンダー	1	38,700	
50	9998662	ピストンヘッド	1	41,700	
51	9920110	平ワッシャー	2	380	M20
52	368302	ピストンロッド	1	33,700	
53	9910605	六角ナット	1	1,400	M20
54	368316	フランジ	1	170,000	
55	9962019	ブッシング	1	5,300	
56	9974091	シーリングパッキン	1 ●	2,600	
	368995	エアーモーターサービスセット	●	46,400	

仕様・品番・価格は予告なく変更する事があります。

70cc[PN 368070](W10-70/L35-70)

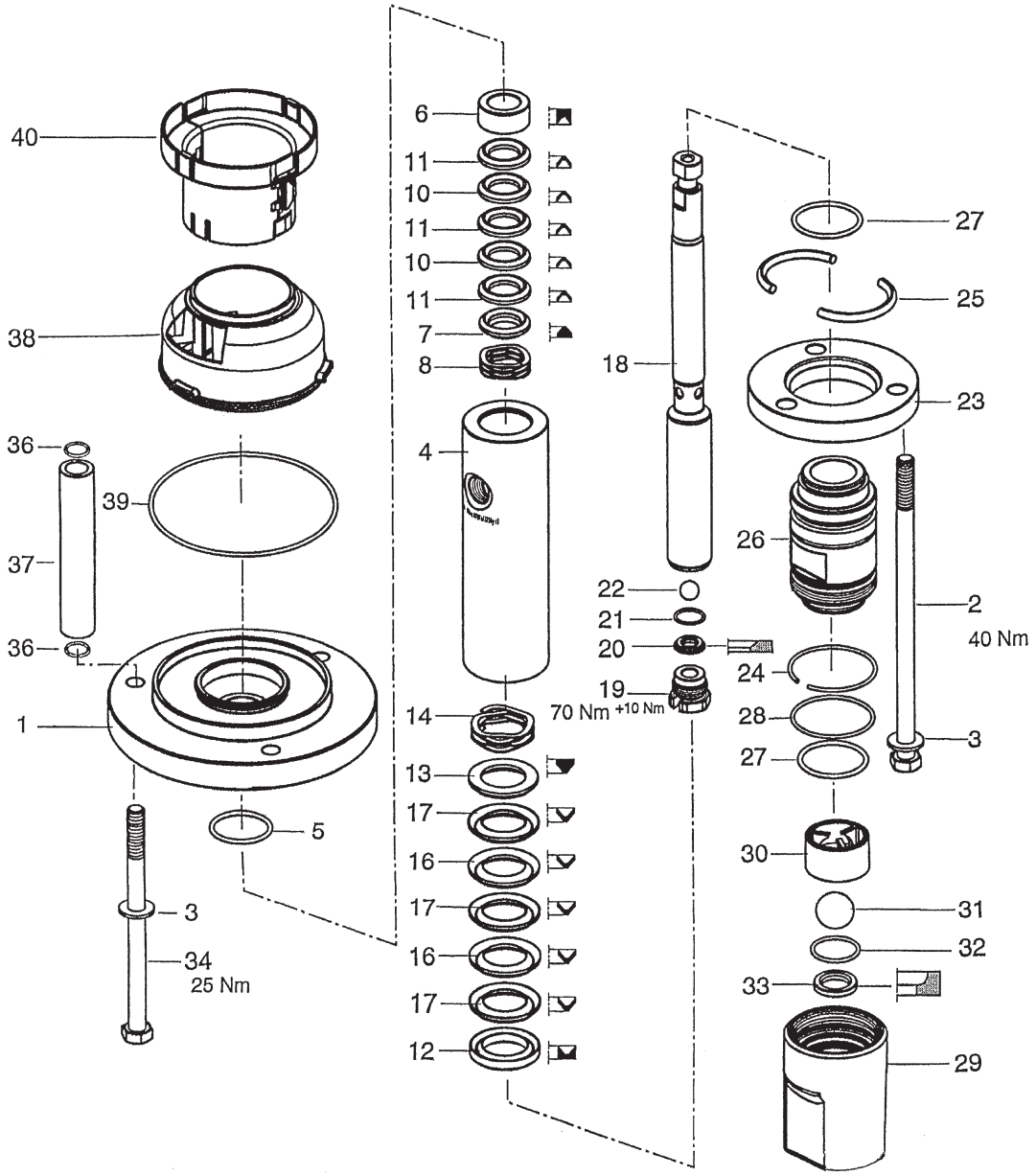

IE00111A

仕様・品番・価格は予告なく変更する事があります。

POS	品番	品名	数量	定価	備考
1	368501	上フランジ	1	46,400	
2	9907124	六角ボルト	3	1,200	M10 × 200
3	9920106	平ワッシャー	6	210	M10
4	368502	上部シリンダー	1	49,600	
5	9974092	O リング黒	1 ●	1,200	
6	368516	サポートリング	1	4,800	
7	368519	プレッシャーリング	1	1,900	
8	9998670	ウエーブワッシャー	1 ●	7,800	
10	367522	V パッキン	2 ●	4,600	TG
	367900	V パッキン	(2)	6,400	T
	367922	V パッキン	(2)	8,800	L
11	367523	V パッキン	3 ●	4,000	PE
12	368518	サポートリング	1	8,700	
13	368519	プレッシャーリング	1	1,900	
14	9998671	ウエーブワッシャー	1 ●	7,300	
16	368522	V パッキン	2 ●	6,000	TG
	368900	V パッキン	(2)	6,900	T
	368922	V パッキン	(2)	13,500	L
17	368523	V パッキン	3 ●	5,300	PE
18	368505	ピストン	1	87,600	
19	368506	ロックねじ	1	8,800	
20	368510	吐出弁シート	1	22,700	
21	368528	O リング白	1 ●	1,700	
22	9941512	弁ボール	1 ●	2,900	φ 15
23	368511	下フランジ	1	24,200	
24	368513	リング	1	1,500	
25	368512	半割りリング	2	3,100	
26	368503	下部シリンダー	1	56,000	
27	368525	O リング	2 ●	2,200	
28	9974107	O リング	1 ●	960	
29	368504	吸入ハウジング	1	41,700	
30	368507	ボールガイド	1 ●	3,000	
31	9943082	弁ボール	1 ●	5,900	φ 28
32	368527	O リング	1 ●	1,200	
33	368509	吸入弁シート	1	24,200	
34	9900225	六角ボルト	3	1,500	M10 × 150
36	9974089	O リング	6 ●	400	コントロールエアー
37	367306	スペーサー	3	5,300	
38	367531	オイルカップ	1	6,500	
39	9974093	O リング	1 ●	930	
40	367532	カップリングカバー	1	2,900	
	368990	塗料ポンプサービスセット	●	73,300	

LE00111A

※ 368990　塗料ポンプサービスセットには、PN9974116 O リング (35-150/75-150 用) が含まれます

仕様・品番・価格は予告なく変更する事があります。

高圧フィルターセット・S (G3/8)[PN 2205002]

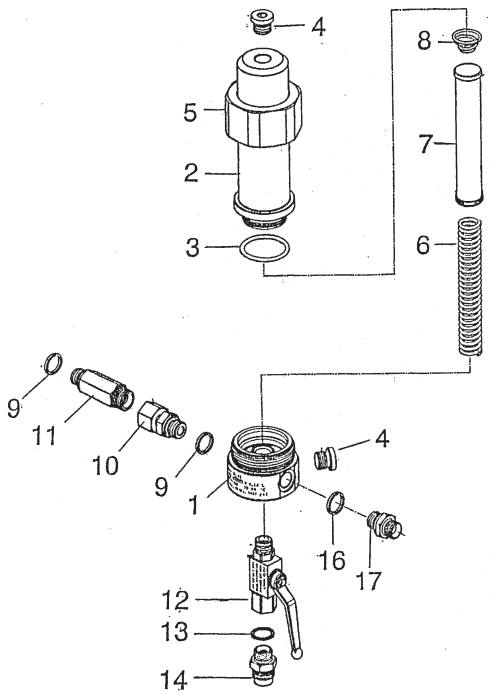

IE00121A

POS	品番	品名	数量	定価	備考
1	367910	フィルターボデイ	1	70,200	HPF
2	367911	フィルターハウジング	1	91,000	HPF
3	367914	O リング	1	2,400	
4	9907127	プラグ	2	6,400	
5	367912	ナット	1	32,000	HPF
6	9894245	コアスプリング	1	1,700	
7	14068	フィルター・100 メッシュ	1	7,800	
8	3514058	フィルタースプリング	1	930	
9	9925024	シーリングワッシャー	1	760	A18 × 22 × 2.5
10	9998680	コネクター	1	13,100	G3/8 × M20 × 1.5F
11	367916	ソケット	1	9,400	
12	9998679	リターンバルブ	1	27,500	
13	9974111	シーリングワッシャー	1	640	
14	367962	リターンホース取付金具	1	4,000	G3/8 × M20
16	9970103	シーリングワッシャー	1	460	14 × 18 × 1.5
17	2104983	ホースジョイント SUS・G3/8	1	3,300	

LE00121A

仕様・品番・価格は予告なく変更する事があります。

サクションセット

L35-70

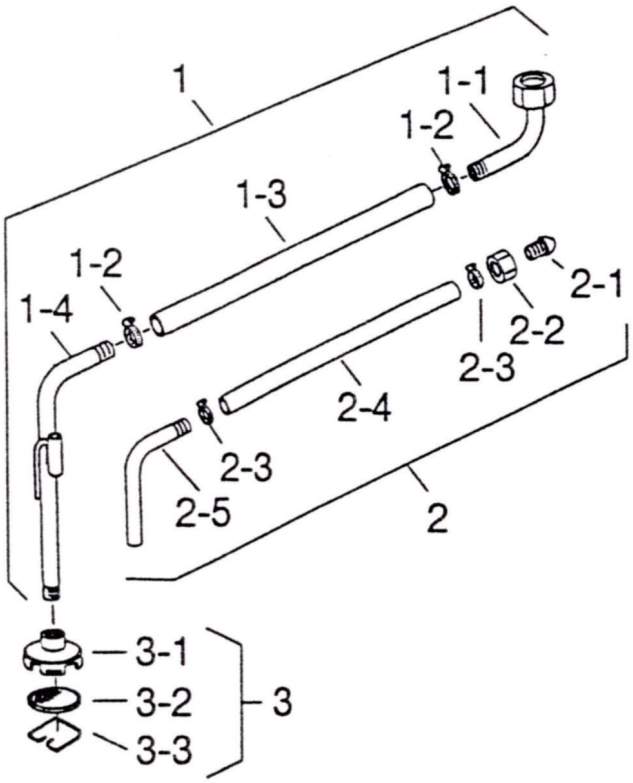

IF00012A

POS	品番	品名	数量	定価	備考
1	2206700	吸入ホースセット	1	46,700	
1-1	2206060	吸入ホース用エルボ	(1)	14,700	
1-2	2240083	ホースバンド・35	(2)	660	25 ～ 35
1-3	2240078	スプリングホース	(1)	15,500	φ 25 × 800 透明
1-4	2240040	吸入ホース用パイプ	(1)	13,000	
2	2206705	リターンホースセット	1	14,400	
2-1	2241111	リターンホース用ニップル	(1)	940	
2-2	2240018	リターンホース用六角ナット	(1)	2,700	
2-3	2240022	ホースバンド・20	(2)	780	13 ～ 22
2-4	2240071	スプリングホース	(1)	6,100	φ 12 × 800 透明ウレタン
2-5	2240042	リターン ホース用パイプ	(1)	5,000	
3	2230342	アルミフィルターセット	1	7,800	φ 100
3-1	2240345	フィルタボディ アルミ	(1)	9,800	φ 100
3-2	2240346	フィルター	(1)	2,800	0.8 mm φ 100
3-3	2240347	スプリングリング	(1)	2,100	

LF00012A

仕様・品番・価格は予告なく変更する事があります。

トロリーセット

L35-70

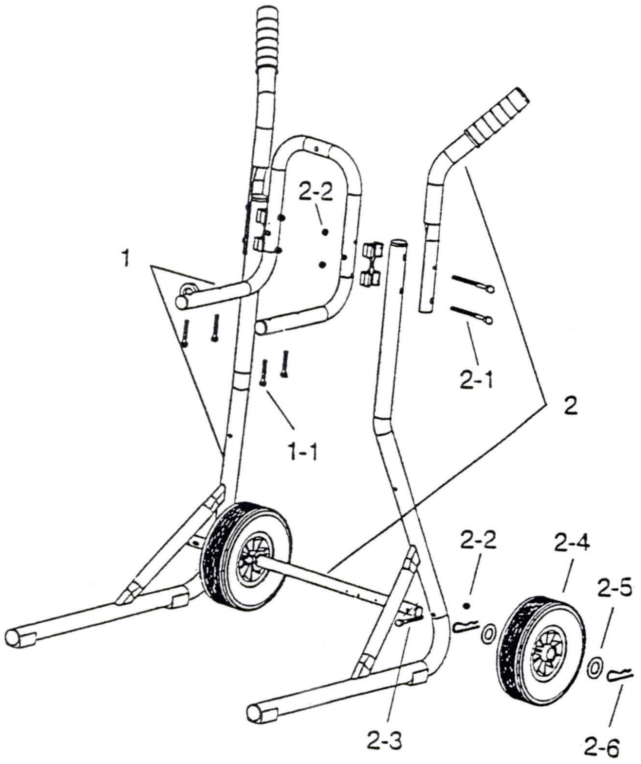

IE00010A

POS	品番	品名	数量	定価	備考
1	368021	トロリーフレーム	1	120,000	
1-1	9900218	六角ボルト	(4)	310	M6 × 35
2	367022	車輪・ハンドル	1	71,200	
2-1	9907129	六角ボルト	(4)	590	M6 × 80
2-2	9910204	ゆるみ止め付六角ナット	(6)	260	
2-3	9907045	六角ボルト	(2)	310	M6 × 55
2-4	9994957	タイヤ	(2)	9,900	
2-5	340372	ワッシャー	(4)	670	
2-6	9995302	スプリングピン	(4)	400	

LE00010A

仕様・品番・価格は予告なく変更する事があります。