エアーモーター部

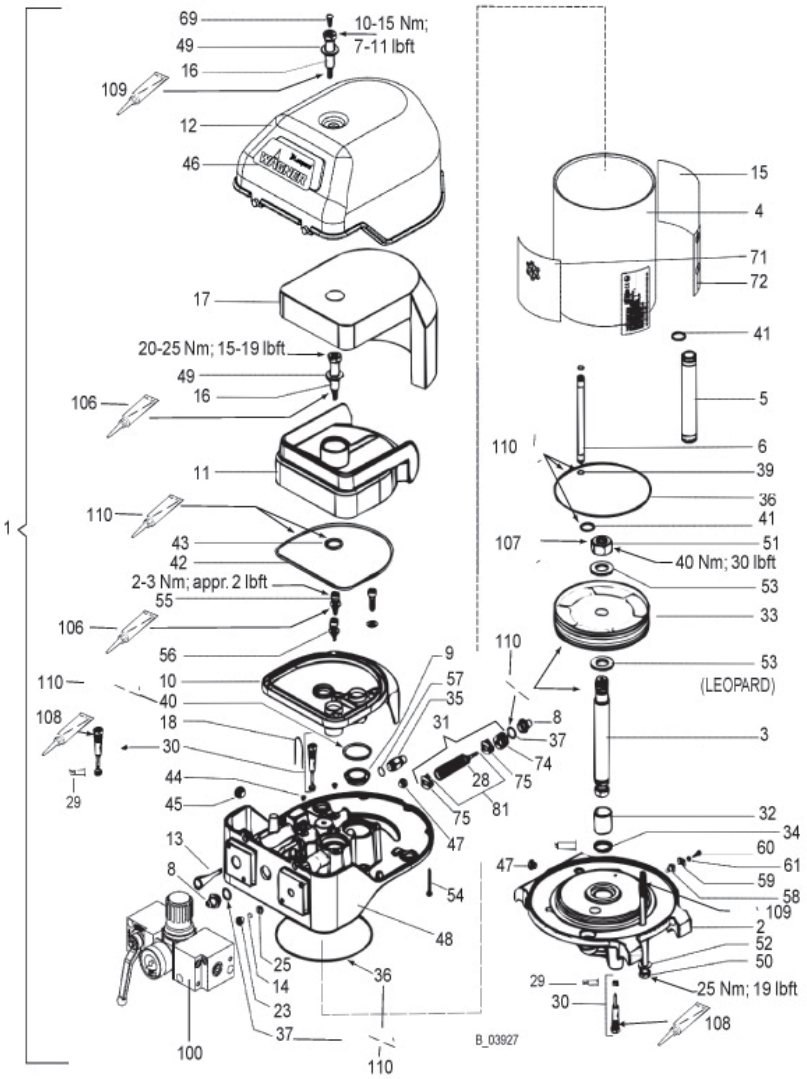

IE00130A

※エアーコントロールユニット（POS.100） 別頁参照

※コントロールユニット（POS.81）の分解不可

仕様・品番・価格は予告なく変更する事があります。

Leopard 35-70 new

WAGNER

POS	品番	品名	数量	定価	備考
1	2329621		1		
2	368316	フランジ	1	170,000	
3	368302	ピストンロッド	1	33,700	
4	368303	シリンダー	1	38,700	
5	368304	エアーパイプ	1	15,400	
6	367305	コントロールエアーパイプ	1	4,900	
8	367307	シーリングプラグ	2	710	
9	L423.06	排気シール	● 2	14,700	
10	368309	ハウジングカバー	1	30,600	
11	368310	消音器	1	30,600	
12	368311	カバー	1	49,600	
13	367313	エアーフィルター	● 1	5,300	
14	367314	コントロールエアーフィルター	● 1	2,000	
15	2332082		1		
16	368324	ディスタンスボルト	2	7,800	
17	368319	消音マット	1	14,700	
18	368320	ストッパー	2	2,600	
23	367324	フィルター押え	1	2,600	
25	367325	スロットル	1	1,100	
28	9974142	O リング	6	540	
29	9974217	ロッドシール	2	2,700	
30	369290	パイロットバルブ	2	8,000	
31	9943081	コントロールユニット	1	45,000	
32	9962019	ブッシング	1	5,300	
33	9998662	ピストンヘッド	1	41,700	
34	9974091	シーリングパッキン	● 1	2,600	
35	368286	安全弁	1	6,400	
36	9974087	O リング	● 2	1,200	
37	9974085	O リング	● 2	450	コントロールユニット
39	9974089	O リング	● 2	400	コントロールエアー
40	9974096	O リング	● 2	540	
41	9971137	O リング	● 2	690	エアーパイプ
42	9974100	O リング	● 1	760	ハウジングカバー
43	9974101	O リング	● 1	640	ハウジングカバー
44	9998674	プラグ	1	2,200	コントロールハウジング
45	9998274	プラグ	1	2,200	コントロールハウジング
46	2330371		1		
47	9998675	プラグ	2	2,200	フランジ
48	2359171	コントロールハウジング	1	190,000	
49	9925026	平ワッシャー	2	540	M14
50	9900225	六角ボルト	3	1,500	M10 × 150
51	9910605	六角ナット	1	1,400	M20
52	9920106	平ワッシャー	3	210	M10
53	9920110	平ワッシャー	1	380	M20
54	9907125	ヘキサローブタッピンねじ	2	540	T25・5.8 × 40
55	9900313	六角穴付ボルト	3	230	M8 × 25
56	9920102	平ワッシャー	3	180	M8
57	9970149	シーリングリング	● 1	600	
58	9952668	ベース	1	2,900	P28・L35・J38・J75
59	9952667	クランプ	1	800	P28・L35・J38・J75
60	9900701	すり割付小ねじ	1	220	M5 × 12

LE00130A-1-2-1

仕様・品番・価格は予告なく変更する事があります。

2024.02

POS	品番	品名	数量	定価	備考
61	9921505	スプリングワッシャー	1	190	M5
69	9998718	コントロールピストン受け	1	310	
71	2330382		1		
72	2332077		1		
74	368038	スプールロック	1	4,400	
75	368313	ダンパー	2	1,100	
81	9943081	コントロールユニット	1	45,000	
100	2328607	エアーコントロールユニット 6 セット	1	89,600	
106	9992590		1		
107	9992511	ロックタイト 243	1		
108	9992831		1		
109	9992616	モリコート DX グリース	1		
110			1		供給不可
	368995	エアーモーターサービスセット	●	46,400	

LE00130A-1-2-2

仕様・品番・価格は予告なく変更する事があります。

エアーコントロールユニット

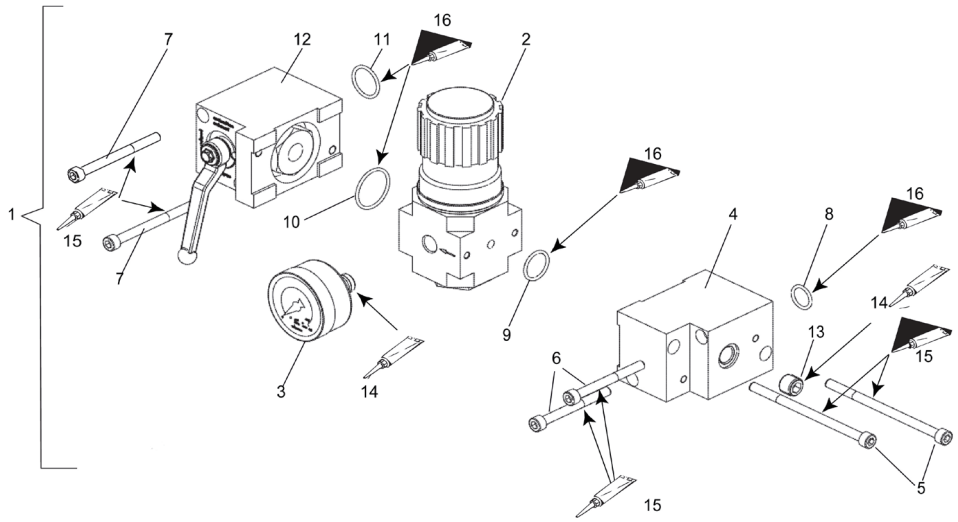

IE00136A

POS	品番	品名	数量	定価	備考
1	2328607	エアーコントロールユニット 6 セット	1	89,600	
2	2309973	圧力レギュレーター バルブ 6	1	22,700	
3	9998725	圧力計	1	7,700	
4	2309783	ディストリビューター 6	1	27,500	
5	3050699	六角穴付ボルト	2	320	
6	9907024	六角穴付ボルト	2		
7	3050697	六角穴付ボルト	2	250	
8	9974166	O リング	1	730	
9	9971018	O リング	1	240	
10	3105540	O リング	1	690	
11	9971137	O リング	1	690	エアーパイプ
12	2370107	エッジボールバルブ 6	1	54,500	
13	9904407	六角穴付プラグ	1	250	R1/4
14	9992831		1		
15			1		
16		グリース	1		供給不可

LE00136A

仕様・品番・価格は予告なく変更する事があります。

塗料ポンプ部

70cc

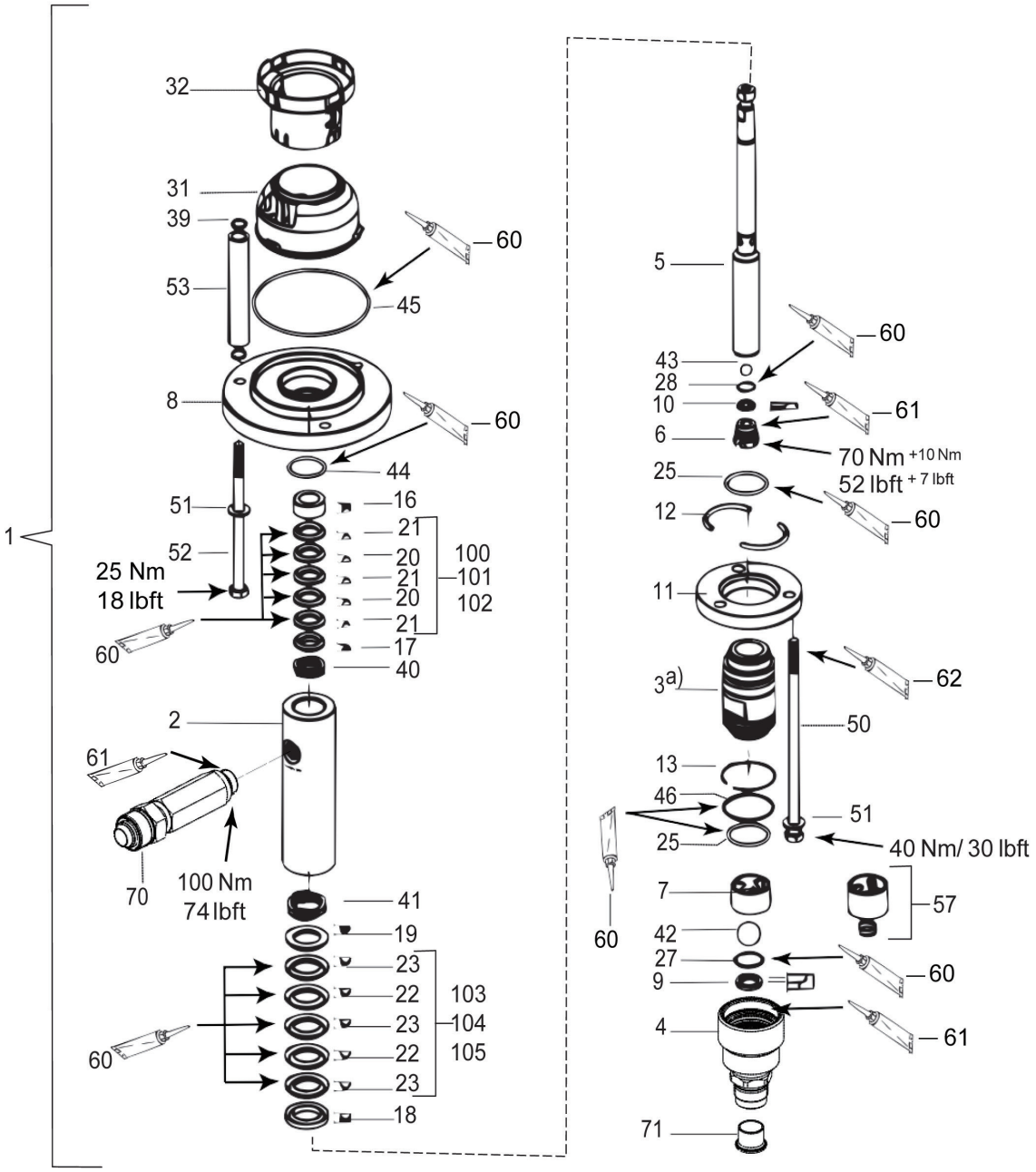

IE00141A

仕様・品番・価格は予告なく変更する事があります。

POS	品番	品名	数量	定価	備考
1	2329645	塗料ポンプ 70PE/TG	1		
	2329647		1		
2	368502	上部シリンダー	1	49,600	
3	368503	下部シリンダー	1	56,000	
4	2322465	インレットハウジング 70	1	33,700	
5	368505	ピストン	1	87,600	
6	368506	ロックねじ	1	8,800	
7	368507	ボールガイド	● 1 ○	3,000	
8	368501	上フランジ	1	46,400	
9	368509	吸入弁シート	1	24,200	
10	368510	吐出弁シート	1	22,700	
11	368511	下フランジ	1	24,200	
12	368512	半割りリング	2	3,100	
13	368513	リング	1	1,500	
16	368516	サポートリング	1	4,800	
17	367519	プレッシャーリング	1	1,500	
18	368518	サポートリング	1	8,700	
19	368519	プレッシャーリング	1	1,900	
100	367991	パッキンセット	1	29,200	PE/TG
101	367992	パッキンセット	1	32,000	PE-3 T-2
102	367993	パッキンセット	1	33,700	PE-3 L-2
20	367522	V パッキン	● 2	4,600	TG
	367900	V パッキン	2 ○	6,400	T
	367922	V パッキン	2	8,800	L
21	367523	V パッキン	● 3 ○	4,000	PE
103	368991	パッキンセット	1	24,200	PE/TG
104	368992	パッキンセット	1	35,300	PE-3 T-2
105	368993	パッキンセット	1	40,000	PE-3 L-2
22	368522	V パッキン	● 2	6,000	TG
	368900	V パッキン	2 ○	6,900	T
	368922	V パッキン	2	13,500	L
23	368523	V パッキン	● 3 ○	5,300	PE
25	368525	O リング	● 2 ○	2,200	
27	368527	O リング	● 1 ○	1,200	
28	368528	O リング白	● 1 ○	1,700	
31	367531	オイルカップ	1	6,500	
32	367532	カップリングカバー	2	2,900	
39	9974089	O リング	● 6 ○	400	コントロールエアー
40	9998670	ウエーブワッシャー	● 1 ○	7,800	(小)
41	9998671	ウエーブワッシャー	● 1 ○	7,300	(大)
42	9943082	弁ボール	● 1 ○	5,900	φ 28
43	9941512	弁ボール	● 1 ○	2,900	φ 15
44	9974092	O リング黒	● 1 ○	1,200	
45	9974093	O リング	● 1 ○	930	
46	9974107	O リング	● 1 ○	960	
50	9907124	六角ボルト	3	1,200	M10 × 200
51	9920106	平ワッシャー	6	210	M10
52	9900225	六角ボルト	3	1,500	M10 × 150
53	367306	スペーサー	3	5,300	
57	369926	高粘度材料用ボールガイド	1	81,400	標準外部品
60		グリース	1		供給不可
61	9992609		1		
62		グリース	1		
70	2329922	フィッティング	1	15,700	
71	2329898	ゴムスリーブ	1	370	
	368990	塗料ポンプサービスセット	●	73,300	PE/TG
	368994	サービスセット	○	71,900	PE/T

仕様・品番・価格は予告なく変更する事があります。

エアーコートレギュレーターセット

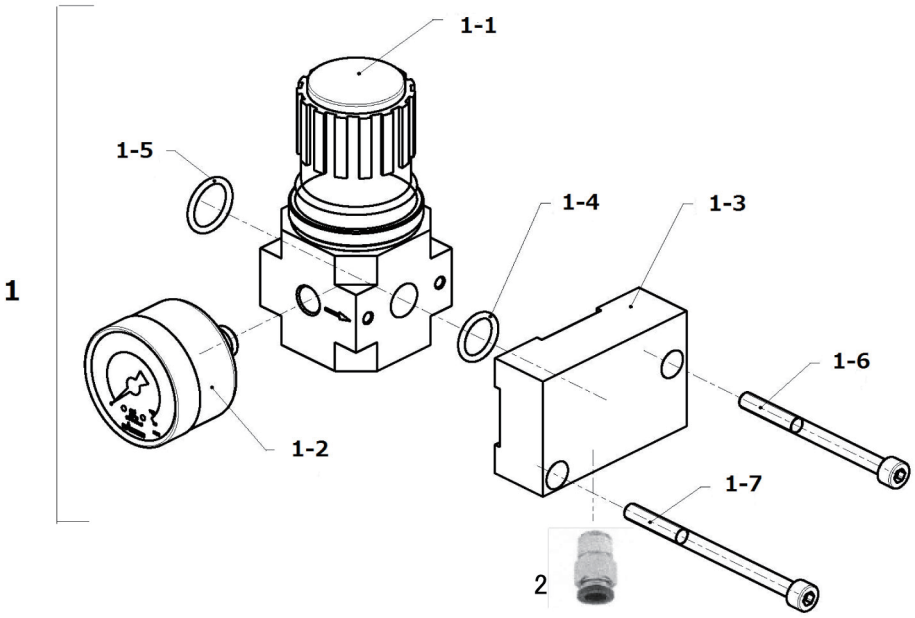

IE00152A

POS	品番	品名	数量	定価	備考
1	2328611	エアーコートレギュレーター	1	31,000	
1-1	2309972	圧力レギュレーターバルブ 4	1	12,700	
1-2	9998677	圧力計	1	7,700	
1-3	2325527	固定プレート	1		
1-4	9971313	O リング	1	640	12 × 2
1-5	9974166	O リング	1	730	
1-6	9900320	六角穴付ボルト	1	230	M5 × 60
1-7	9906021	六角穴付ボルト	1	320	M5 × 70
2	2103559	ハーフユニオン	1	1,800	R1/4M ×（ φ 8- φ 6）

LE00152A

仕様・品番・価格は予告なく変更する事があります。

サクションホースセット / リターンホースセット

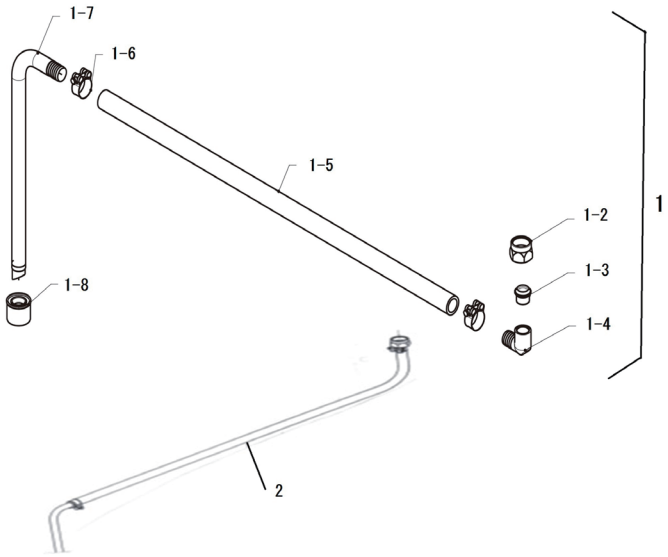

IF00040A

POS	品番	品名	数量	定価	備考
1	2324116	吸入ホースセット DN25	1	35,800	L35-70, L35-150, J75-150 共通
1-2	253426	ユニオンナット	1	1,800	
1-3	2322704	サクションニップル	1	5,700	
1-4	2323953	フィッティング	1	5,900	
1-5	2323474	サクションホース DN25 × 1m	1	5,400	
1-6	2323491	ホースバンド	2	2,400	
1-7	2324071	サクションパイプ	1	27,300	
1-8	2323325	サクションフィルター	1	5,400	DN25-18 メッシュ
2	367189	リターンホースセット	1	31,000	L35-70, L35-150, J75-150 共通

LF00040A

仕様・品番・価格は予告なく変更する事があります。

サクションセット / リターンホースセット

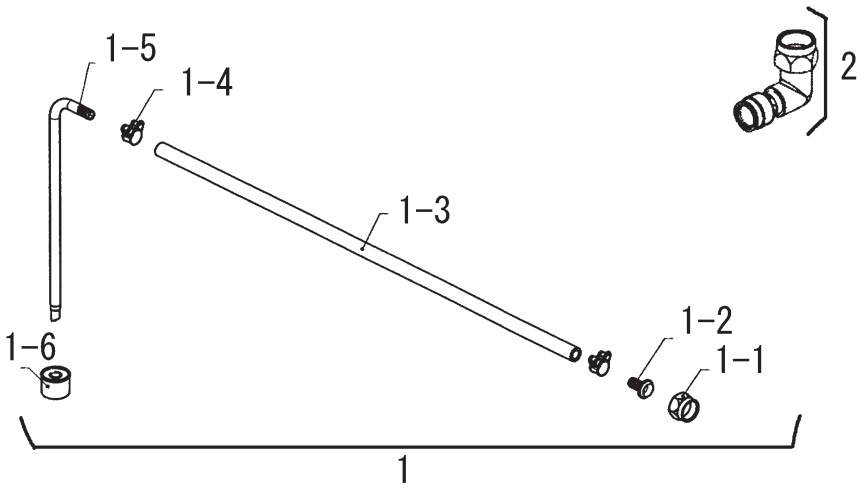

suctionDN16

POS	品番	品名	数量	定価	備考
1	2324110	サクションホースセット	1	33,100	DN16 フィルター付
1-1	253426	ユニオンナット	(1)	1,800	
1-2	2322702	サクションニップル	(1)	10,700	
1-3	2323329	LP- ホース D16-PN10 1m	(1)	5,300	
1-4	2323505	ホースバンド	(2)	2,900	
1-5			(1)		単品供給不可
1-6	2323396	サクションフィルター DN16・18	(1)	5,400	
2	2324247	サクションエルボ	1	20,500	

suctionDN16

仕様・品番・価格は予告なく変更する事があります。

5L ホッパーセット

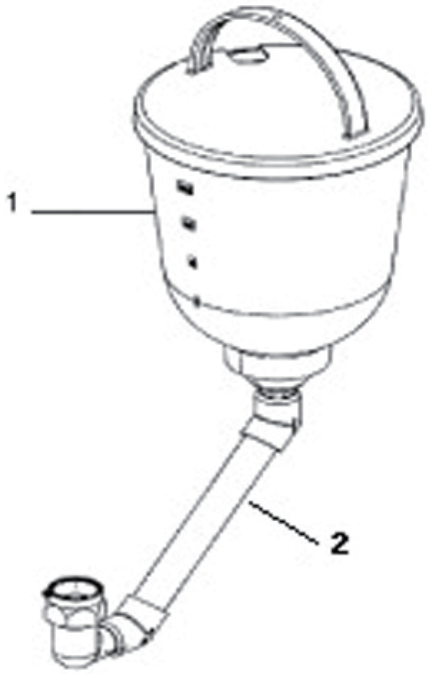

IE00046D

POS	品番	品名	数量	定価	備考
1	2332169	ピストンポンプ用 5L ホッパーセット	1	68,800	
2	2323225	サクションエルボ	1	55,700	

LE00046A