アイスブレーカー構成表

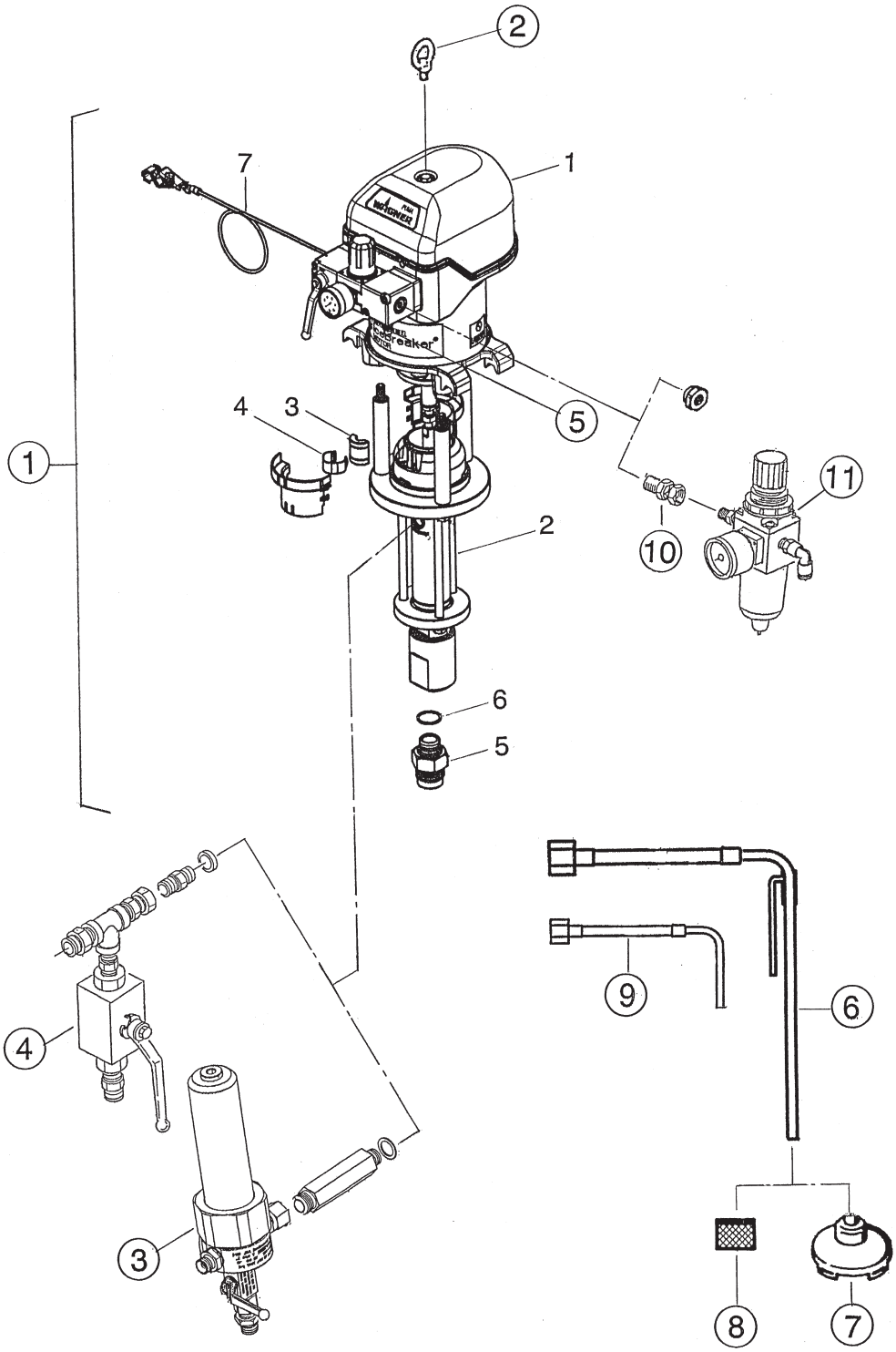

IE00099A

仕様・品番・価格は予告なく変更する事があります。

	W10-70	W18-40	P28-40	L35-70	L35-150	J75-150	J38-300
①ポンプセット	366112	366110	367103	368103	368106	369121	369125
1．エアーモーター	366080	366080	367080	368080	368081	369080	369080
2．塗料ポンプ	368070	367070	367070	368070	368071	368071	369070
3．カップリング	367529			368529			
	¥13,000			¥12,700			
4．スプリング	367530			368530			
	¥2,900			¥4,700			
5．サクションホース	368958	367958		368958			369958
取付金具	¥9,000	¥6,900		¥9,000			¥14,500
6．シーリングワッシャ	9974110	9974109		9974110			9974126
	¥2,200	¥960		¥2,200			¥2,500
7．アース線	236219						
	¥7,700						
②アイボルト	9907133			9907134			
	¥960			¥1,300			
③高圧フィルターセット	2205000			2205002			2205003
	¥240,000			¥240,000			¥260,000
④リターンバルブセット	2205010						
	廃番・供給不可						
⑤エアー供給口	2104255			2104254		2104253	
	¥3,100			¥1,100		¥1,700	
⑥吸入ホースセット	2206704			2206700	2324116		
	¥31,200			¥46,700	¥35,800		
⑦吸入フィルター	229209			2230342			
	¥7,500			¥7,800			
⑧吸入フィルター					250245		
					¥7,100		
⑨リターンホースセット	2206705				367189		
	¥14,400				¥31,000		
⑩袋ナット付アダプター	2104490						
	¥1,900						
⑪フィルター	2205801						
レギュレーターセット	¥28,300						

LE00099A

仕様・品番・価格は予告なく変更する事があります。

ピューマφ 100 × 75 [PN 367080](P28-40)

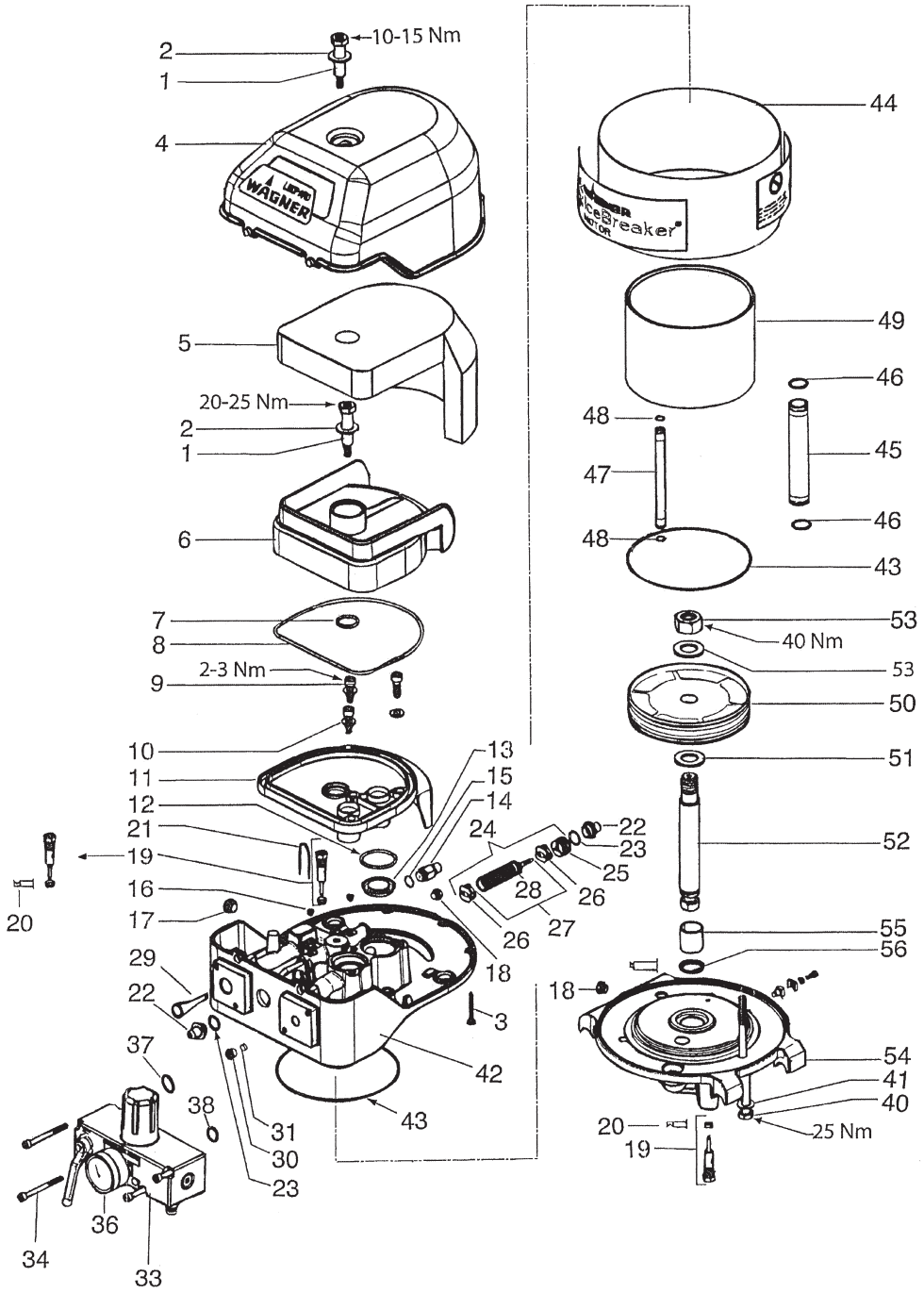

IE00101A

仕様・品番・価格は予告なく変更する事があります。

POS	品番	品名	数量	定価	備考
1	367318	ディスタンスボルト	2	5,300	
2	9925033	平ワッシャー	2	500	10.5 × 20 × 2
3	9907126	ヘキサローブタッピンねじ	2	540	T25・4.9 × 30
4	367311	カバー	1	12,500	
5	367319	消音マット	1	7,700	
6	367310	消音器	1	7,300	
7	9974098	O リング	1 ●	640	
8	9974097	O リング	1 ●	580	
9	9900325	六角穴付ボルト	3	190	M6 × 16
10	9920103	平ワッシャー	3	190	M6
11	367309	ハウジングカバー	1	6,400	
12	9974095	O リング	2 ●	450	
13	L414.06C	排気シール	2 ●	7,600	
14	368288	安全弁	1	4,900	
15	9970149	シーリングリング	1 ●	600	
16	9998674	プラグ	2	2,200	コントロールハウジング
17	9998274	プラグ	2	2,200	コントロールハウジング
18	9998675	プラグ	2	2,200	フランジ
19	369290	パイロットバルブ	2	8,000	
20	9974217	ロッドシール	(2)	2,700	
21	367320	ストッパー	2	2,500	
22	367307	シーリングプラグ	2	710	
23	9974085	O リング	2 ●	450	コントロールユニット
24	9943080	コントロールユニット	1	30,600	
25	368038	スプールロック	(1)	4,400	
26	368313	ダンパー	(2)	1,100	
27	9943080	コントロールユニット	(1)	30,600	
28	9971123	O リング	(6)	540	
29	367313	エアーフィルター	1 ●	5,300	
30	367324	フィルター押え	1	2,600	
31	367314	コントロールエアーフィルター	1 ●	2,000	
33	2328606	エアーコントロールユニット 4 セット	1	82,000	
34	9900316	六角穴付ボルト	4	230	M6 × 50
36	9998677	圧力計	(1)	7,700	
37	9974086	O リング	1 ●	450	
38	3055026	O リング	1 ●	380	
40	9900225	六角ボルト	3	1,500	M10 × 150
41	9920106	平ワッシャー	3	210	M10
42	367315	コントロールハウジング	1	200,000	
43	9974084	O リング	2 ●	540	
44	367312	シリンダーカバー	1	25,800	
45	367304	エアーパイプ	1	5,800	
46	9971448	O リング	2 ●	690	
47	367305	コントロールエアーパイプ	1	4,900	
48	9974089	O リング	2 ●	400	コントロールエアー
49	367303	シリンダー	1	21,000	
50	9998661	ピストンヘッド	1	14,700	
51	9920107	平ワッシャー	2	210	M12
52	367302	ピストンロッド	1	24,200	
53	9910101	六角ナット	1	240	M12
54	367316	フランジ	1	87,600	
55	9962018	ブッシング	1	4,400	
56	9974090	シーリングパッキン	1 ●	2,700	
	367995	エアーモーターサービスセット	●	30,600	9974105 O リングも含む

仕様・品番・価格は予告なく変更する事があります。

塗料ポンプ部

40cc［PN 367070］

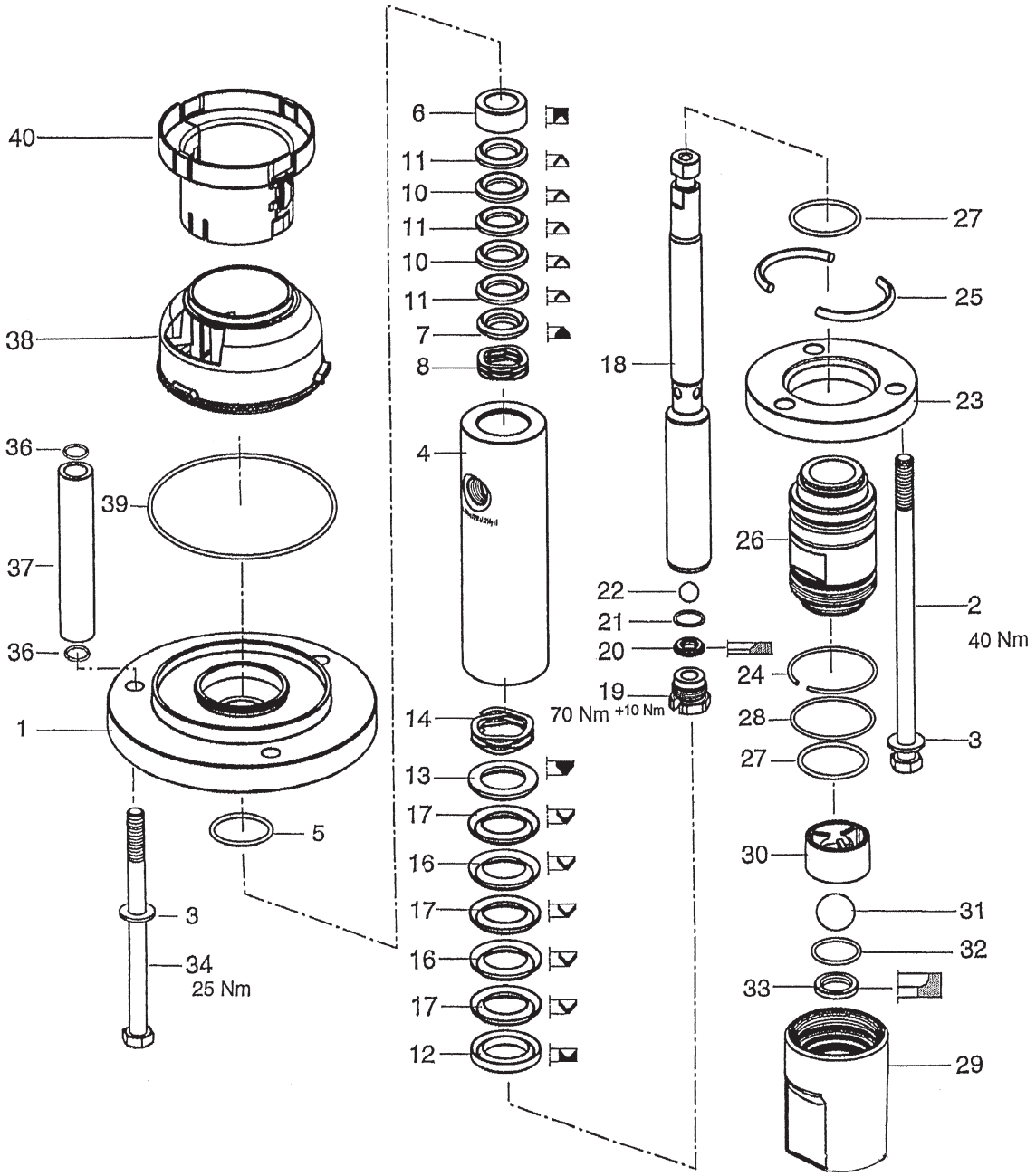

IE00110A

仕様・品番・価格は予告なく変更する事があります。

POS	品番	品名	数量	定価	備考
1	367501	上フランジ	1	43,200	
2	9907124	六角ボルト	3	1,200	M10 × 200
3	9920106	平ワッシャー	3	210	M10
4	367502	上部シリンダー	1	41,700	
5	9974094	O リング	1 ●	850	
6	367516	サポートリング	1	6,400	
7	367517	プレッシャーリング	1	960	
8	9998669	ウエーブワッシャー	1 ●	6,500	
10	123398	V パッキン	2 ●	2,900	TG
	123426	V パッキン	(2)	4,400	T
	123402	V パッキン	(2)	6,000	L
11	123427	V パッキン	3 ●	3,000	PE
12	367518	サポートリング	1	6,500	
13	367519	プレッシャーリング	1	1,500	
14	9998670	ウエーブワッシャー	1 ●	7,800	
16	367522	V パッキン	2 ●	4,600	TG
	367900	V パッキン	(2)	6,400	T
	367922	V パッキン	(2)	8,800	L
17	367523	V パッキン	3 ●	4,000	PE
18	367505	ピストン	1	71,900	
19	367506	ロックねじ	1	6,400	
20	367510	吐出弁シート	1	21,000	
21	367528	O リング	1 ●	760	
22	9941518	弁ボール	1 ●	2,600	φ 11
23	367511	下フランジ	1	15,900	
24	367513	リング	1	710	
25	367512	半割りリング	2	3,400	
26	367503	下部シリンダー	1	45,000	
27	367525	O リング	2 ●	960	
28	9974106	O リング	1 ●	960	
29	367504	吸入ハウジング	1	40,000	
30	367507	ボールガイド	1 ●	2,200	
31	9941513	弁ボール	1 ●	4,900	φ 22
32	367527	O リング	1 ●	960	
33	367509	吸入弁シート	1	21,000	
34	9900225	六角ボルト	3	1,500	M10 × 150
36	9974089	O リング	6 ●	400	コントロールエアー
37	367306	スペーサー	3	5,300	
38	367531	オイルカップ	1	6,500	
39	9974093	O リング	1 ●	930	
40	367532	カップリングカバー	2	2,900	1 台に 2 ケ必要
	367990	塗料ポンプサービスセット	●	49,600	

LE00110A

仕様・品番・価格は予告なく変更する事があります。

高圧フィルターセット・S(NPS 1/4)[PN 2205000]

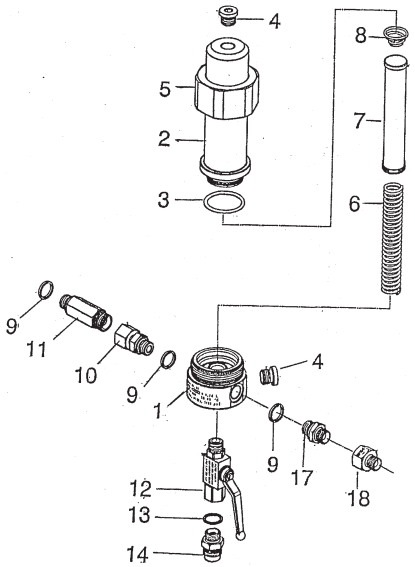

IE00120A

POS	品番	品名	数量	定価	備考
1	367910	フィルターボデイ	1	70,200	HPF
2	367911	フィルターハウジング	1	91,000	HPF
3	367914	O リング	1	2,400	
4	9907127	プラグ	2	6,400	
5	367912	ナット	1	32,000	HPF
6	9894245	コアスプリング	1	1,700	
7	14068	フィルター・100 メッシュ	1	7,800	
8	3514058	フィルタースプリング	1	930	
9	9925024	シーリングワッシャー	2	760	A18 × 22 × 2.5
10	9998680	コネクター	1	13,100	G3/8 × M20 × 1.5F
11	367916	ソケット	1	9,400	
12	9998679	リターンバルブ	1	27,500	
13	9974111	シーリングワッシャー	1	640	
14	367962	リターンホース取付金具	1	4,000	G3/8 × M20
17	367556	ホースフィッティング	1	7,700	G3/8M × NPS3/8
18	367562	カップリング	1	8,700	NPS3/8F × NPS1/4

LE00120A

仕様・品番・価格は予告なく変更する事があります。

高圧フィルターセット・S(G3/8)[PN 2205002]

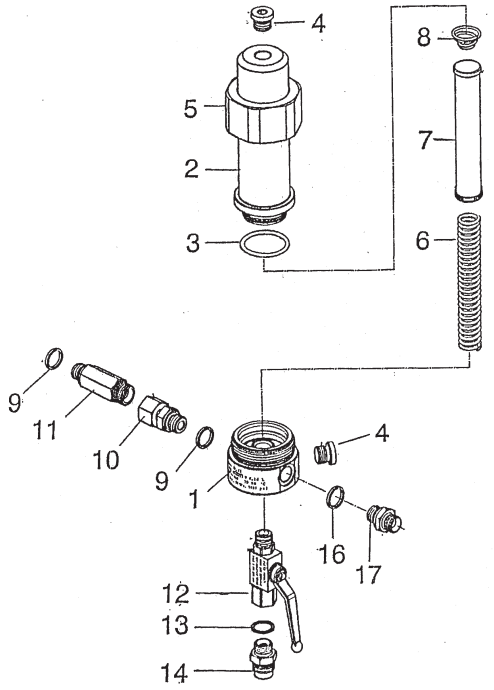

IE00121A

POS	品番	品名	数量	定価	備考
1	367910	フィルターボデイ	1	70,200	HPF
2	367911	フィルターハウジング	1	91,000	HPF
3	367914	O リング	1	2,400	
4	9907127	プラグ	2	6,400	
5	367912	ナット	1	32,000	HPF
6	9894245	コアスプリング	1	1,700	
7	14068	フィルター・100 メッシュ	1	7,800	
8	3514058	フィルタースプリング	1	930	
9	9925024	シーリングワッシャー	1	760	A18 × 22 × 2.5
10	9998680	コネクター	1	13,100	G3/8 × M20 × 1.5F
11	367916	ソケット	1	9,400	
12	9998679	リターンバルブ	1	27,500	
13	9974111	シーリングワッシャー	1	640	
14	367962	リターンホース取付金具	1	4,000	G3/8 × M20
16	9970103	シーリングワッシャー	1	460	14 × 18 × 1.5
17	2104983	ホースジョイント SUS・G3/8	1	3,300	

LE00121A

仕様・品番・価格は予告なく変更する事があります。

高圧フィルターセット・S(G1/2・3/8)[PN 2205003]

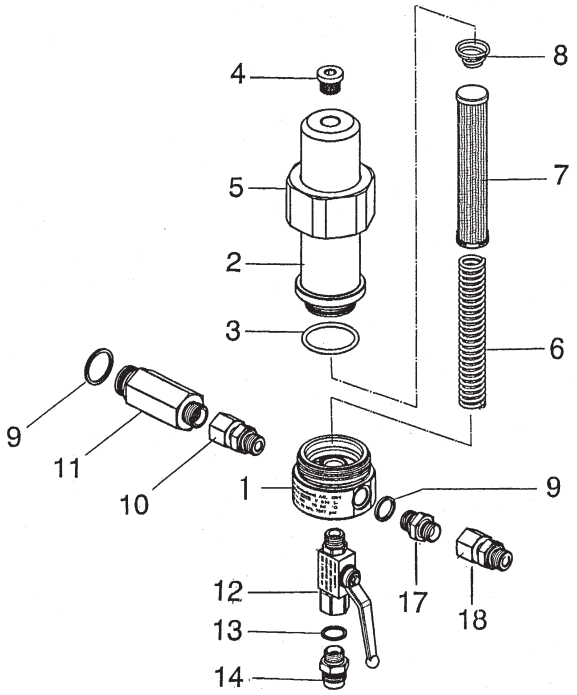

IE00122A

POS	品番	品名	数量	定価	備考
1	370319	フィルターボディ	1	70,200	
2	367911	フィルターハウジング	1	91,000	HPF
3	367914	O リング	1	2,400	
4	9907127	プラグ	1	6,400	
5	367912	ナット	1	32,000	HPF
6	9894245	コアスプリング	1	1,700	
7	14068	フィルター・100 メッシュ	1	7,800	
8	3514058	フィルタースプリング	1	930	
9	9970158	シーリングワッシャー・3/4	1	970	
10	9999183	コネクター	1	9,000	
11	370914	ソケット	1	41,700	
12	9998679	リターンバルブ	1	27,500	
13	9974111	シーリングワッシャー	1	640	
14	367962	リターンホース取付金具	1	4,000	G3/8 × M20
17	2203514	吐出口フィッティング	1	11,700	G3/4M × G1/2M
18	2104366	袋ナット付異径ジョイント	1	4,500	G1/2F × G3/8M

LE00122A

仕様・品番・価格は予告なく変更する事があります。

リターンバルブセット [PN 2205010]

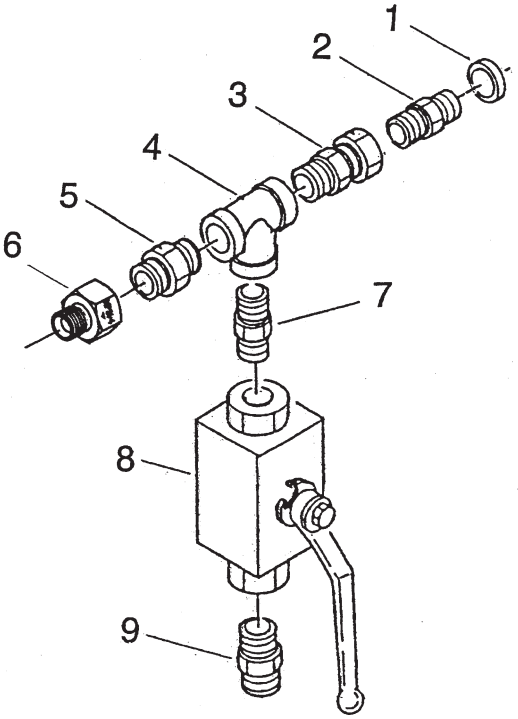

IE00006B

POS	品番	品名	数量	定価	備考
1	9925024	シーリングワッシャー	1	760	A18 × 22 × 2.5
2	2203510	吐出口フィッテイング	1	7,000	G3/8M × G3/8M
3	2104991	袋ナット付アダプター	1	7,600	SUS3/8
4	2104902	ティー	1	4,300	SUS3/8
5	2104911	ホースフィッテイング	1	4,000	SUS3/8
6	2240037	カップリング B	1	3,300	G3/8 × NPS1/4M
7	2104996	ニップル	1	3,100	SUS3/8
8	2203503	高圧ボールバルブ	1	24,300	3/8
9		リターンジョイント	1		M20M × R3/8M 廃番供給不可

LE00006B

仕様・品番・価格は予告なく変更する事があります。

フィルターレギュレーターセットⅠ型 [PN 2205801]

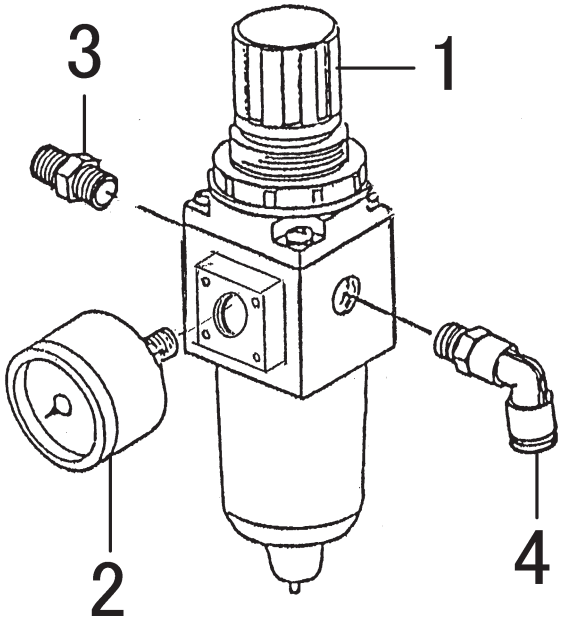

IF00005A

POS	品番	品名	数量	定価	備考
1	2102885	フィルターレギュレーター	1	28,200	
2	2102917	圧力計	1	7,300	1.0MPa
3	2104202	ホースフィッティング	1	800	G1/4M × R1/4M
4	9992103	エルボユニオン	1	2,900	

LF00005A

仕様・品番・価格は予告なく変更する事があります。

サクションセット

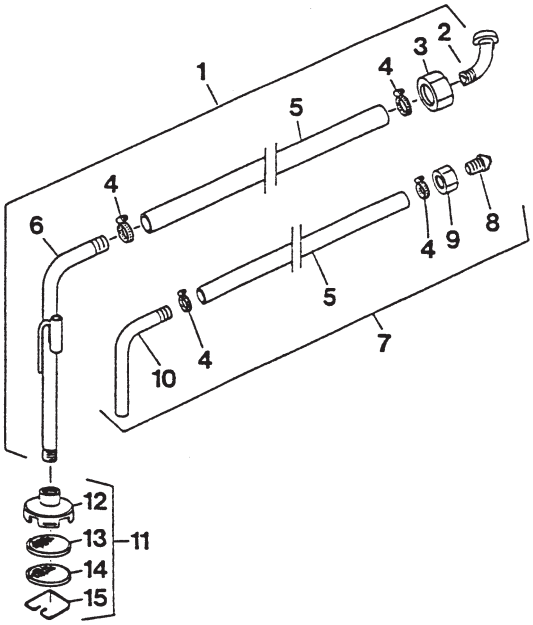

IF00011A

POS	品番	品名	数量	定価	備考
1	2206704	吸入ホースセット	1	31,200	
2	2206013	吸入エルボ	(1)	14,500	
3	253426	ユニオンナット	(1)	1,800	
4	2240022	ホースバンド・20	(4)	780	13 ～ 22
5	2240071	スプリングホース	(2)	6,100	φ 12 × 800 透明ウレタン
6	2240041	吸入ホース用パイプ エナメル用	(1)	8,200	
7	2206705	リターンホースセット	1	14,400	
8	2241111	リターンホース用ニップル	(1)	940	
9	2240018	リターンホース用六角ナット	(1)	2,700	
10	2240042	リターン ホース用パイプ	(1)	5,000	
11	229209	フィルターセット	1	7,500	エナメル用
12	229320	フィルターベース	(1)	4,500	
13	0029604	細目フィルター	(1)	2,200	黄 100 メッシュ
14	0029605	粗目フィルター	(1)	1,800	白 50 メッシュ
15	47825	スナップリング	(1)	1,100	

LF00011A

仕様・品番・価格は予告なく変更する事があります。

トロリーセット

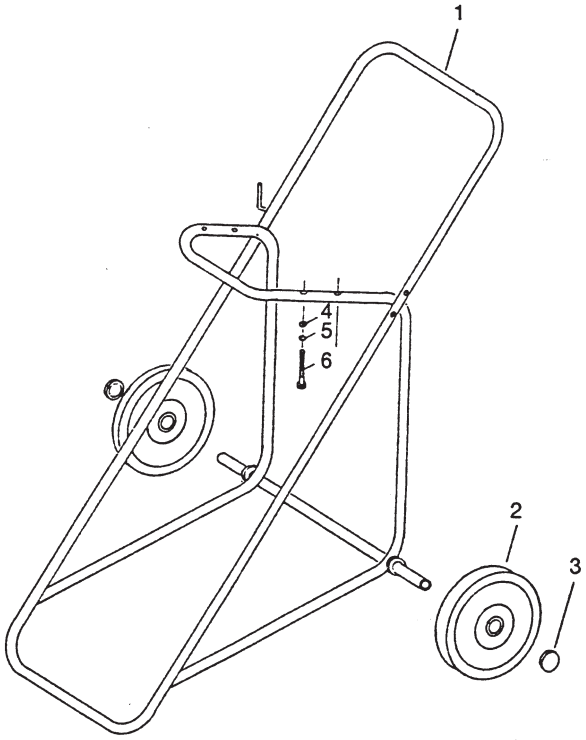

IE00007A

POS	品番	品名	数量	定価	備考
1	2201001	トロリーフレーム	1	99,100	
2		車軸	2		供給不可
3	9994950	ジクキャップ	2	690	
4	9920103	平ワッシャー	4	190	M6
5	9921502	スプリングワッシャー	4	190	M6
6	9900336	六角穴付ボルト	4	230	M6 × 40

LE00007A

仕様・品番・価格は予告なく変更する事があります。