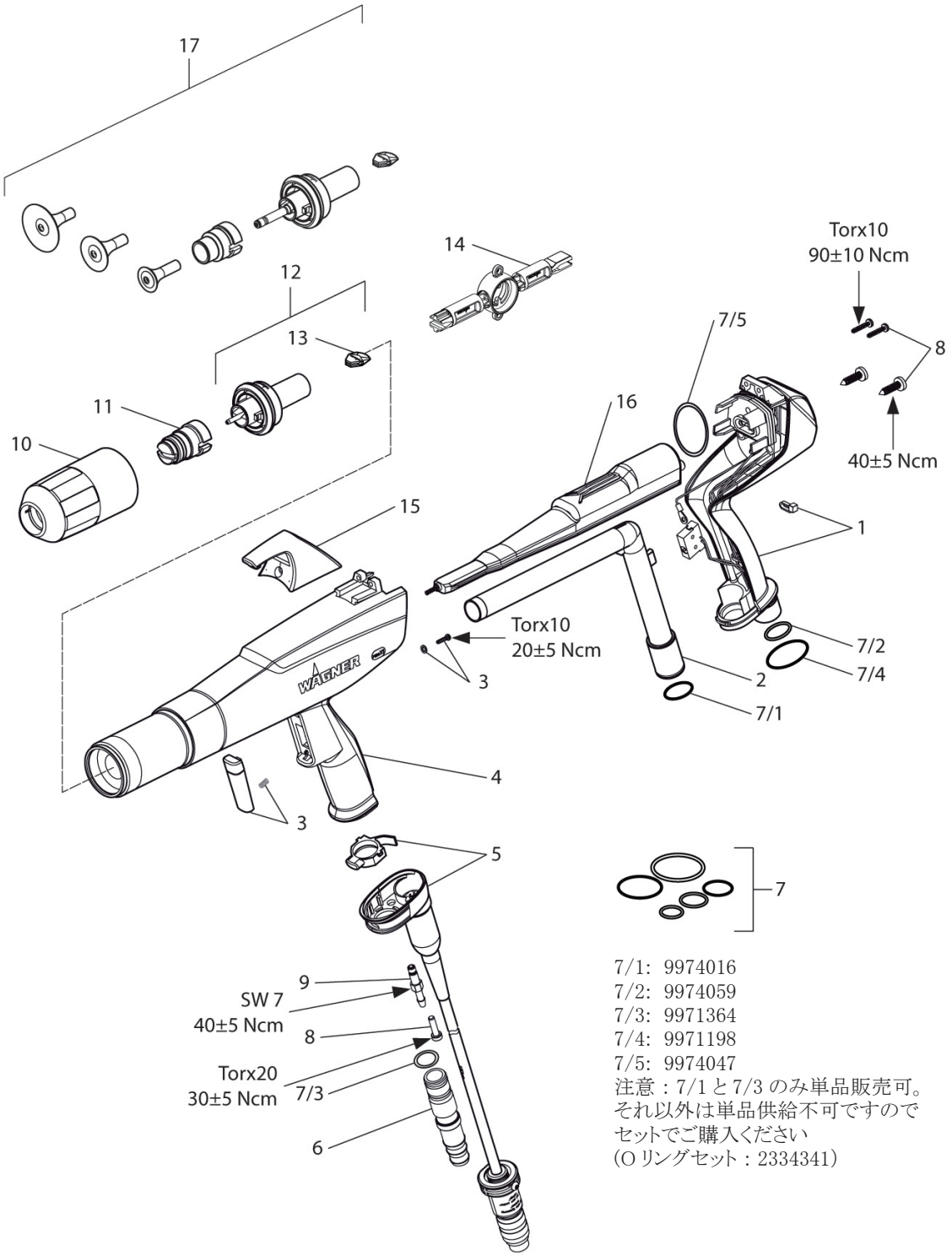

7/1: 9974016
7/2: 9974059
7/3: 9971364
7/4: 9971198
7/5: 9974047
注意：7/1 と 7/3 のみ単品販売可。
それ以外は単品供給不可ですので
セットでご購入ください
(O リングセット：2334341)

IF40002A

仕様・品番・価格は予告なく変更する事があります。

POS	シリアル No.19099 以前 (旧タイプ)	品名	数量	定価	備考	シリアル No.19099 以降 (新タイプ)	品名	数量	定価
1	2389365	PEM-X1 6m 変換キット	1	170,000		2399103	ケーブル AssyPEM-X1ET(新)	1	88,300
2	2324123	パウダーチューブ PEM × 1ET	1	9,900					
3	2334276	トリガー PEM-X1/CGET	1	8,900					
4	2389365	PEM-X1 6m 変換キット	1	170,000		2399101	ハウジング PEM-X1ET(新)	1	30,500
5	2389365	PEM-X1 6m 変換キット	1	170,000	標準 6m	2399105	ハンドガンケーブル PEM-X1ET(新)[6m]	1	88,000
5	2398699	PEM-X1 15m 変換キット	1	170,000	15m	2399106	ケーブル PEM-X1ET(新)[15m]	1	160,000
6	2322761	ホースニップル DI0-D12	1	5,900					
7	2334341	O リングセット PEM-X1/ET	1	5,800					
8	2334316	スクリュウセット	1	4,800					
	-		1						
	-		2						
	-		2						
9	2321978	ホースニップル	1	2,500					
10	2320464	ユニオンナット	1	4,500					
11	2321976	フラットスプレーノズルセット X1	1	22,700					
12	2322529	電極ホルダー X1 FET	1	29,000					
13	2320488	交換用保護ウエッジ X1	1	2,400					
14	2324205	ウエッジツール	1	2,600					
15	2320330	ガンフック X1ET	1	3,100					
16	2324136	カスケード	1	260,000					
17	2322493	丸吹きノズル付電極ホルダーセット	1	31,000					

※供給不可について

シリアル No.19099 以降、ガンハンドル部が改良され、それに伴い一部の部品が変更されました

旧タイプの Pos.1、4、5 の部品は供給不可となり、いずれかが必要な場合は「セット」をご購入頂き、新タイプに変更して頂くようお願い致します

⇒「セット」の品番　2389365（PEM-X1・6m, 変換キット）、2398699（PEM-X1・15m 変換キット）

※アトマイジングエアーチューブ（透明・φ 4 × φ 6）の品番は 3055734 です

LF40002A

仕様・品番・価格は予告なく変更する事があります。