PI-F1 インジェクター

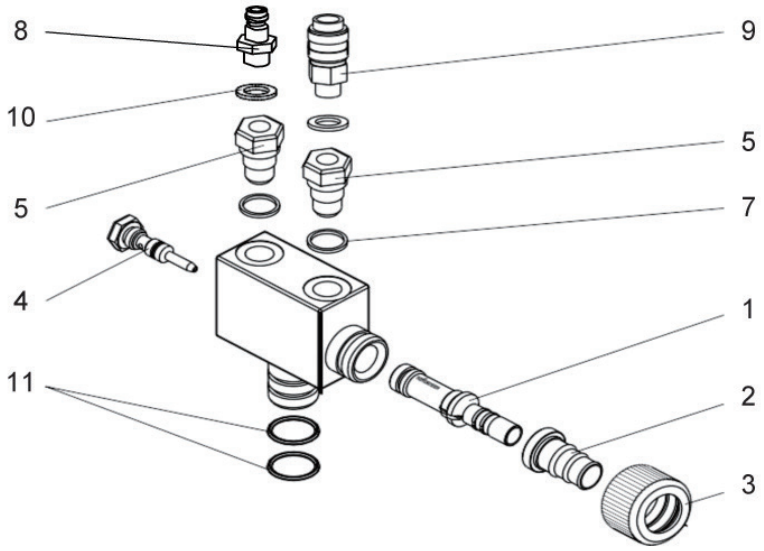

IF40060A

POS	品番	品名	数量	定価	備考
	241622	インジェクター PI-F1	1	130,000	
1	241225	コレクターノズル	1	7,500	
2	241476	スリーブ	1	6,900	
3	241466	アウターナット	1	4,000	
4	241923	インジェクターノズル	1	15,000	
5	241460	チェックバルブ	2	9,800	
7	9970149	シーリングリング	1	600	
8	9992709	プライングニップル	1	2,700	
9	9992710	ロックカップリング	1	4,400	
10	9970150	ガスケット	1	2,500	
11	9974023	O リング	2	2,500	16 × 2

LF40060A

仕様・品番・価格は予告なく変更する事があります。

2024.02