駆動部

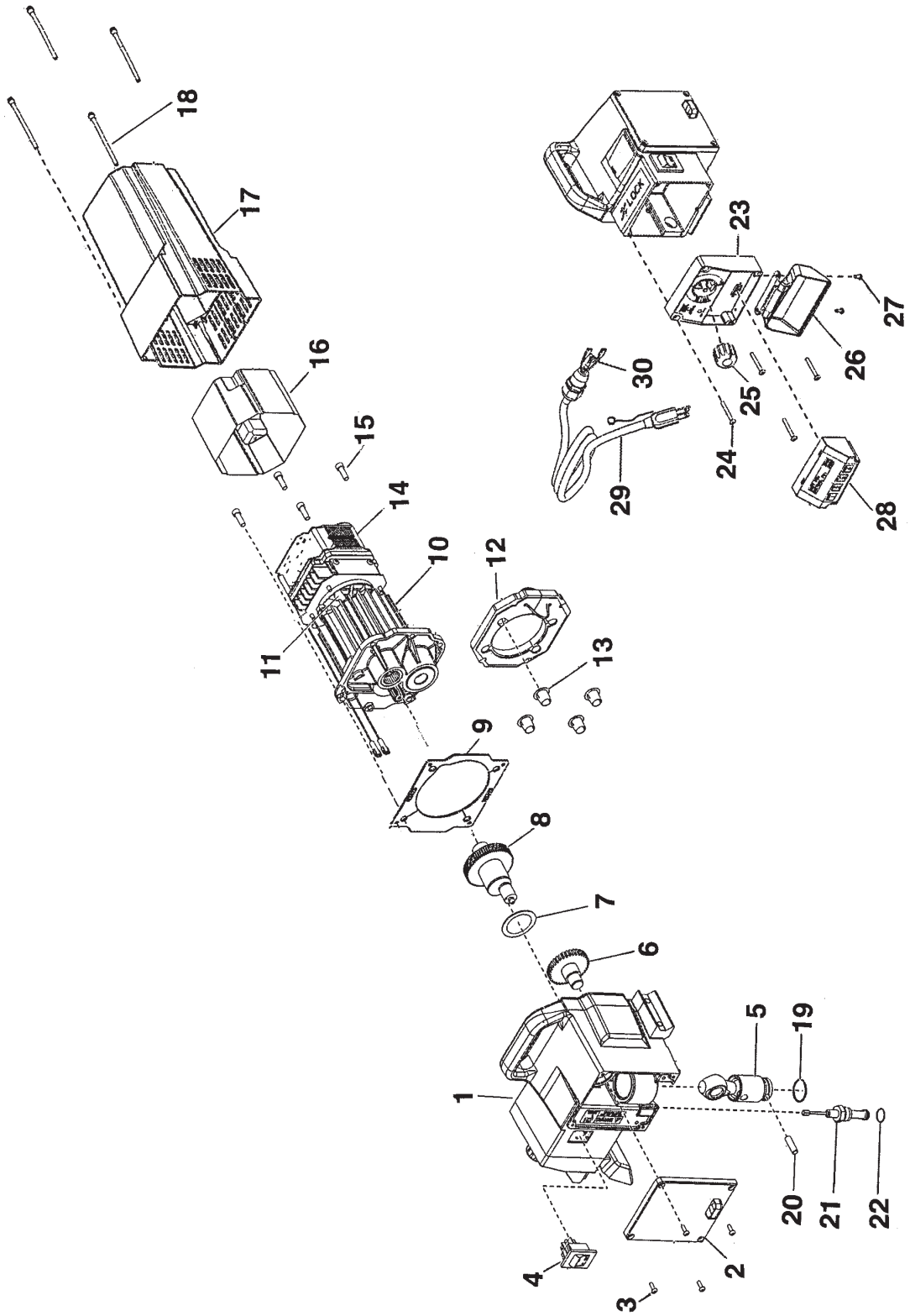

IC20023A

仕様・品番・価格は予告なく変更する事があります。

POS	品番	品名	数量	定価	備考
1	0551764	ハウジング	1	65,000	
2	0551755	フロントカバー	1	2,400	
3	0508571	鍋小ねじ	4	190	No8UNC × 12
4	9850936	スイッチ	1	5,900	
5	0551765	コネクティングロッド	1	28,200	
6	0507938	ギヤー	1	8,100	
7	704-174	スラストリング	1	820	
8	0508572	クランクシャフト	1	18,000	
9	0508562	シールパッキン	1	940	
10	0551752	モーターセット	1	280,000	
11	0508567	ベンチレーター	1	10,900	
12	0508568	ガスケット	1	10,500	
13	0508569	スペーサー	4	260	
14	0551754	コントロールユニット	1	240,000	
15	0508559	六角穴付ボルト	4	280	1/4-20UNC × 19
16	0508558	PC カバー	1	4,200	
17	0551830	モーターカバー	1	10,900	
18	0508563	十字穴付鍋小ねじ	4	260	No10-24UNC
19	0507768	ストップリング	1	940	
20	800-753	ロッドピン	1	2,600	
21	0551756	圧力センサー	1	40,100	
22	762-057	O リング	1	460	
23	0551644	DESC パネルセット	1	32,600	
24	0551659	十字穴付丸皿小ねじ	4	260	№. 8-32UNCx34
25	0551720	コントロールノブ	1	3,900	
26	0551722	DESC カバー	1	4,800	
27	0551723	タッピンねじ	2	140	4.6 × 9
28	0551721	DESC システム	1	44,400	
29			1		供給不可
30	9800340	アースねじ	1	170	№. 8-32UNC × 9

LC20023B

仕様・品番・価格は予告なく変更する事があります。

塗料ポンプ部

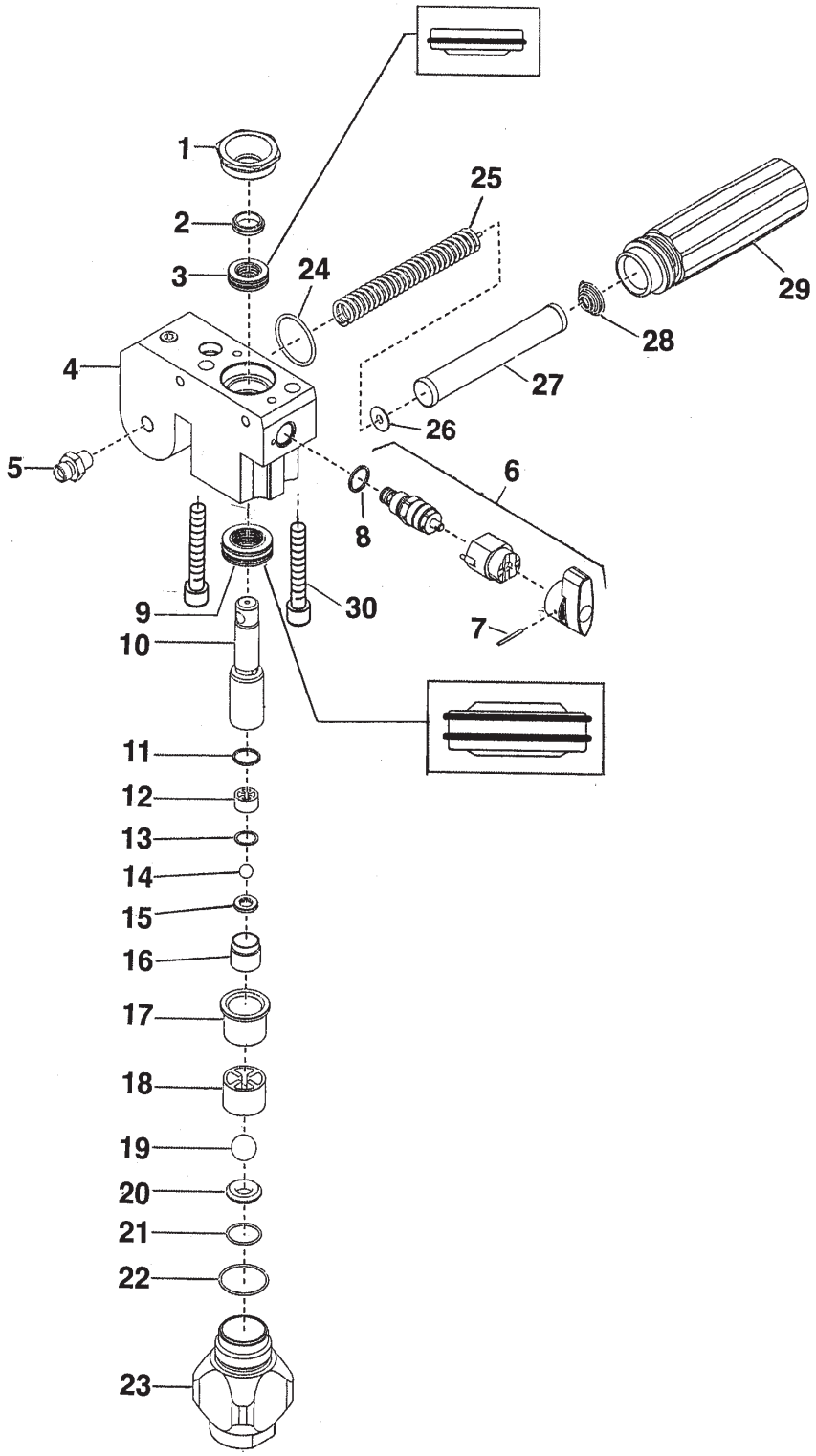

IC20024A

仕様・品番・価格は予告なく変更する事があります。

POS	品番	品名	数量	定価	備考
1	0508592	ガイドナット	1	8,100	
2	705-105	ピストンガイド	○ 1	2,900	
3	0508594	上部パッキン	○ 1	15,100	
4	0551762	ペイントハウジング	1	29,700	
5	05045	ホースフィッティング	1	2,800	NPS1/4
6	0508212	リリーフバルブセット	1	22,300	
7	700-759	ピン	(1)	200	
8	700-537	シールパッキン	(1)	350	
9	0508596	下部パッキン	○ 1	19,400	
10	0551669	ピストン	1	19,400	
11	800-348	シールパッキン	○ 1	490	20.5x18.5x1.5
12	0507945	吐出弁ガイド	1	5,300	
13	0507454	シールパッキン	○ 1	350	18 × 14.5 × 1.0
14	9841502	弁ボール	○ 1	3,600	φ 10
15	0508715	吐出弁シート	1	9,100	
16	800-336	吐出弁ハウジング	1	8,100	
17	0555002	ブッシング	1	3,500	
18	0507944	吸入弁ガイド	1	4,200	
19	51519	弁ボール	○ 1	2,500	⌀ 19
20	00310	バルブシート	1	8,100	
21	0000203	O リング	○ 1	460	24 × 1.5
22	762-103	O リング	○ 1	500	34.65 × 1.78
23	705-141	吸入バルブハウジング	1	26,800	
24	704-297	O リング	1	270	
25	757-105	コアスプリング	1	1,600	
26	702-251	スプリングガイド	1	770	
27	730-067	フィルター	1	3,700	60 メッシュ
	730-067-30	フィルター		3,700	30 メッシュ
	0508450	フィルター		3,700	100 メッシュ
28	730-083	フィルタースプリング	1	510	
29	704-252	フィルターハウジング	1	16,500	
30	0508553	六角穴付ボルト	2	940	7/16-14UNC × 50
	0507887	サービスセット	○	40,100	Pos.2,3,9,11,13,14,19,21,22

LC20024B

仕様・品番・価格は予告なく変更する事があります。

トロリー

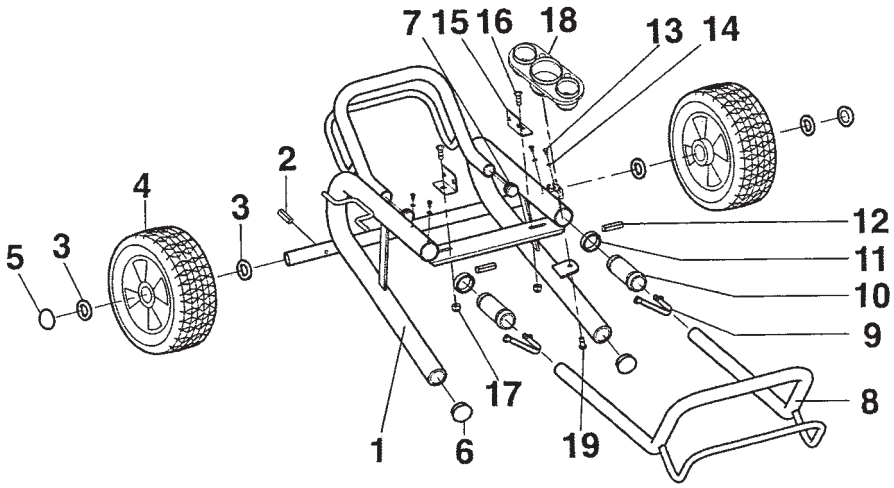

IC20025A

POS	品番	品名	数量	定価	備考
1	0508589	フレーム	1	6,900	
2	0507956	スプリングピン	2	380	
3	0294534	ワッシャー	2	250	
4	0270394		2		
5	9890104	ハブキャップ	2	1,100	
6	806-039	エンドキャップ	2	270	
7	0551525	エンドキャップ	2	260	
8	0508591	ハンドル	1	47,400	
1	9841504	スナップ	2	480	
10	0295607	ガイドブッシュ	2	3,300	
11	0295609	ワッシャー	2	280	
12	0295610	ピン	2	280	
13	0295608	鍋小ねじ	2	190	No.10-24UNC × 6
14	0295606	内歯ワッシャー	2	160	
15	0508588	ブラケット	2	2,800	
16	0295618	角根丸頭ボルト	2	290	5/16-18UNC × 19
17	0295615	回り止め付六角ナット	2	190	
18	0507397	フィルターカップ	1	3,500	3 連
19	0507955	タッピンねじ	2	260	6.8 × 12

LC20025A

仕様・品番・価格は予告なく変更する事があります。

フレキシブルサクション部 (P/N 0551106)

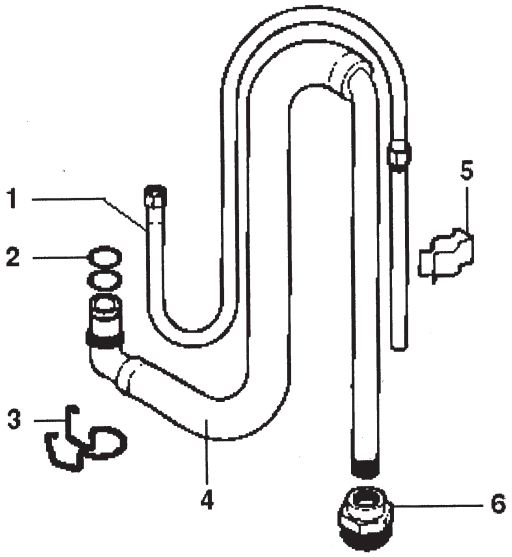

ID20002A

POS	品番	品名	数量	定価	備考
1	704-263A	リターンチューブセット	1	14,700	
2	9871105	O リング	2	500	
3	9822526	ストップリング	1	1,300	
4	700-1023A	吸入ホースセット	1	29,700	
5	0507937	クリップ	1	940	
6	700-805	吸入フィルター	1	5,500	10 メッシュ

LD20002A

仕様・品番・価格は予告なく変更する事があります。