全体図（駆動部）

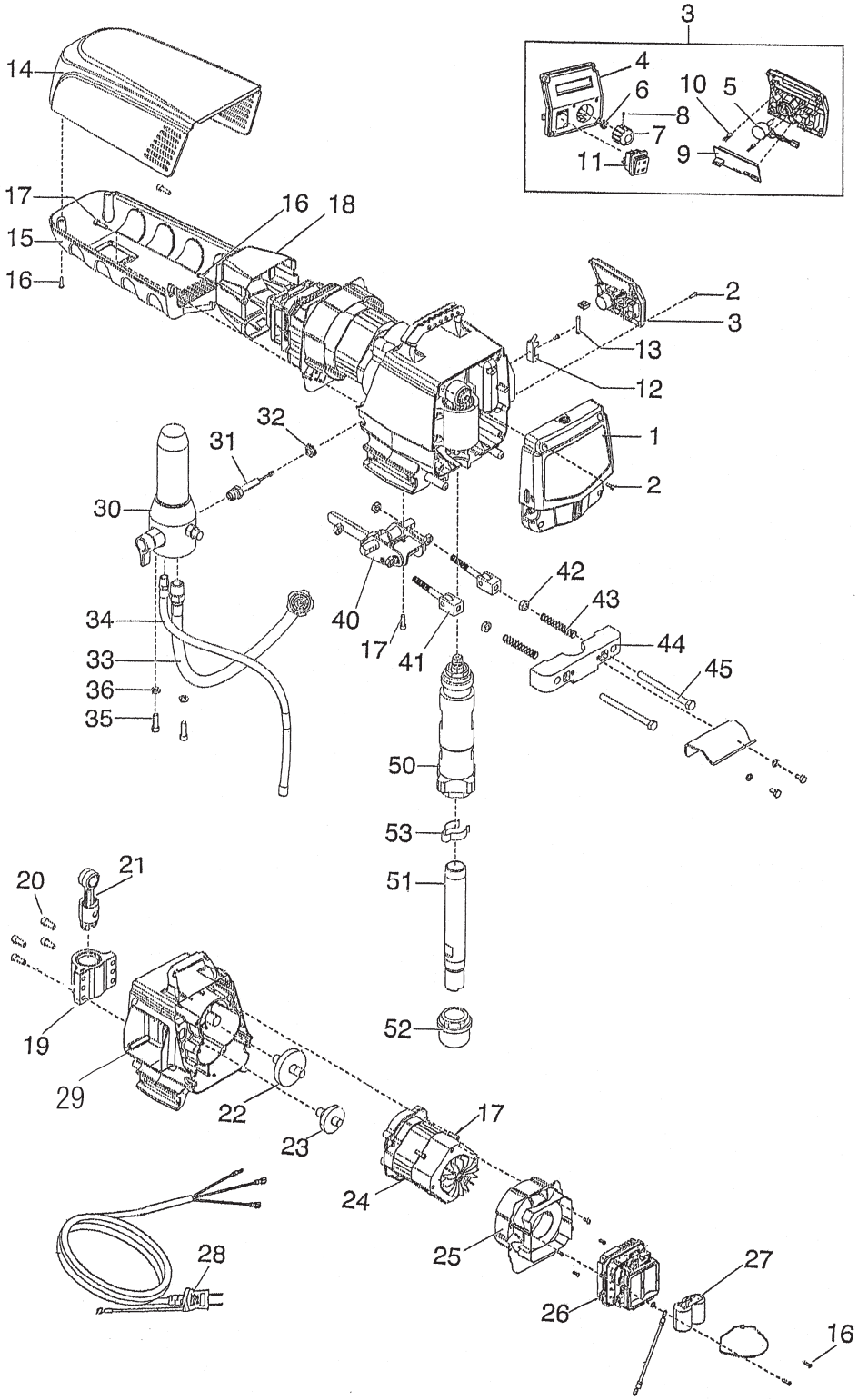

IC20034B

仕様・品番・価格は予告なく変更する事があります。

POS	品番	品名	数量	定価	備考
1	805-250A	フロントカバー	1	16,500	
2	700-139	ねじ	8	180	8-32 × 1/2
3	0558321A	コントロール Assem	1	64,000	
4	0290252	コントロールパネル	(1)	9,600	
5	0508579	ポテンションメーター	(1)	10,300	
6	0507749	ナット	(1)	940	
7	805-354	コントロールノブ	(1)	530	
8	704-598	止めねじ	(1)	140	
9	805-401	ディスプレー	(1)	13,400	
10	0522007	LED Assem	(1)	1,800	
11	9850936	スイッチ	(1)	5,900	
12	0522210	ヒューズ端子	1	460	
13	800-929	ヒューズ 15A 0551627	1	590	
14	805-625	モーターカバー	1	9,200	
15	0290475	モーター底カバー	1	12,000	
16	9802266	タッピンねじ	6	130	4.5 × 19
17	0508559	六角穴付ボルト	4	280	1/4-20UNC × 19
18	805-462	コントローラーカバー	1	2,700	
19	0290272	軸受	1	23,900	
20	0507767	六角穴付ボルト	4	260	3/8-16UNS × 22
21	805-241A	コネクティングロッド	1	45,900	
22	0507221	ギヤー＃ 1	1	15,100	
23	0507222	ギヤー＃ 2	1	18,000	
24	805-271A	モーターセット	1	250,000	
25	0558562	バッフル	1	8,100	
26	0558688	コントロールユニット	1	80,000	
27	0522027	コンデンサー	1	14,100	
28	0552324	電源コード	1	7,500	
29	0558342A	ハウジング Assy.	1	89,900	Pos.22 ギヤー #1 含まず
30	0552240A	高圧フィルターセット	1	85,500	
31	0551778	圧力センサー	1	42,900	
32	805-439	グロメット	1	530	
33	805-297	ジョイントホース	1	22,300	
34	800-904	リターンチューブ	1	2,400	
35	9805311	六角穴付ボルト	2	160	
36	0507786	ワッシャー	2	100	
40	0290246	レバー Assem	1	29,700	
41	0290247	クレビス Assem	2	19,400	
42	9812320		6		
43	9894274	スプリング	2	260	
44	0290259	リティナー	1	10,300	
45	9805362	六角ボルト	2	200	
50	805-246A	塗料ポンプセット	1	180,000	
51	451-241	サクションパイプ	1	16,500	
52	710-046	吸入フィルター	1	3,900	
53	730-334	クランプ	1	910	

LC20034B

仕様・品番・価格は予告なく変更する事があります。

塗料ポンプ部

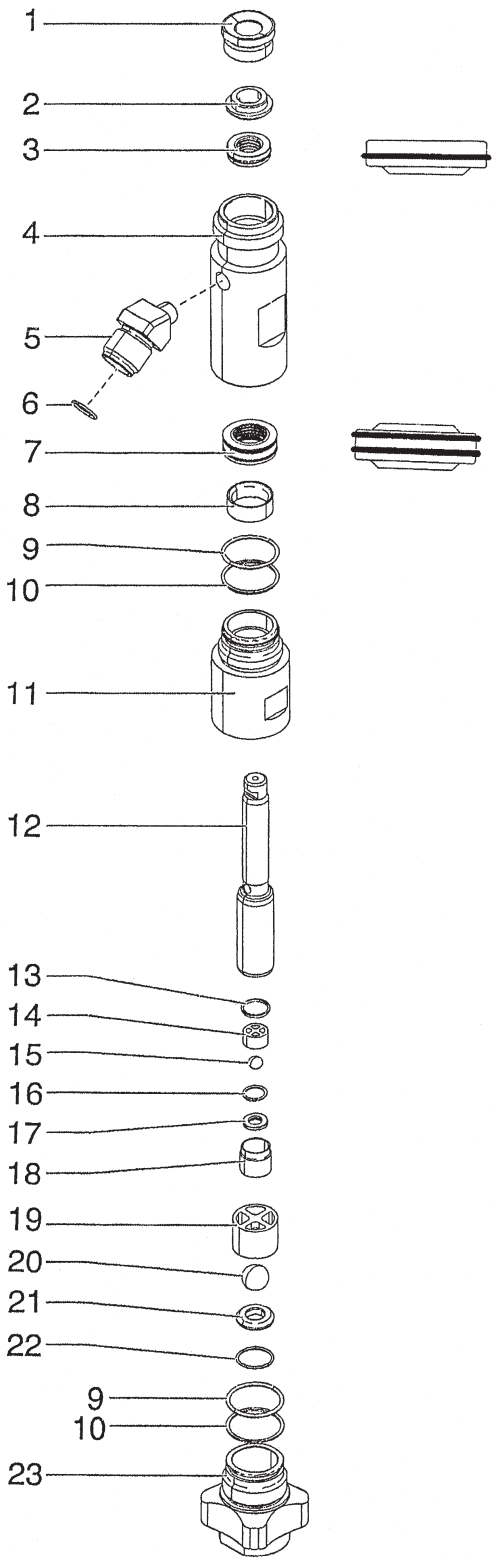

IC20035A

仕様・品番・価格は予告なく変更する事があります。

POS	品番	品名	数量	定価	備考
1	805-545	ガイドナット	1	3,800	
2	805-544	ピストンガイド	● 1 ○	3,700	
3	ー		● 1 ○		単品供給不可
4	805-450	上部ハウジング	1	29,700	
5	805-587	吐出口フィッテイング	1	5,300	
6	9871189	O リング	1	200	
7	ー		● 1 ○		単品供給不可
8	800-354	ガイドリング	● 1 ○	4,200	
9	800-332	O リング	2 ○	370	
10	800-333	バックアップリング	2 ○	730	
11	800-352	下部ハウジング	1	25,200	
12	805-456A	ピストン	1	26,800	
13	800-348	シールパッキン	1 ○	490	20.5x18.5x1.5
14	0507452	吐出弁ガイド	1	1,600	
15	9841502	弁ボール	1 ○	3,600	φ 10
16	0507454	シールパッキン	1 ○	350	18 × 14.5 × 1.0
17	0294516	バルブシート	1	5,000	
18	800-336	吐出弁ハウジング	1	8,100	
19	800-322	吸入弁ガイド	1	2,800	
20	51519	弁ボール	1 ○	2,500	
21	00310	バルブシート	1	8,100	
22	762-058	O リング	1 ○	200	ポンプ部
23	0508717	吸入弁ハウジング	1	23,900	
	0558738	パッキンセット	●	26,800	Pos.2,3,7,8 含む
	0558739	ポンプサービスセット	○	40,100	Pos.2,3,7,8,9,10,13,15,16,20,22 含む
	552150	下パッキン組付治具		2,400	

LC20035A

仕様・品番・価格は予告なく変更する事があります。

高圧フィルター部

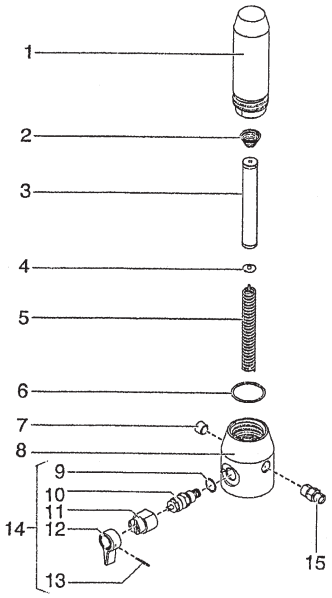

IC20032A

POS	品番	品名	数量	定価	備考
1	800-705	フィルター ハウジング	1	18,000	
2	14058	フィルター スプリング	1	890	
3	730-067	フィルター	1	3,700	60 メッシュ
4	702-251	スプリングガイド	1	770	
5	757-105	コアスプリング	1	1,600	
6	800-906	O リング	1	2,500	
7	227-033	プラグ	1	420	NPT3/8
8	805-508	フィルターボディ	1	25,200	
9	700-537	シールパッキン	(1)	350	
10	0558727	リリーフバルブ本体	(1)	16,500	
11	700-252B	カム	(1)	4,200	
12	700-697	リリーフバルブレバー	(1)	2,900	
13	700-759	ピン	(1)	200	
14	0507254	リリーフバルブセット	1	22,300	
15	812-003	吐出口フィッティング	1	2,600	

LC20032A

仕様・品番・価格は予告なく変更する事があります。

トロリー部

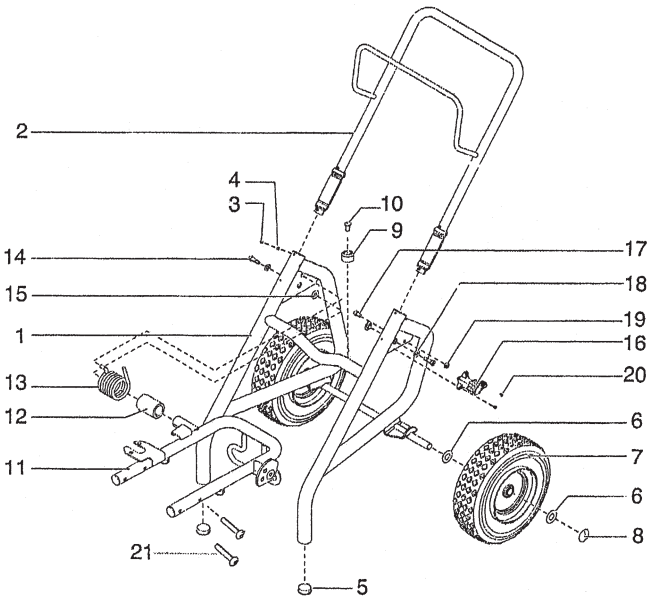

IC20036A

POS	品番	品名	数量	定価	備考
1	0290297	トロリーフレーム	1	63,500	
2	0290296	トロリーハンドル	1	16,500	
3	0295608	鍋小ねじ	4	190	
4	0509386	ワッシャー	4	140	
5	9885571	丸栓	2	280	
6	0294534	ワッシャー	4	250	
7	670-109	タイヤ	2	13,300	
8	800-019	ハブキャップ	2	560	
9	13538	クッションゴム	2	370	
10	54458	六角穴付鍋小ねじ	2	140	
11	0290285	ポンプ台	1	31,100	
12	0290294	スリーブ	1	2,000	
13	9894275	スプリング	1	3,900	
14	9805352	六角穴付ボルト	2	200	
15	0290257	ブッシング	1	1,900	
16	0290236	カム Assem	1	8,100	
17	0279481	六角穴付ボルト	1	140	
18	9820305	平ワッシャー	2	200	
19	0555319	六角ナット	1	130	
20	9805353	十字穴付小ねじ	2	170	

LC20036A

仕様・品番・価格は予告なく変更する事があります。

ダイレクトサクション

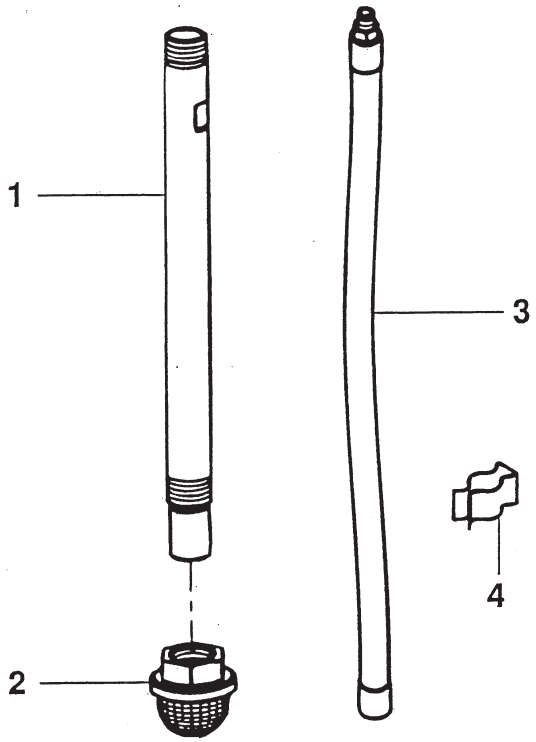

ID20003A

POS	品番	品名	数量	定価	備考
1	451-241	サクションパイプ	1	16,500	
2	710-046	吸入フィルター	1	3,900	
3	800-904	リターンチューブ	1	2,400	
4	730-334	クランプ	1	910	

LD20003A

仕様・品番・価格は予告なく変更する事があります。