モーター部

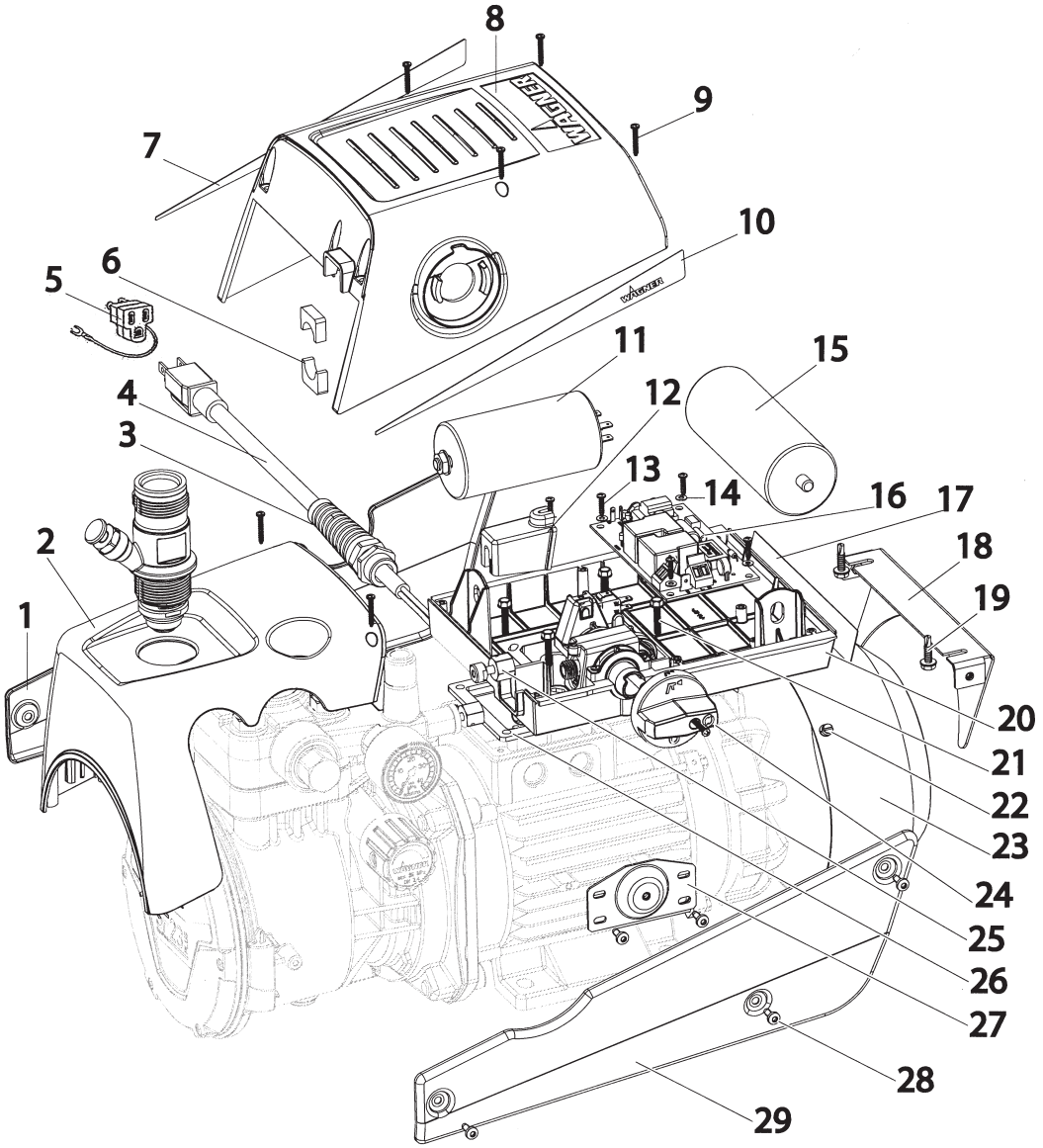

IC10023A

仕様・品番・価格は予告なく変更する事があります。

POS	品番	品名	数量	定価	備考
1	2334044	カバー	1	8,200	右
2	2334038	カバー	1	3,400	
3	9952685	コードクランプ	1	1,400	
4	252486	電源コード	1	16,000	3P × 4m
5	2231000	OA アダプター	1	2,700	
6	2343810	シール	2	240	
7	2341465	ラベル	1	260	右
8	2334041	ターミナルボックスカバー	1	6,200	
9	421328	丸平小ねじ	7	70	
10	2341466	ラベル	1	260	左
11	252337	コンデンサー	1	17,500	50 μ F
12	2334225	ロック	1	340	
13	9905105	丸平小ねじ	5	1,400	
14	9920123	ワッシャー	4	80	プラスチック
15	9953146	コンデンサー	1	18,300	65 μ F
16	2334245	基板	1	11,700	
17	2342628	銘板	1	1,200	
18	2337484	連結プレート	1	2,500	
19	9903348	タッピンねじ	2	140	
20	2339961	ベースプレートセット	1	8,100	
21	2342089	六角ねじ	4	130	M4 × 20
22	9902225	丸平小ねじ	4	70	
23	2337557	ファンカバー	1	1,800	
24	2347274	マルチファンクションスイッチノブ	1	6,700	
25	2337065	コネクション	1	2,700	
26	2344692	モーターガスケット	1	460	
27	2334046	連結プレート	2	1,100	
28	2315382	丸平小ねじ	10	90	M4 × 10
29	2334042	カバー	1	8,200	左

LC10023A

仕様・品番・価格は予告なく変更する事があります。

油圧部

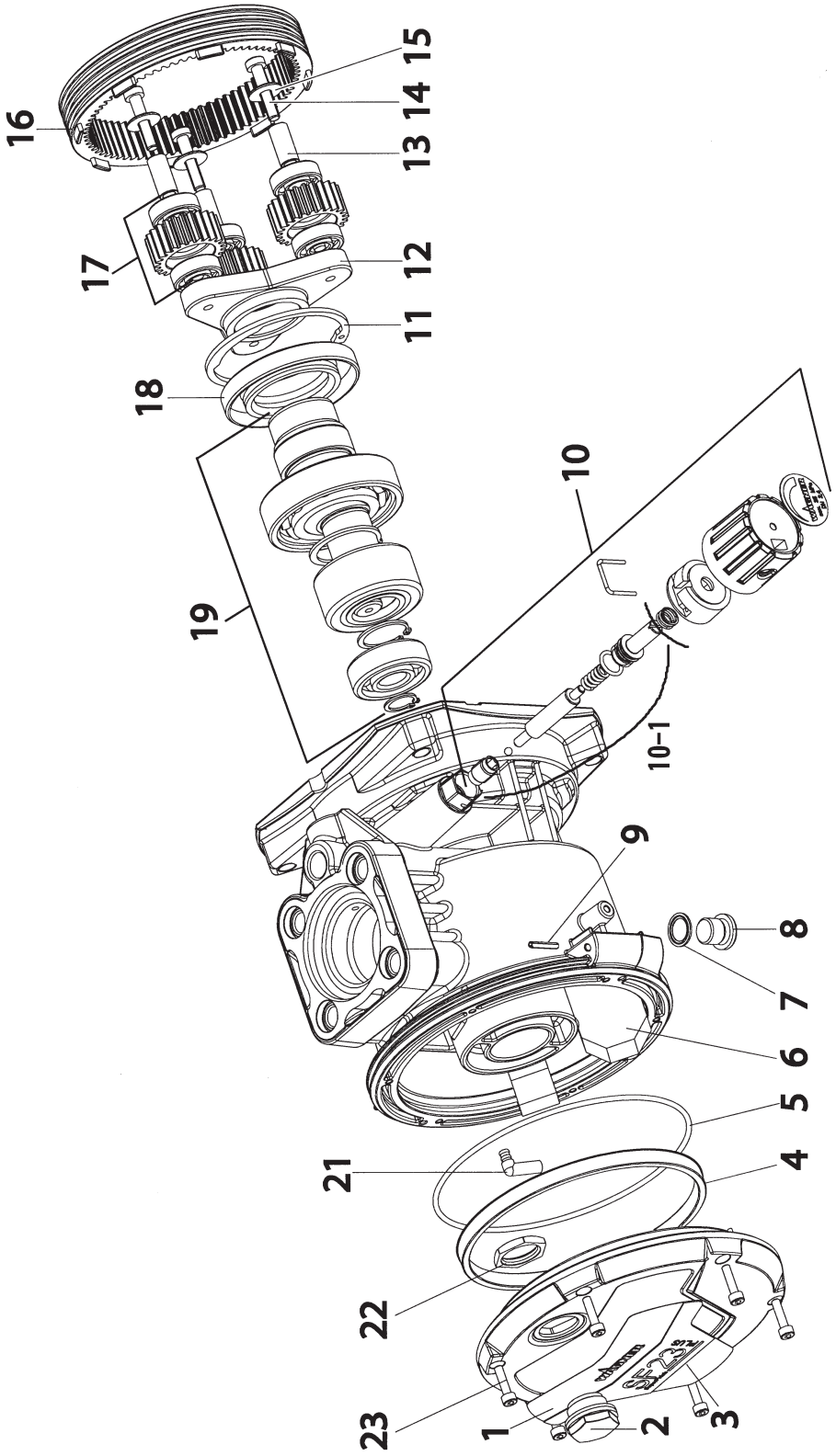

IC10024B

仕様・品番・価格は予告なく変更する事があります。

POS	品番	品名	数量	定価	備考
1	2346367	フロントカバー	1	10,400	オイルサイトグラス付
2	2337156	オイルサイトグラス	1	1,900	
3	2358269	SF23Select モデルラベル	1	2,300	
4	2346129	サポートリング	1	2,600	
5	2334050	O リング	1	320	133 × 2.62
6	2344623	フォームピース	2	230	
7	9970210	シール	1	750	
8	9904307	ロッキングスクリュー	1	610	
9	9932206	ピン	2	130	
10	2347186	圧力調整弁セット サービスセット	1	21,600	
11	3056464	スナップリング	1	2,300	75 × 2.5
12	2333995	プラネットキャリヤー	1	2,700	
13	2336970	スリーブ	3	2,600	
14	9902101	六角穴付ボルト	3	240	M6 × 30
15	9920304	ディスク B 6.4	3	110	
16	2334008	ギアー	1	1,900	
17	2343682	遊星ギアー 3 ヶセット	1	18,700	
18	9970532	オイルシール	1	2,900	40 × 70 × 10
19	2333998	偏心シャフトセット	1	30,100	
21	2337486	オイルリターンパイプ	1	990	
22	2346363	固定ナット	1	1,200	
23	9900308	六角穴付ボルト	6	160	M4 × 16
	2370989	ハウジングセット New	1	89,700	Pos.1,2,3,4,5,6,7,8,9,10-1,11,12,18,19,21,22,23 含む

LC10024B

仕様・品番・価格は予告なく変更する事があります。

ポンプ部

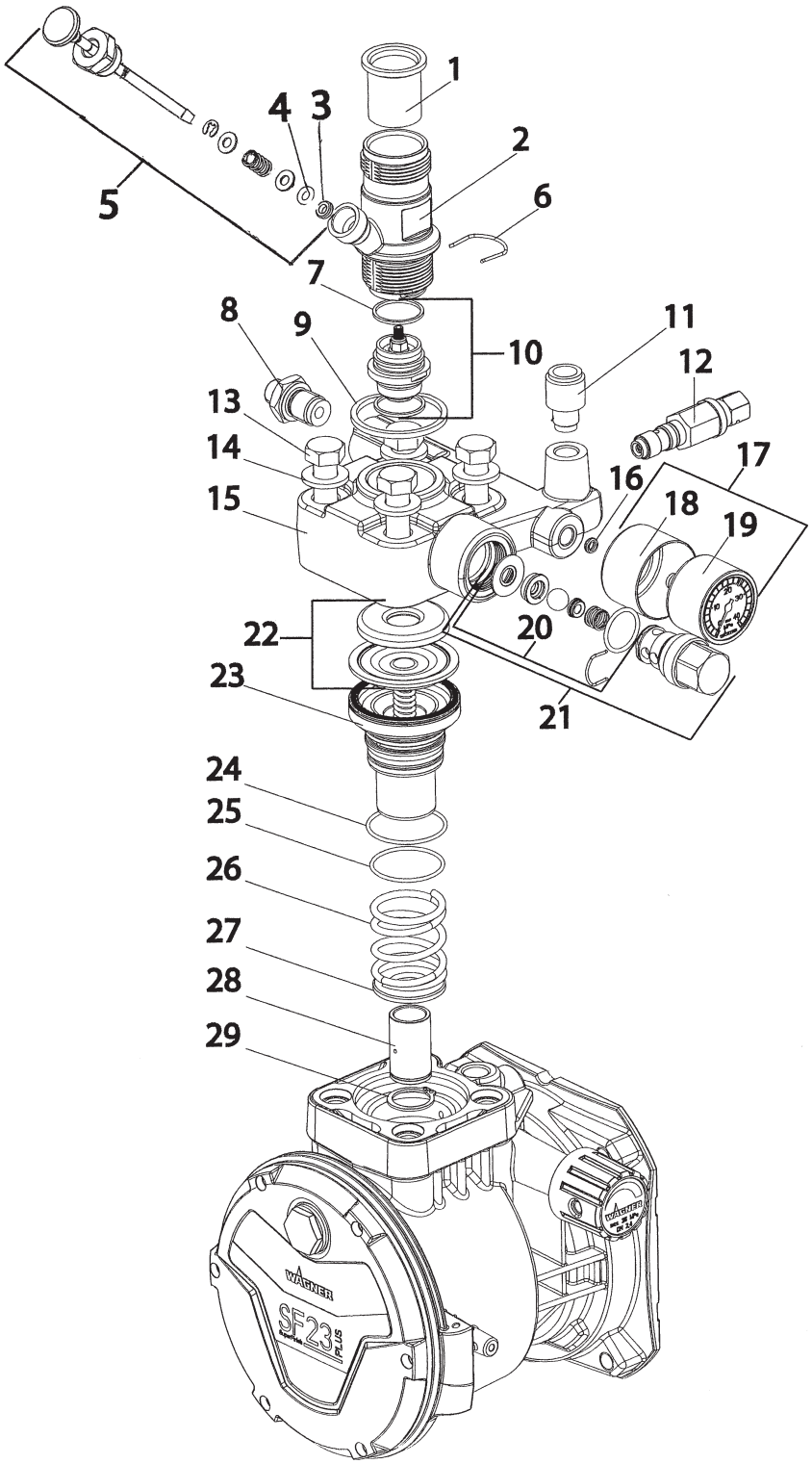

IC10025B

仕様・品番・価格は予告なく変更する事があります。

POS	品番	品名	数量	定価	備考
1	340339	吸入口チューブ	1	1,400	
2	2334383	バルブハウジング	1	3,500	
3	341316	プロテクター	1	1,400	
4	9971486	O リング	1	3,400	
5	2337033	吸入弁押ボタンセット	1	5,000	POS3,4 含
6	341336	クリップ	1	620	
7	341331	プラスチックワッシャー	2	550	
8	344336	ホースフィッティング	1	4,200	NPS1/4
9	2337138	O リング	1	230	31.4 × 3.55
10	2393043	吸入弁セット	1	12,600	
11	344323	リターンホース フィッテイング	1	1,900	
12	2337068	リリーフバルブ	1	12,100	
13	9900217	六角ボルト	4	620	M12 × 60
14	9920134	ワッシャー A12	4	130	
15	2344105	ペイントベース	1	25,400	
16	9970218	シーリングリング	1	550	
17	2343666	圧力計セット	1	10,700	
18	252478	圧力計ケース	1	740	
19	252475	圧力計のみ	1	10,300	
20	341702	吐出弁サービスセット	1	8,000	
21	2413371	吐出弁セット	1	14,500	
22	340241	ダイアフラムセット・インサート付	1	13,500	
23	2336971	プレッシャーインサート	1	20,300	
24	2337112	O リング	1	320	37.8 × 1.78
25	2337113	O リング	1	230	34.7 × 1.78
26	2337076	プレッシャースプリング	1	360	
27	3061423	ディスク	1	660	
28	2333996	ピストン	1	18,700	
29	2337078	固定リング	1	100	

LC10025A

仕様・品番・価格は予告なく変更する事があります。

高圧フィルターセット（オプション）

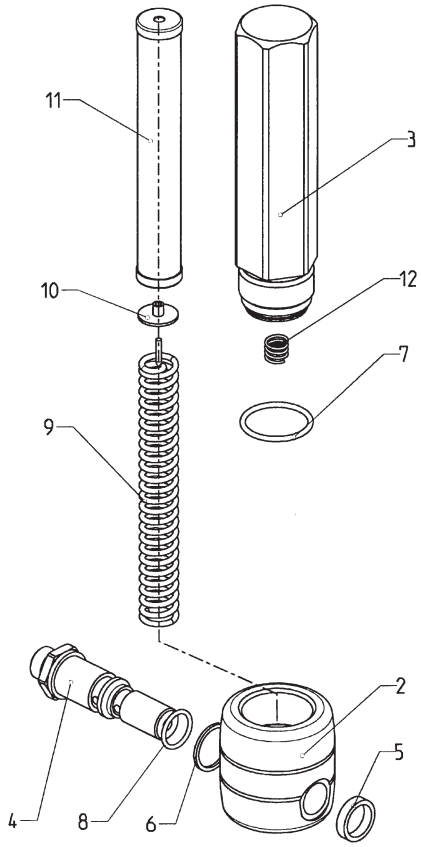

IC10026A

POS	品番	品名	数量	定価	備考
	97123	フィルターセット	1	51,400	
2	97301	フィルターブロック	1	8,200	
3	97302	フィルターハウジング	1	8,400	
4	97303	中空ボルト	1	5,400	
5	97304	シーリング	1	1,400	
6	9970110	シーリング	1	290	
7	9974027	O リング 30 × 2	1	320	PTFE
8	9971401	O リング	1	2,800	16 × 2 白
9	757-105	コアスプリング	1	1,600	
10	702-251	スプリングガイド	1	770	
11	730-067	フィルター	1	3,700	60 メッシュ
	0508450	フィルター		3,700	100 メッシュ
	730-067-30	フィルター		3,700	30 メッシュ
12	9994245	プレッシャースプリング	1	9,900	

LC10026A

仕様・品番・価格は予告なく変更する事があります。

トロリー部

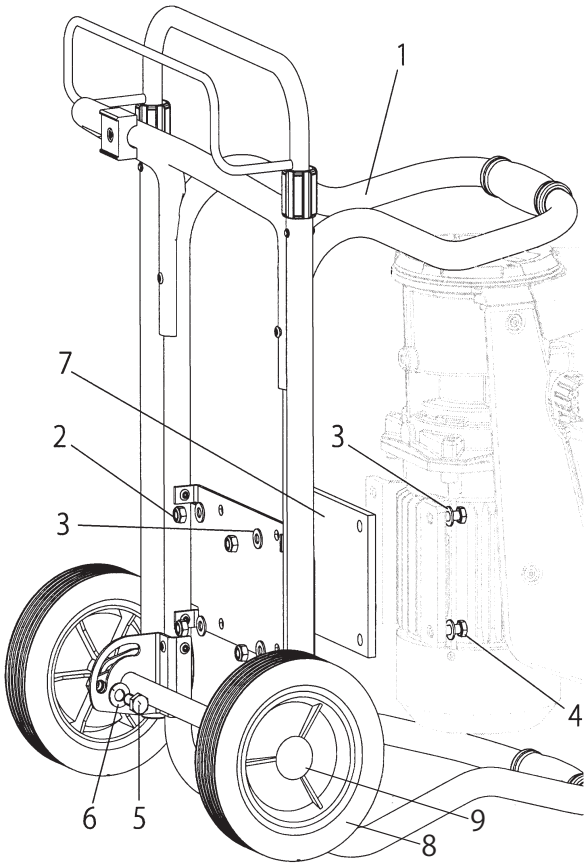

IC10027C

POS	品番	品名	数量	定価	備考
1	2343670	トロリーセット	1	75,500	
2	9910208	ロックナット	1	230	
3	9920102	平ワッシャー	1	180	M8
4	9900118	六角ボルト	1	230	M8 × 30
5	3054019	六角ボルト	1	250	M10 × 20
6	9920106	平ワッシャー	1	210	M10
7	2340954	中間プレート	1	1,900	
8	9994961	タイヤ	(2)	2,400	2343670 に含まれる
9	9994950	軸キャップ	(2)	650	2343670 に含まれる

LC10027B

仕様・品番・価格は予告なく変更する事があります。

サクションセット

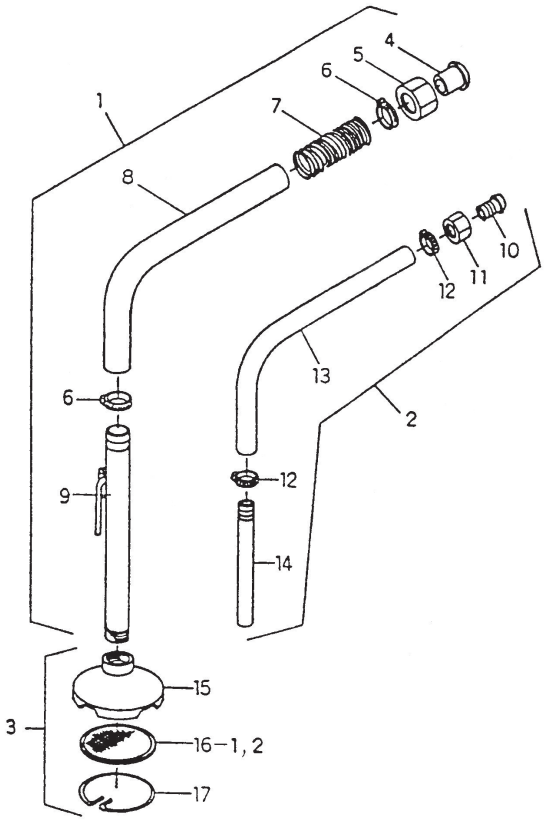

ID10000A−2

POS	品番	品名	数量	定価	備考
1	2230341	吸入ホースセット	1	19,400	φ 25 × 800 透明ウレタン
2	2230343	リターンホースセット	1	10,300	φ 12 × 800 透明ウレタン
3	2230342	アルミフィルターセット	1	7,800	φ 100
4	34602	吸入ニップル	(1)	1,800	
5	253426	ユニオンナット	(1)	1,800	
6	2240083	ホースバンド・35	(2)	660	25 ～ 35
7	2240343	ガードスプリング	(1)	2,800	
8	2240078	スプリングホース	(1)	15,500	φ 25 × 800 透明
9	2240344	吸入パイプ	(1)	8,100	
10	2241111	リターンホース用ニップル	(1)	940	
11	2240018	リターンホース用六角ナット	(1)	2,700	
12	2240022	ホースバンド・20	(2)	780	13 ～ 22
13	2240071	スプリングホース	(1)	6,100	φ 12 × 800 透明ウレタン
14	2240349	リターンパイプ	(1)	3,100	
15	2240345	フィルタボディ アルミ	(1)	9,800	φ 100
16−1	2240346	フィルター	(1)	2,800	0.8 mm φ 100
16−2	2240355	フィルター	(1)	2,900	0.4 mm φ 100
17	2240347	スプリングリング	(1)	2,100	

LD10001A−1

仕様・品番・価格は予告なく変更する事があります。

5L ホッパーセット （オプション）

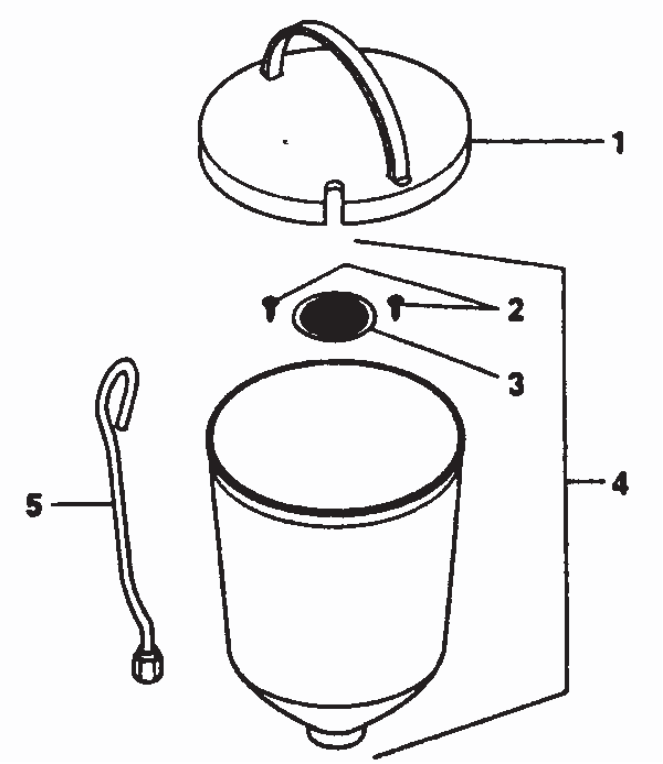

ID10012A

POS	品番	品名	数量	定価	備考
	341265	5L ホッパーセット		40,300	
1	340901	ホッパーカバー	1	11,800	
2	9902313	タッピンねじ	(2)	110	
	9920314	ワッシャー	(2)	100	
3	37607	フィルター	(1)	6,000	0.8mm
	3756	フィルター		5,300	0.4mm
4	340904	ホッパーボデイ	1	31,500	
5	340908	リターンチューブ	1	11,000	

LD10012A

仕様・品番・価格は予告なく変更する事があります。