モーター部

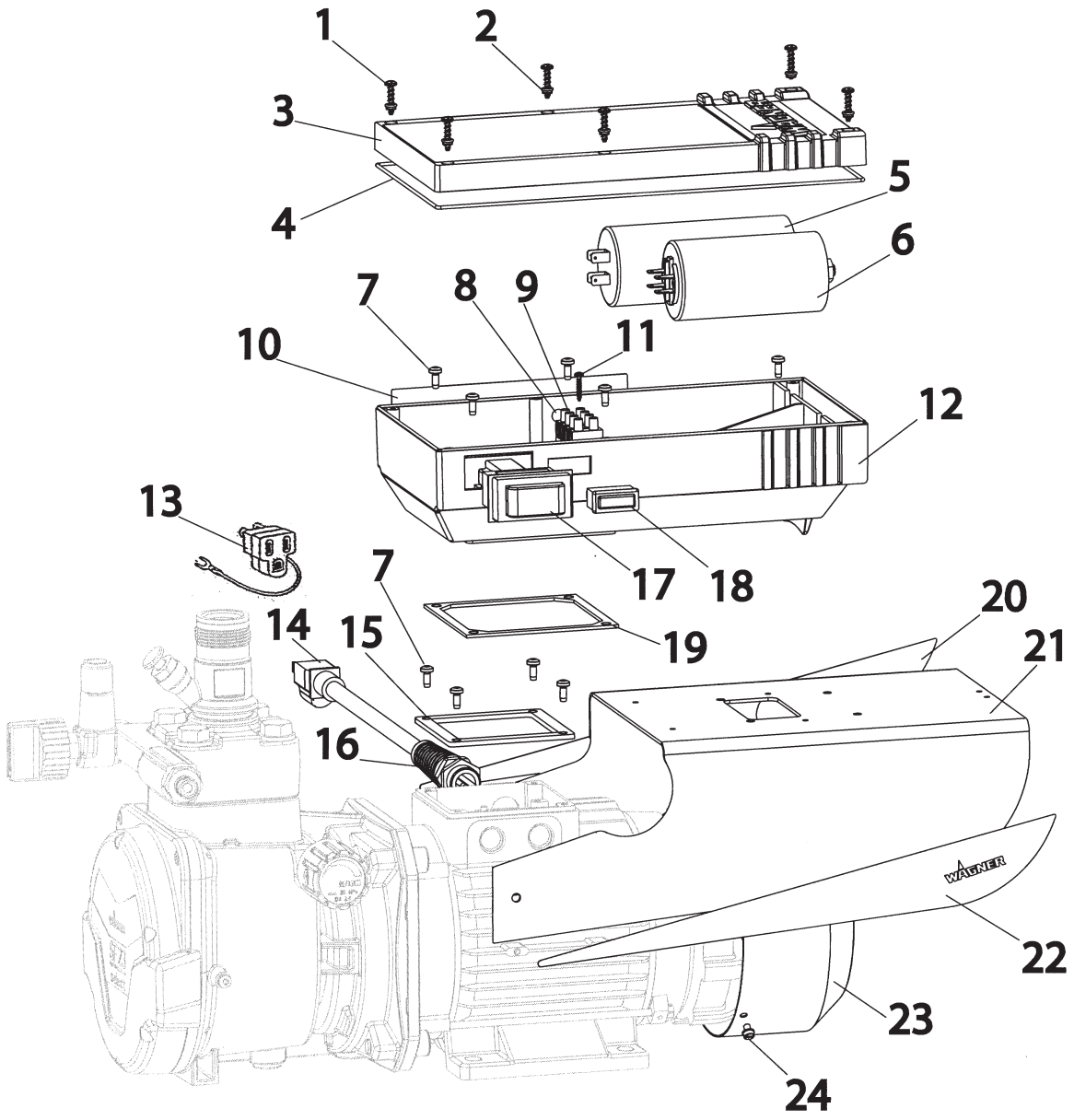

IC10028A

仕様・品番・価格は予告なく変更する事があります。

POS	品番	品名	数量	定価	備考
1	9905103	タッピンねじ	6	180	4.2 × 19
2	9971536	シーリング	6	160	
3	254334	ターミナルカバー	1	2,900	
4	9971484	シーリング	2	340	2 つ必要
5	9953146	コンデンサー	1	18,300	65 μ F
6	252337	コンデンサー	1	17,500	50 μ F
7	2315382	丸平小ねじ	10	90	M4 × 10
8	9950239	PE ラベル	1	180	
9	9950244	ターミナルブロック	1	990	
10	2358654	銘板ラベル	1		
11	9902234	ねじ	1	190	
12	254335	ターミナルボックス	1	2,900	
13	2231000	OA アダプター	1	2,700	
14	9952685	コードクランプ	1	1,400	
15	2344692	モーターガスケット	1	460	
16	252486	電源コード	1	16,000	3P × 4m
17	9953681	電源スイッチ	1	31,500	
18	2301766	電源ランプ	1	880	
19	2356684	ターミナルボックス用シーリング	1	1,700	
20	2358271	ラベル左	1	1,600	
21	2355033	カバーシート	1	920	
22	2358270	ラベル右	1	1,600	
23	2337557	ファンカバー	1	1,800	
24	9902225	丸平小ねじ	4	70	

LC10028A

仕様・品番・価格は予告なく変更する事があります。

油圧部（シリアル No.100 ～ 200）

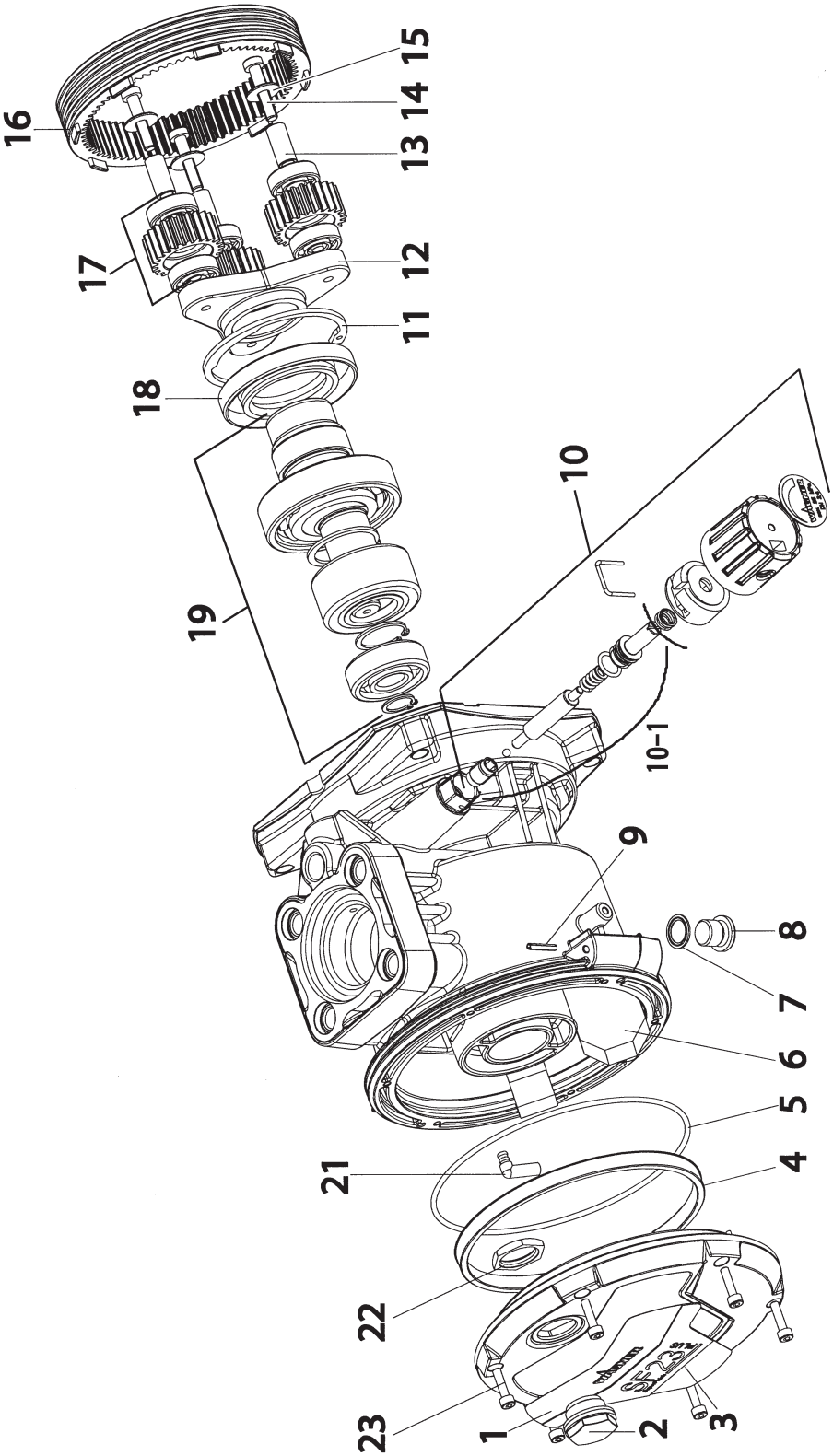

IC10024B

仕様・品番・価格は予告なく変更する事があります。

POS	品番	品名	数量	定価	備考
1	2346367	フロントカバー	1	10,400	オイルサイトグラス付
2	2337156	オイルサイトグラス	1	1,900	
3	2358269	SF23Select モデルラベル	1	2,300	
4	2346129	サポートリング	1	2,600	
5	2334050	O リング	1	320	133 × 2.62
6	2344623	フォームピース	2	230	
7	9970210	シール	1	750	
8	9904307	ロッキングスクリュー	1	610	
9	9932206	ピン	2	130	
10	2347186	圧力調整弁セット サービスセット	1	21,600	
11	3056464	スナップリング	1	2,300	75 × 2.5
12	2333995	プラネットキャリヤー	1	2,700	
13	2336970	スリーブ	3	2,600	
14	9902101	六角穴付ボルト	3	240	M6 × 30
15	9920304	ディスク B 6.4	3	110	
16	2334008	ギアー	1	1,900	
17	2343682	遊星ギアー 3 ヶセット	1	18,700	
18	9970532	オイルシール	1	2,900	40 × 70 × 10
19	2333998	偏心シャフトセット	1	30,100	
21	2337486	オイルリターンパイプ	1	990	
22	2346363	固定ナット	1	1,200	
23	9900308	六角穴付ボルト	6	160	M4 × 16
	2370989	ハウジングセット New	1	89,700	Pos.1,2,3,4,5,6,7,8,9,10-1,11,12,18,19,21,22,23 含む

LC10024B

仕様・品番・価格は予告なく変更する事があります。

油圧部（シリアル No.201 ～ ）

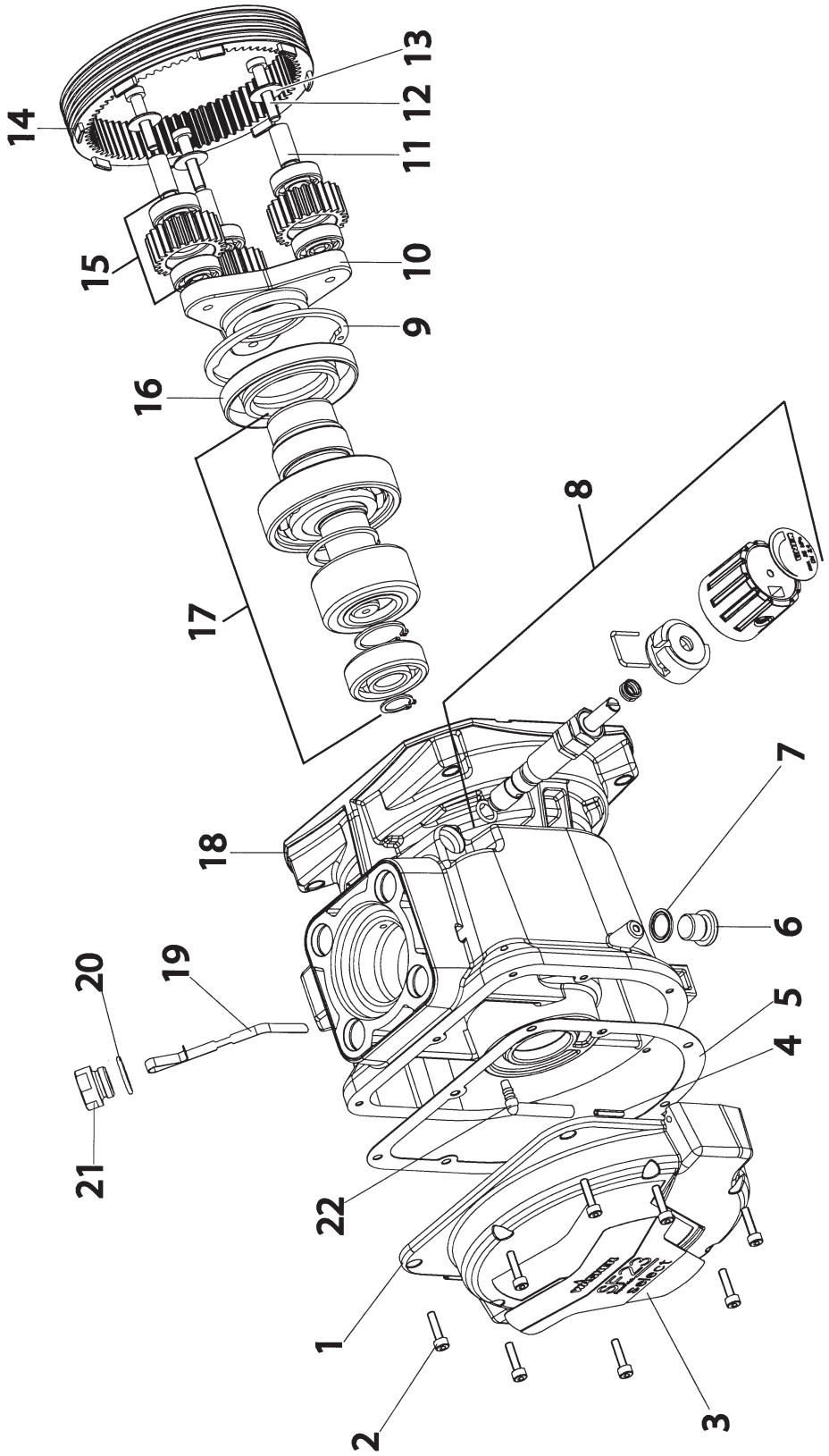

SF23 select2

仕様・品番・価格は予告なく変更する事があります。

2024.02

POS	品番	品名	数量	定価	備考
1	2354707	フロントカバー	1	5,400	
2	9900308	六角穴付ボルト	8	160	M4 × 16
3	2339570	SF23Plus モデルラベル	1	2,300	
4	9932206	ピン	2	130	
5	2359781	シール	1	1,500	
6	9904307	ロッキングスクリュー	1	610	
7	9970210	シール	1	750	
8	340223	圧力調整弁セット	1	31,500	
9	3056464	スナップリング	1	2,300	75 × 2.5
10	2333995	プラネットキャリヤー	1	2,700	
11	2336970	スリーブ	3	2,600	
12	9902101	六角穴付ボルト	3	240	M6 × 30
13	9920304	ディスクB 6.4	3	110	
14	2334008	ギアー	1	1,900	
15	2343682	遊星ギアー 3ヶセット	1	18,700	
16	9970532	オイルシール	1	2,900	40 × 70 × 10
17	2333998	偏心シャフトセット	1	30,100	
18	2354418	ハウジングセット	1	27,200	
19	2362313	オイルレベルゲージ	1	2,000	
20	9971146	Oリング	1	460	16 × 2
21	341349	オイルキャップ	1	1,400	
22	278387	オイルリターンパイプ	1	460	

SF23 select2

仕様・品番・価格は予告なく変更する事があります。

ポンプ部

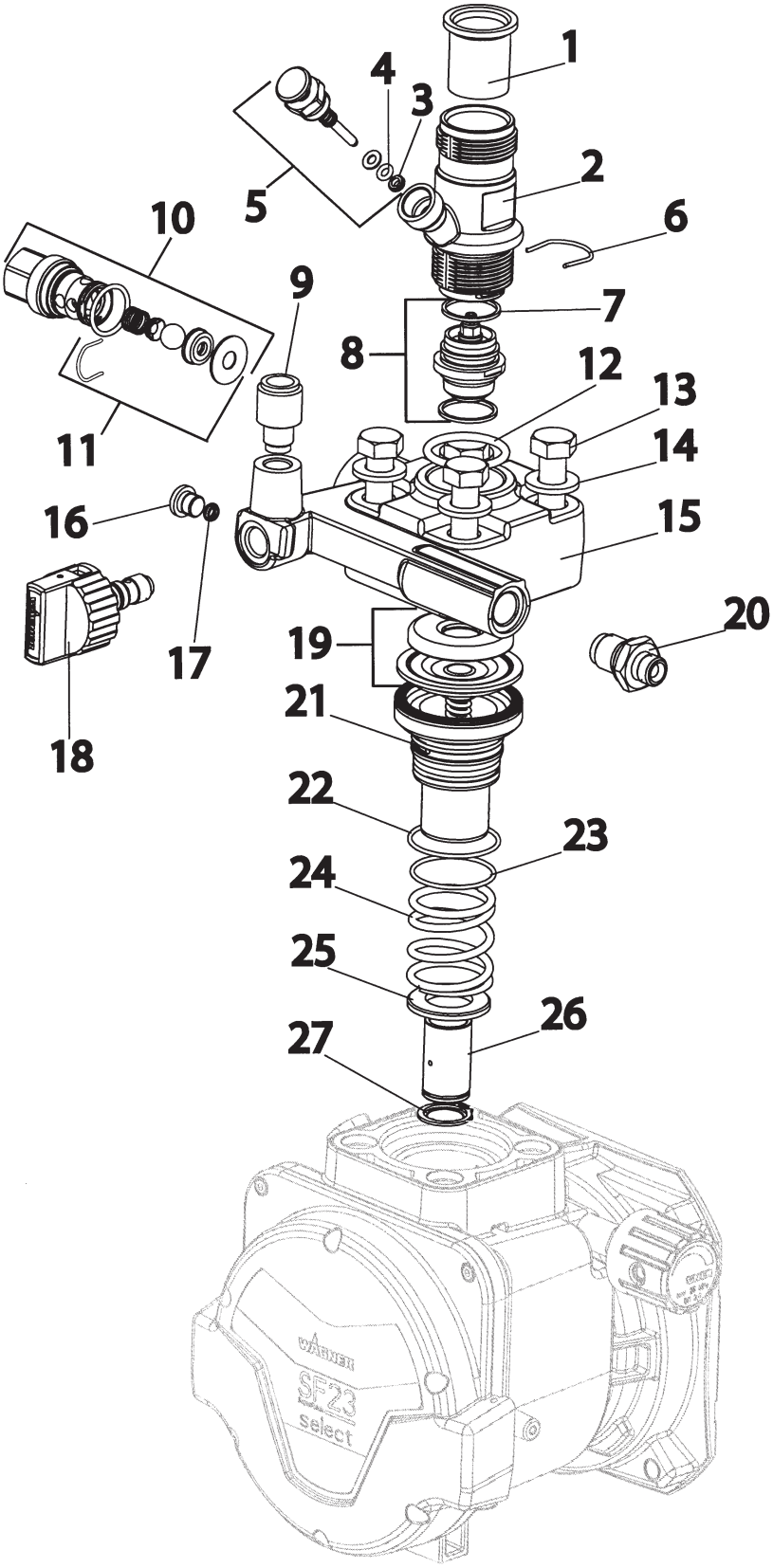

IC10030A

仕様・品番・価格は予告なく変更する事があります。

POS	品番	品名	数量	定価	備考
1	340339	吸入口チューブ	1	1,400	
2	2334383	バルブハウジング	1	3,500	
3	341316	プロテクター	1	1,400	
4	9971486	O リング	1	3,400	
5	2337033	吸入弁押ボタンセット	1	5,000	POS3,4 含
6	341336	クリップ	1	620	
7	341331	プラスチックワッシャー	2	550	
8	2393043	吸入弁セット	1	12,600	Pos.7 含む
9	344323	リターンホース フィッテイング	1	1,900	
10	2413371	吐出弁セット	1	14,500	
11	341702	吐出弁サービスセット	1	8,000	
12	2337138	O リング	1	230	31.4 × 3.55
13	9900217	六角ボルト	4	620	M12 × 60
14	9920134	ワッシャー A12	4	130	
15	2344105	ペイントベース	1	25,400	
16	9904306	オイルプラグ	1	450	
17	9970218	シーリングリング	1	550	
18	169248	リリーフバルブ	1	20,300	
19	340241	ダイアフラムセット・インサート付	1	13,500	
20	344336	ホースフィッティング	1	4,200	NPS1/4
21	2336971	プレッシャーインサート	1	20,300	
22	2337112	O リング	1	320	37.8 × 1.78
23	2337113	O リング	1	230	34.7 × 1.78
24	2337076	プレッシャースプリング	1	360	
25	3061423	ディスク	1	660	
26	2333996	ピストン	1	18,700	
27	2337078	固定リング	1	100	
	0047801	圧力計セット S		25,600	

LC10030A

仕様・品番・価格は予告なく変更する事があります。

高圧フィルターセット（オプション）

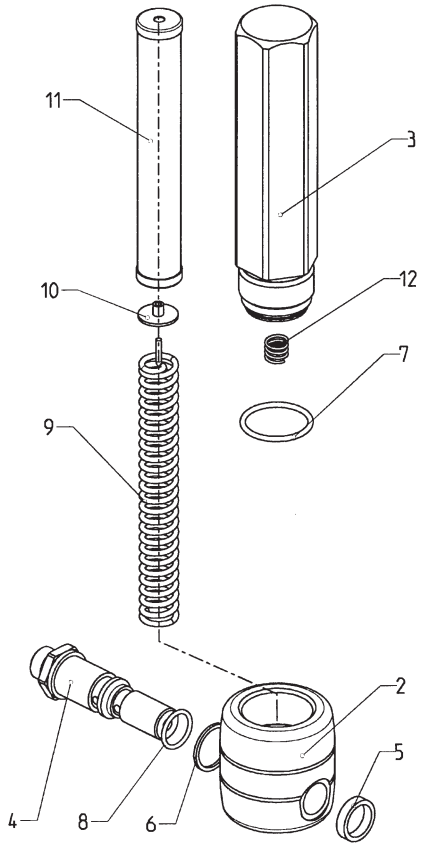

IC10026A

POS	品番	品名	数量	定価	備考
	97123	フィルターセット	1	51,400	
2	97301	フィルターブロック	1	8,200	
3	97302	フィルターハウジング	1	8,400	
4	97303	中空ボルト	1	5,400	
5	97304	シーリング	1	1,400	
6	9970110	シーリング	1	290	
7	9974027	O リング 30 × 2	1	320	PTFE
8	9971401	O リング	1	2,800	16 × 2 白
9	757-105	コアスプリング	1	1,600	
10	702-251	スプリングガイド	1	770	
11	730-067	フィルター	1	3,700	60 メッシュ
	0508450	フィルター		3,700	100 メッシュ
	730-067-30	フィルター		3,700	30 メッシュ
12	9994245	プレッシャースプリング	1	9,900	

LC10026A

仕様・品番・価格は予告なく変更する事があります。

トロリー部

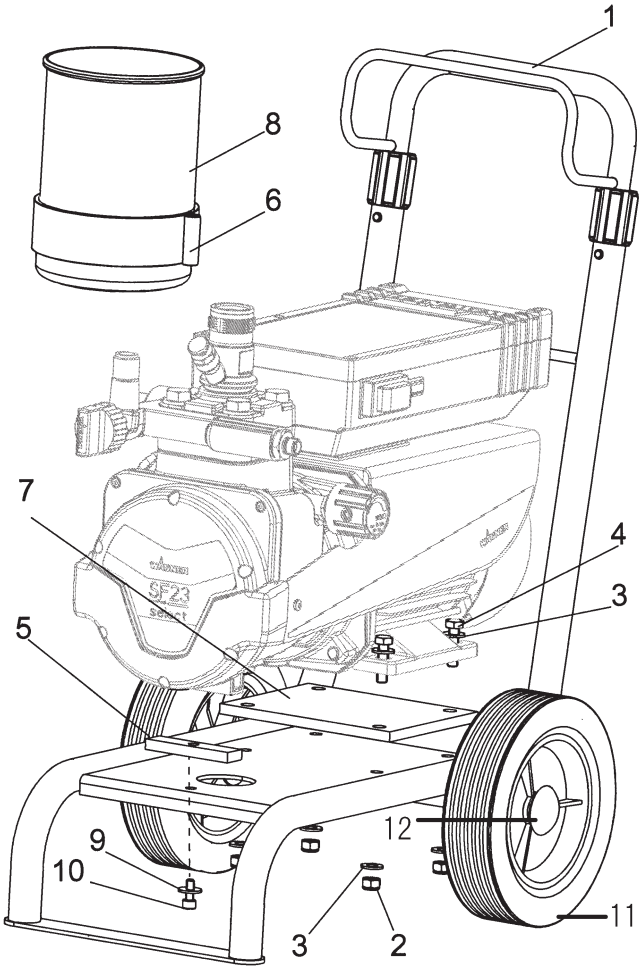

IC10031B

POS	品番	品名	数量	定価	備考
1	2355034	トロリー Assy	1	38,700	
2	9910208	ロックナット	4	230	
3	9920102	平ワッシャー	4	180	M8
4	9900118	六角ボルト	4	230	M8 × 30
5	2362484	ダンパー	1	370	
6	252264	コンテナ受け	1	6,900	
7	2340954	中間プレート	1	1,900	
8	55553	フィルターコンテナー	1	3,400	
9	9920311	平ワッシャー	1	180	A6.4
10	9900325	六角穴付ボルト	1	190	M6 × 16
11	9994961	タイヤ	(2)	2,600	トロリー (2355034) に含まれる
12	9994950	ジクキャップ	(2)	690	トロリー (2355034) に含まれる

LC10031B

仕様・品番・価格は予告なく変更する事があります。

サクションセット

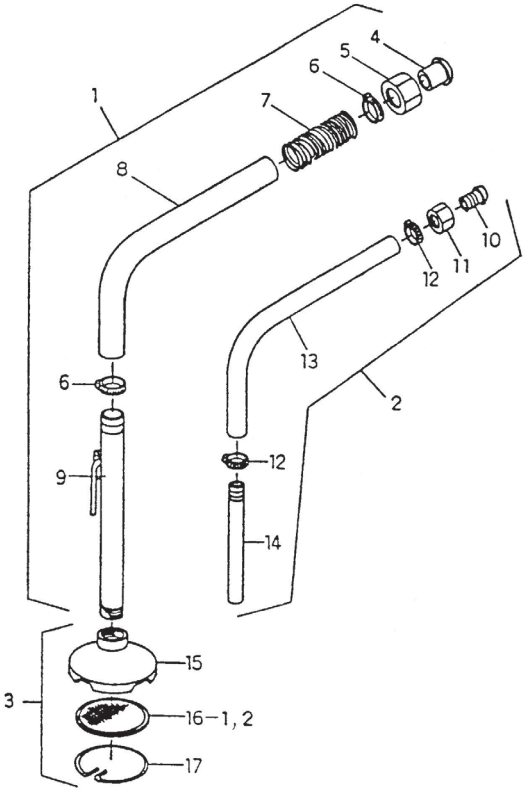

ID10000A−2

POS	品番	品名	数量	定価	備考
1	2230341	吸入ホースセット	1	19,400	φ 25 × 800 透明ウレタン
2	2230343	リターンホースセット	1	10,300	φ 12 × 800 透明ウレタン
3	2230342	アルミフィルターセット	1	7,800	φ 100
4	34602	吸入ニップル	(1)	1,800	
5	253426	ユニオンナット	(1)	1,800	
6	2240083	ホースバンド・35	(2)	660	25 ～ 35
7	2240343	ガードスプリング	(1)	2,800	
8	2240078	スプリングホース	(1)	15,500	φ 25 × 800 透明
9	2240344	吸入パイプ	(1)	8,100	
10	2241111	リターンホース用ニップル	(1)	940	
11	2240018	リターンホース用六角ナット	(1)	2,700	
12	2240022	ホースバンド・20	(2)	780	13 ～ 22
13	2240071	スプリングホース	(1)	6,100	φ 12 × 800 透明ウレタン
14	2240349	リターンパイプ	(1)	3,100	
15	2240345	フィルタボディ アルミ	(1)	9,800	φ 100
16−1	2240346	フィルター	(1)	2,800	0.8 mm φ 100
16−2	2240355	フィルター	(1)	2,900	0.4 mm φ 100
17	2240347	スプリングリング	(1)	2,100	

LD10001A−1

仕様・品番・価格は予告なく変更する事があります。

5L ホッパーセット （オプション）

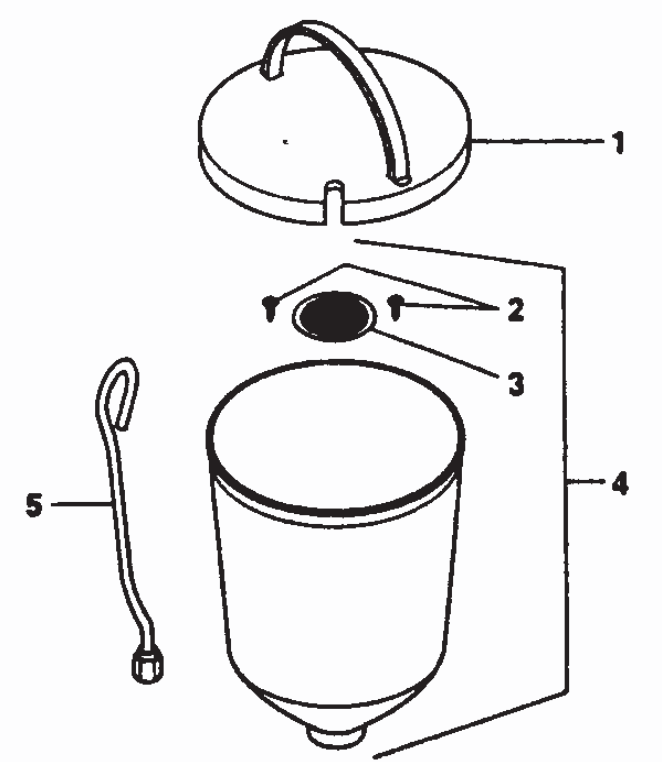

ID10012A

POS	品番	品名	数量	定価	備考
	341265	5L ホッパーセット		40,300	
1	340901	ホッパーカバー	1	11,800	
2	9902313	タッピンねじ	(2)	110	
	9920314	ワッシャー	(2)	100	
3	37607	フィルター	(1)	6,000	0.8mm
	3756	フィルター		5,300	0.4mm
4	340904	ホッパーボデイ	1	31,500	
5	340908	リターンチューブ	1	11,000	

LD10012A

仕様・品番・価格は予告なく変更する事があります。