駆動部

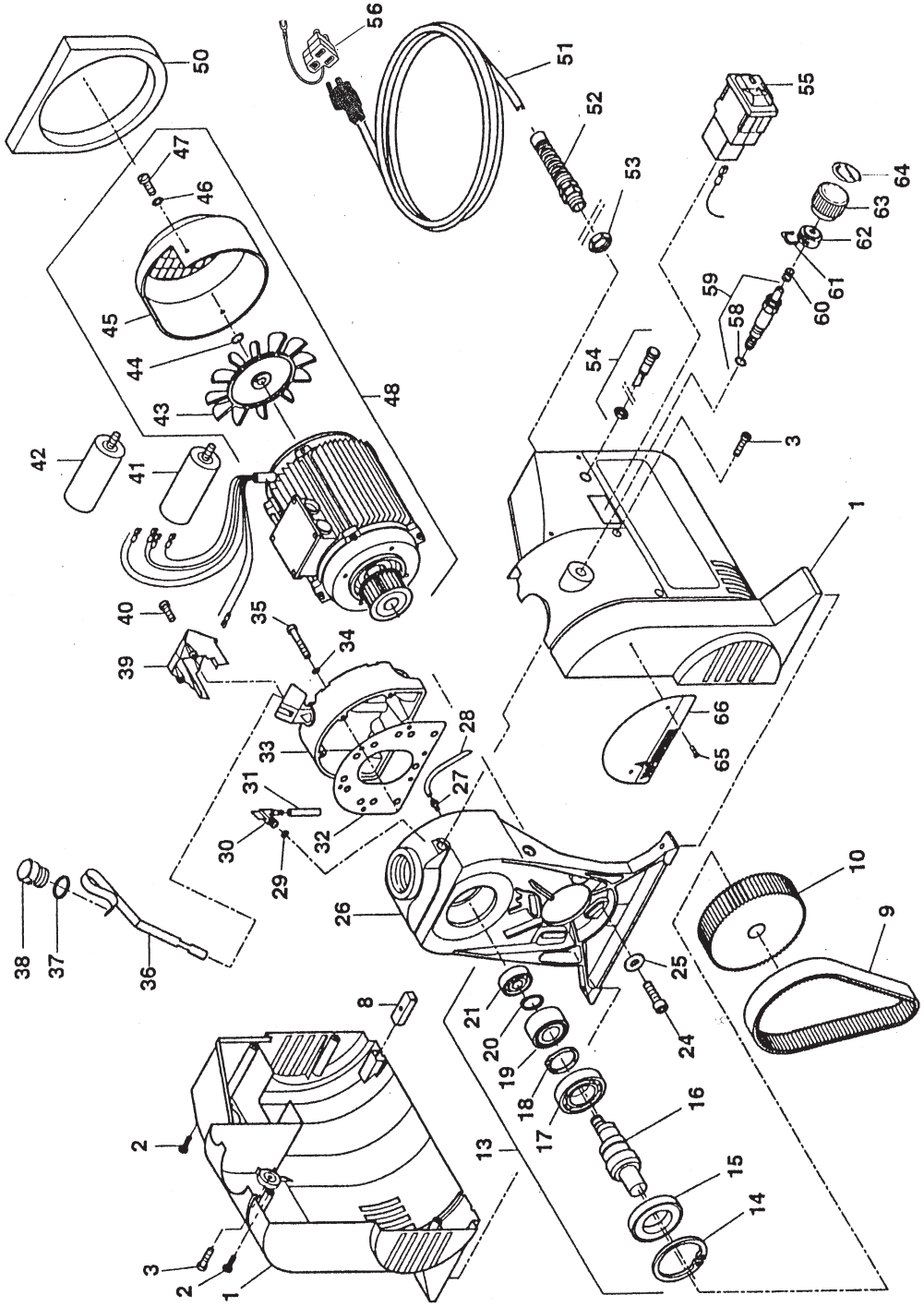

IC10011B

仕様・品番・価格は予告なく変更する事があります。

POS	品番	品名	数量	定価	備考
1	344205	ハウジングケース	1	68,400	
2	9905111	ヘキサローブタッピンねじ	5	230	M5 × 20
3	9905112	ヘキサローブねじ	2	280	M6 × 20
8	340302	コネクティングプレート	1	910	
9	341353	歯付ベルト	1	8,400	
10	341352	プーリー	1	21,600	
13	341706	シャフトアッセンブリー	1	68,400	○ Pos.14,15,16,17,18,19,20,21
14	3056464	スナップリング	○ (1)	2,300	75 × 2.5
15	9970532	オイルシール	○ (1)	2,900	40 × 70 × 10
16	341324	偏芯シャフト	○ (1)	18,700	
17	9960151	ボールベアリング	○ (1)	4,000	6207
18	9922518	スナップリング	○ (1)	340	35 × 1.5
19	9960431	ローラベアリング	○ (1)	34,500	NUTR25
20	9922506	スナップリング	○ (1)	460	25 × 1.2
21	9960432	ローラーベアリング	○ (1)	18,700	NJ202
24	9900315	六角穴付ボルト	4	210	M6 × 25
25	9920806	ワッシャー	4	250	
26	340225	オイルポンプハウジング	1	96,900	
27			1		供給不可
28	341445	リターンチューブ	1	410	
29	288317	O リング	1	190	6.07 × 1.78
30	288309	吸入エルボ	1	820	
31	341446	吸入チューブ	1	460	
32	341307	ガスケット	1	820	
33	341309	オイルポンプカバー	1	30,100	
34	3050858	ワッシャー	6	200	
35	9906007	六角穴付ボルト	6	380	M5 × 45
36	341348	オイルゲージ	1	3,400	
37	9971146	O リング	1	460	16 × 2
38	341349	オイルキャップ	1	1,400	
39	340490	カバー	1	4,000	
40	9903317	十字穴付鍋小ねじ	2	180	M4 × 12
41	9953146	コンデンサー	1	18,300	65 μ F
42	252337	コンデンサー	1	17,500	50 μ F
43	340397	ファン	● (1)	8,400	
44	340398	ストップリング	● (1)	670	
45	340399	ファンカバー	● (1)	11,000	
46	9921504	スプリングワッシャー	● (4)	190	M4
47	9900737	すり割付小ねじ	● (4)	200	M4 × 6
48	340204	モーターセット	1	190,000	● Pos.43,44,45,46,47
50	340354	ガスケット	1	2,600	
51	252486	電源コード	1	16,000	3P × 4m
52	9951074	コードクランプ	1	1,400	
53	9951075	コードクランプナット	1	280	
54			1		供給不可
55	9953681	電源スイッチ	1	31,500	
56	2231000	OA アダプター	1	2,700	
58	9971365	O リング	1	380	9.25 × 1.78
59	340222	ハウジングセット	1	28,700	
60	10861	スプリング	1	410	
61	10858	クランプ	1	280	
62	10859	ストップリング	1	800	
63	341219	コントロールノブ	1	3,600	
64			1		供給不可
65	9900524	十字穴付皿タッピンねじ	2	240	2.9 × 6.5
66	344332	ネームプレート	1	10,200	

仕様・品番・価格は予告なく変更する事があります。

ポンプ部

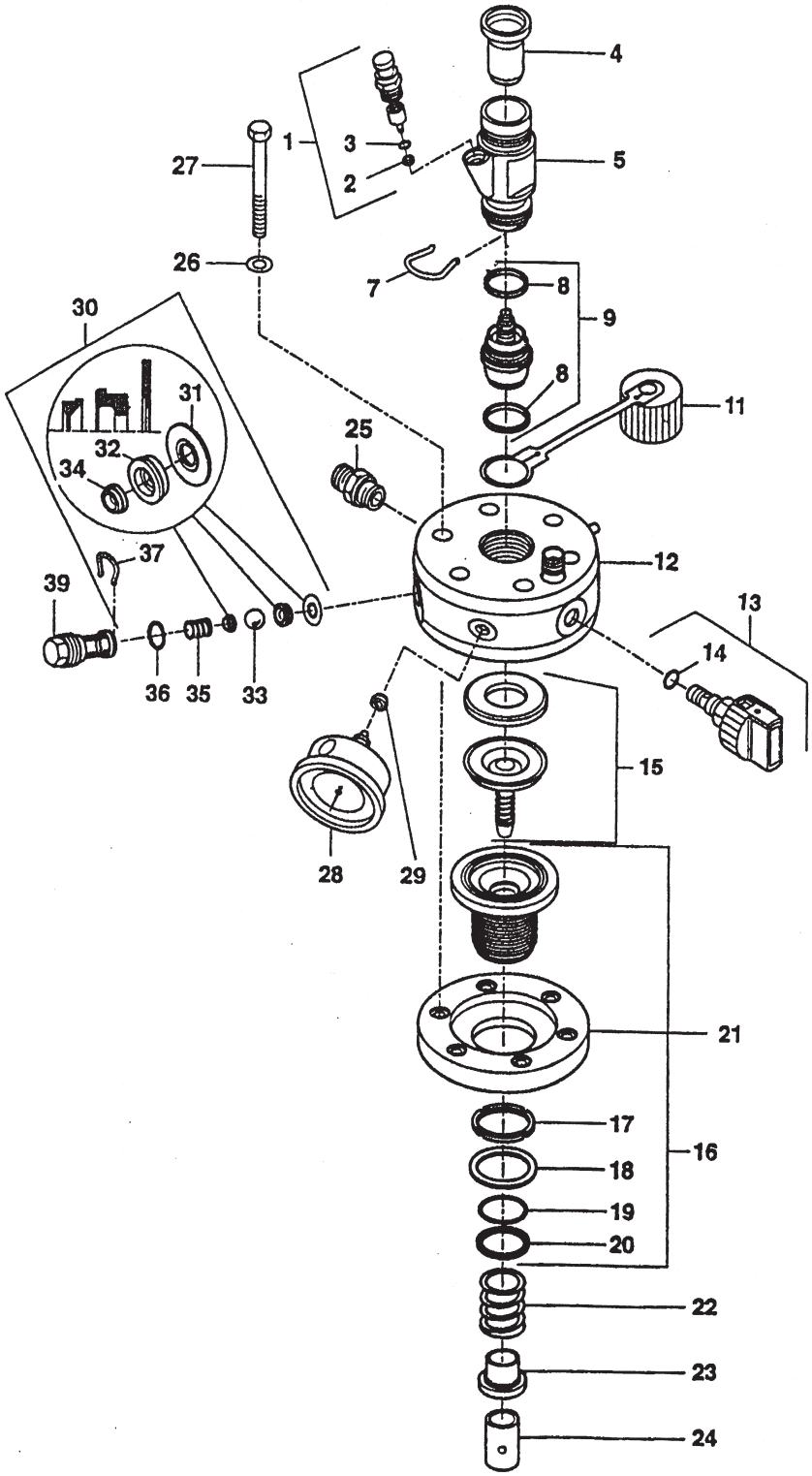

IC10012B

仕様・品番・価格は予告なく変更する事があります。

POS	品番	品名	数量	定価	備考
1	341241	吸入弁押しボタン	1	18,700	
2	341316	プロテクター	(1)	1,400	
3	9971486	O リング	(1)	3,400	黒
4	340339	吸入口チューブ	1	1,400	
5	252279	バルブハウジング	1	28,700	
7	341336	クリップ	1	620	
8	341331	プラスチックワッシャー	(2)	550	黒 26 × 23 × 1.5
9	340251	吸入弁セット	1	38,700	
11	9990865	保護キャップ	1	1,200	
12	344211	ペイントベース	1	67,000	
13	169248	リリーフバルブ	1	20,300	
14	9971395	O リング	(1)	970	10 × 1.25
15	340241	ダイアフラムセット・インサート付	1	13,500	
16	344701	フランジセット	1	16,000	○ Pos. 17,18,19,20
17	340361	ナット	○ (1)	7,500	
18	340368	ワッシャー	○ (1)	1,900	
19	9971469	O リング	○ (1)	1,900	白 35 × 2(テフロン)
20	340358	V リング	○ (1)	3,600	
21	341315	フランジリング	1	11,000	
22	340312	ピストンスプリング	1	2,600	
23	344327	スプリングガイド	1	1,200	
24	340483	ピストン	1	11,900	φ 20
25	344336	ホースフィッティング	1	4,200	NPS1/4
26	9920107	平ワッシャー	6	210	M12
27	9900217	六角ボルト	6	620	M12 × 60
28	9991954	圧力計	1	27,200	0 ～ 40MPa
29	9970109	シーリングワッシャー	1	420	9.3 × 3.2 × 5.4
30	341702	吐出弁サービスセット	1	8,000	● Pos. 31,32,33,34,35,36,37
31	341347	シーリングワッシャー	● (1)	1,400	
32	341327	吐出弁シート	● (1)	4,600	
33	9941501	弁ボール	● (1)	2,700	φ 11
34	253405	スプリング支持リング	● (1)	490	
35	341326	吐出弁スプリング	● (1)	820	
36	9971470	O リング	● (1)	620	20 × 2・白 テフロン
37	341328	クランプ	● (1)	620	
39	341325	バルブガイド	1	25,900	

LC10012B

仕様・品番・価格は予告なく変更する事があります。

トロリー

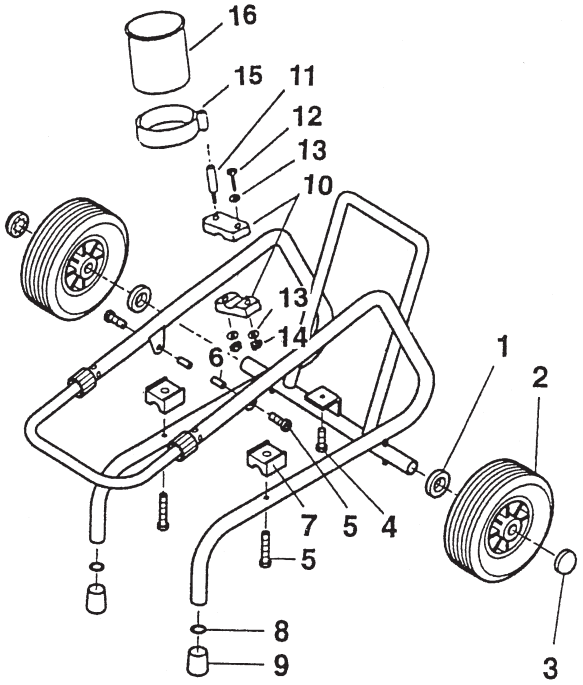

IC10013B

POS	品番	品名	数量	定価	備考
	340211	トロリーセット	1	93,800	Pos.1 ～ 3・5 ～ 9
1	340372	ワッシャー	(2)	670	
2	9994957	タイヤ	(2)	9,900	
3	9994950	ジクキャップ	(2)	690	
4	9900378	六角穴付ボルト	1		M6 × 30
5	9900336	六角穴付ボルト	(2)	230	M6 × 40
6	9920733	スペーサー	(2)	360	
7	340303	クッションゴム	(2)	1,100	
8	9920301	平ワッシャー	(2)	250	A8.4
9	9990866	ゴム足	(2)	620	
10	9994691	クリップ	1	1,800	
11	340360	ピン	1	4,000	
12	9900329	六角穴付ボルト	1	210	M5 × 30
13	9920202	ワッシャー	3	180	M5
14	9910106	六角ナット	2	190	M5
15	252264	コンテナ受け	1	6,900	
16	55553	フィルターコンテナー	1	3,400	

LC10013B

仕様・品番・価格は予告なく変更する事があります。

クイッククリーンセット SF23(P/N 2236262)・SF27(P/N 2236264)

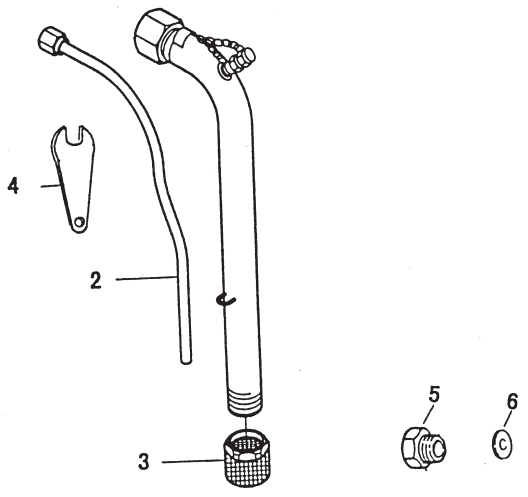

ID10002A

SF23

POS	品番	品名	数量	定価	備考
	2236262	クイッククリーンセット	1	76,900	SF23
2	341275	リターンチューブ	(1)	8,800	
3	344341	フィルター	(1)	16,000	M28/1.0mm
4	55106	板スパナ	(1)	3,200	41 mm
5	2236103	ガンアダプター	1	2,800	
6	43052	チップワッシャー	2	400	

LD10002A

SF27

POS	品番	品名	数量	定価	備考
	2236264	クイッククリーンセット	1	93,800	SF27
2	253211	リターンチューブ	(1)	11,200	
3	341435	フィルター	(1)	18,700	M38/1.0 mm
4	55106	板スパナ	(1)	3,200	41 mm
5	2236103	ガンアダプター	1	2,800	
6	43052	チップワッシャー	2	400	

LD10003A

仕様・品番・価格は予告なく変更する事があります。

サクションセット（SF23/27/1500）黒ゴム

SF シリーズに付属していたφ 88 のアルミフィルターセットは、廃番となりました。
交換品として、φ 100 のセットをご購入ください。
（φ 88 のフィルターとスプリングリングは単品供給可能です）

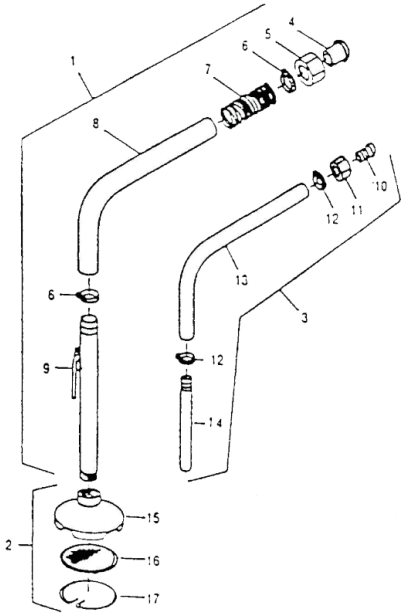

ID10001A

POS	品番	品名	数量	定価	備考
1	252297	吸入ホースセット	1	28,700	φ 25 × 800 黒ゴム
	2230341	吸入ホースセット		19,400	φ 25 × 800 透明ウレタン
2			1		φ 80・供給不可
	2230342	アルミフィルターセット		7,800	φ 100
3	252270	リターンホースセット	1	10,100	φ 12 × 800 黒ゴム
	2230343	リターンホースセット		10,300	φ 12 × 800 透明ウレタン
4	34602	吸入ニップル	(1)	1,800	
5	253426	ユニオンナット	(1)	1,800	
6	2240083	ホースバンド・35	(2)	660	25 ～ 35
7	2240343	ガードスプリング	(1)	2,800	
8	9982430	吸入ホース	(1)	16,000	φ 25 × 800 黒ゴム
	2240078	スプリングホース		15,500	φ 25 × 800 透明
9	2240344	吸入パイプ	(1)	8,100	
10	2241111	リターンホース用ニップル	(1)	940	
11	2240018	リターンホース用六角ナット	(1)	2,700	
12	2240002	ホースバンド 25	(2)	770	17 ～ 25
	2240022	ホースバンド・20		780	13 ～ 22
13	2230097	リターンホース	(1)	7,300	φ 12 × 800 黒ゴム
	2240071	スプリングホース		6,100	φ 12 × 800 透明ウレタン
14	2240349	リターンパイプ	(1)	3,100	
15			(1)		供給不可
16	219359	フィルター	(1)	2,800	0.8mm φ 88
	2240346	フィルター		2,800	0.8 mm φ 100
17	252398	スプリングリング	(1)	2,300	
	2240347	スプリングリング		2,100	

仕様・品番・価格は予告なく変更する事があります。