エアーフルイド型

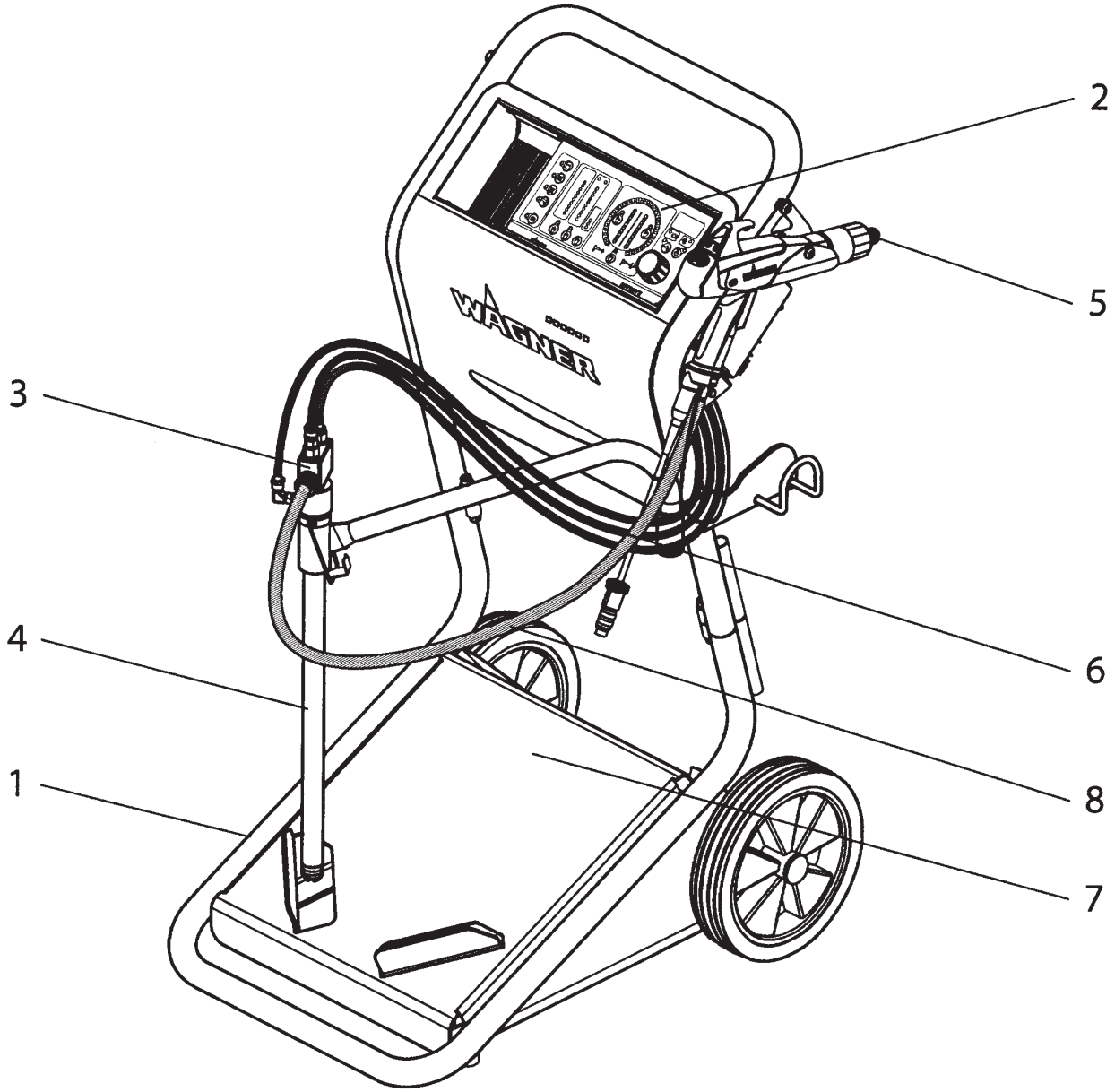

Sprint AF

仕様・品番・価格は予告なく変更する事があります。

2024.02

POS	品番	品名	数量	定価	備考
1	2356434		1		
2	2353221	EPG スプリント XE コントローラー	1	730,000	
	9951116	ヒューズ 2A		1,200	EPG スプリント XE コントローラーに含まれる
3	241622	インジェクター PI-F1	1	130,000	
4	265281	サクションチューブ ST550/10	1	97,400	
5	2322587	コロナガン PEM-X1	1	560,000	
6	2306401	コネクションパーツ		46,400	
	2303714	ロックカップリング	1	10,600	
	9982079	ブラックホース 1 m	2	1,900	1 台につき 2m 必要です。発注の際は単価 2（2m）をご注文下さい
	9982062	チューブ青 φ 8mm	2	2,000	1 台につき 2m 必要です。発注の際は単価 2（2m）をご注文下さい
	935973	シールカップリング	1	11,100	
	2302060	チューブ赤 φ 8mm	2	2,000	1 台につき 2m 必要です。発注の際は単価 2（2m）をご注文下さい
	935974	カップリングプラグ	1	4,700	
	2327855	ケーブルタイ	5	800	
7	2355338	スプリント XE 振動モーター 100V	1	150,000	
8	265266	パウダーホースd -11 5M		22,700	
9	130215	アース線	1	15,900	10m
10	264625	電源ケーブル	1	27,500	
11	2331976	予備部品セット		54,500	セット内容 241225（コレクターノズル） 241929（テストゲージ PJ2020） 2322493（丸吹きノズル 付電極ホルダーセット） 2324202（ウェッジツール） 2320488（交換用保護ウェッジ 5 ケ）

Sprint XE AF

仕様・品番・価格は予告なく変更する事があります。

60L ホッパー型

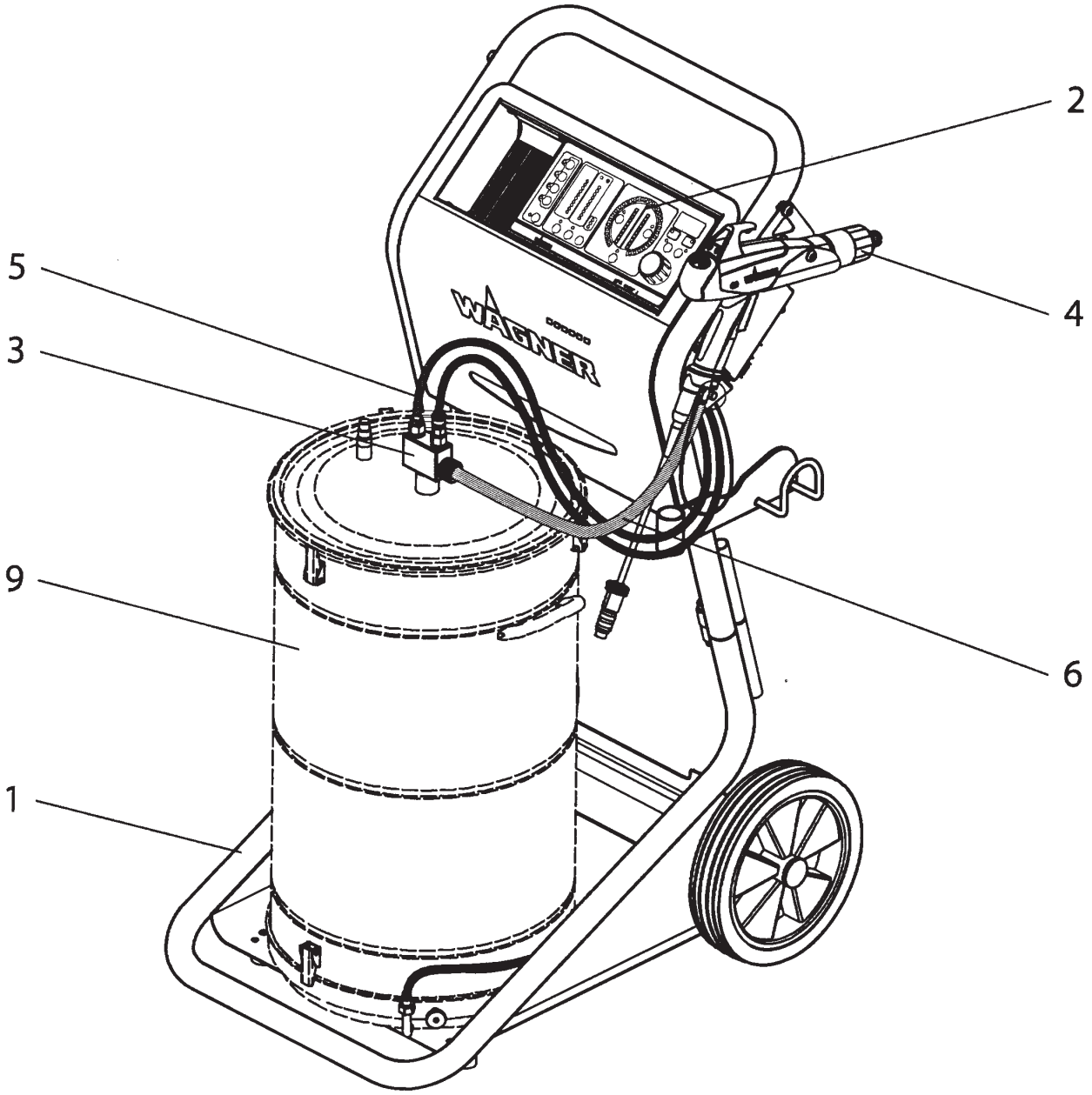

Sprint 60L

POS	品番	品名	数量	定価	備考
1	2355407	60L XE トロリー	1	590,000	
2	2353221	EPG スプリント XE コントローラー	1	730,000	
	9951116	ヒューズ 2A		1,200	ERG スプリント XE コントローラーに含まれる
3	241622	インジェクター PI-F1	1	130,000	
4	2322587	コロナガン PEM-X1	1	560,000	
5	2306401	コネクションパーツ		46,400	
	2303714	ロックカップリング	1	10,600	
	9982079	ブラックホース 1 m	1	1,900	1 台につき 2m 必要です。発注の際は単価 2（2m）をご注文ください
	9982062	チューブ青 φ 8mm	1	2,000	1 台につき 2m 必要です。発注の際は単価 2（2m）をご注文ください
	935973	シールカップリング	1	11,100	
	2302060	チューブ赤 φ 8mm	1	2,000	1 台につき 2m 必要です。発注の際は単価 2（2m）をご注文ください
	935974	カップリングプラグ	1	4,700	
	2327855	ケーブルタイ	5	800	
6	265266	パウダーホースd -11 5M		22,700	
7	130215	アース線	1	15,900	
8	264625	電源ケーブル	1	27,500	
9	2298082	プリマ 60L ホッパーセット	1	200,000	
9	2298084	プリマ 25L ホッパーセット	1		
10	2331976	予備部品セット	1	54,500	

Sprint XE 60L

仕様・品番・価格は予告なく変更する事があります。

トロリー部品

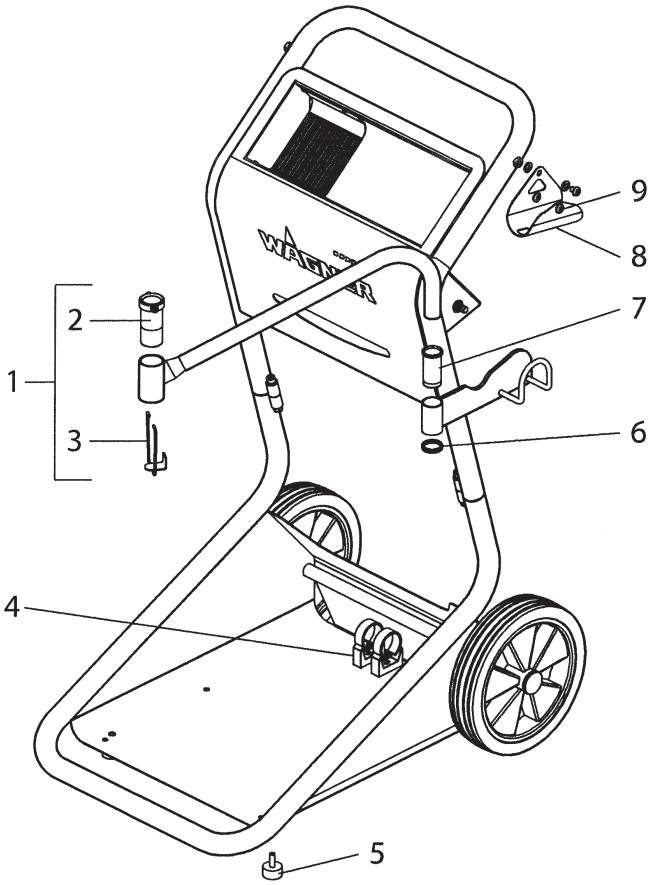

Sprint XE trolley

POS	品番	品名	数量	定価	備考
1	2307117	インジェクターホルダー	1	30,600	
2	2325026	ガイドブッシュチューブ	1	2,900	
3	2325022	クランプ	1	2,600	
4	2362487	パイプクランプ	2	1,200	
5	2305431	アジャストフット	2	5,600	
6	2305421	ナット	1	4,600	
7	2303279	ガイドブッシュ	1	8,900	
8	2330599	ガンホルダー	1	17,800	
9	9950817	ケーブルソケット	1	400	

Sprint XE trolley

仕様・品番・価格は予告なく変更する事があります。

サクションチューブ ST550/10

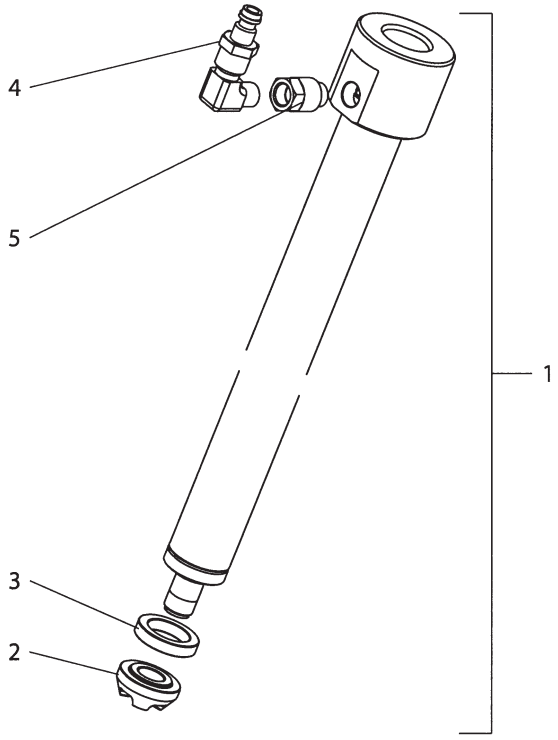

Sprint suction tube

POS	品番	品名	数量	定価	備考
1	265281	サクションチューブ ST550/10	1	97,400	
2	265401	フルイドクラウン	1	7,000	
3	265402	フルイドリング	1	8,000	
4	2303716	G1/8 プラグインニップル	1	6,700	
5	2307727	エクステンション	1	850	

Sprint suction tube

フィードシステム SN-2 550/10

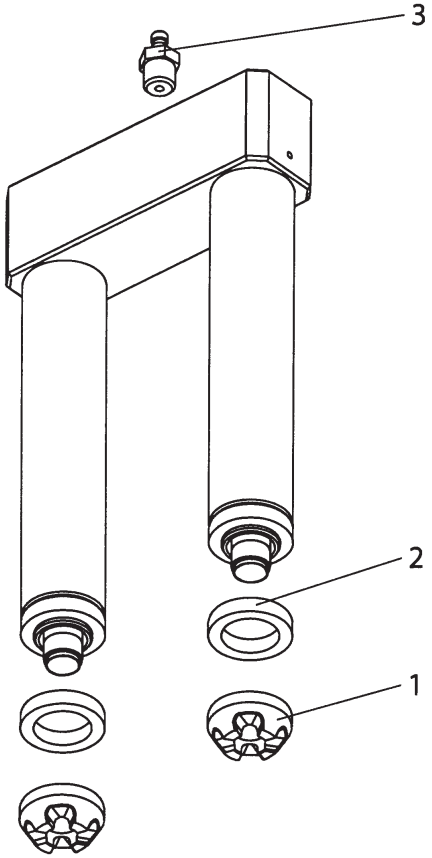

Sprint feed system

POS	品番	品名	数量	定価	備考
	265272	フィードシステム SN-2 550/10		380,000	
1	265401	フルイドクラウン	2	7,000	
2	265402	フルイドリング	2	8,000	
3	9999047	エアーカプラー	1	3,400	

Sprint feed system

仕様・品番・価格は予告なく変更する事があります。

コントローラー背面

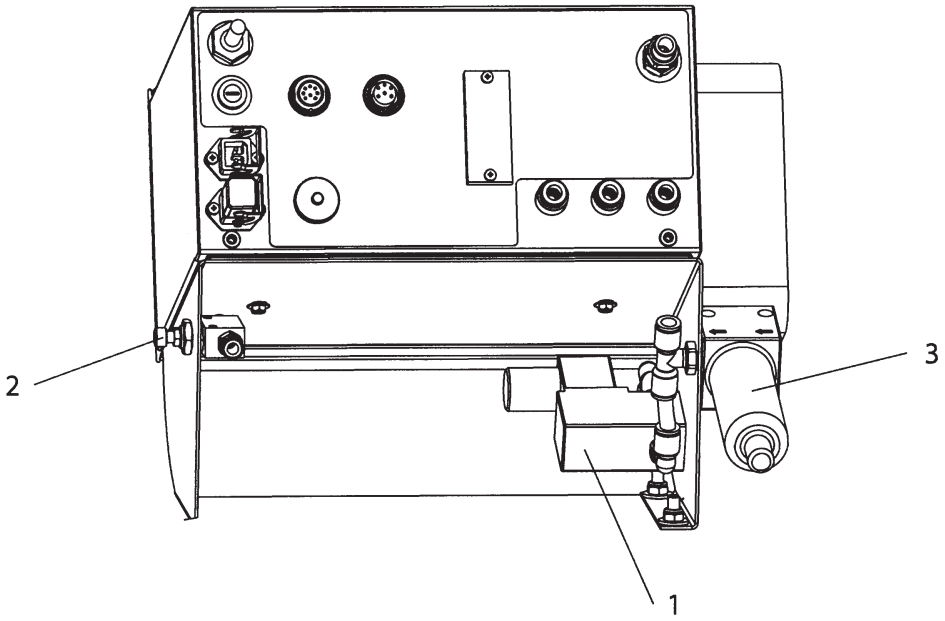

Sprint controller

POS	品番	品名	数量	定価	備考
1	2367807	ソレノイドバルブ	1	76,500	
2	2304119	スロットルバルブ	1	11,400	
3	2305860	エアーフィルター	1	15,900	
	9981151				18.5 × 12.5mm

Sprint controller

PI-F1 インジェクター

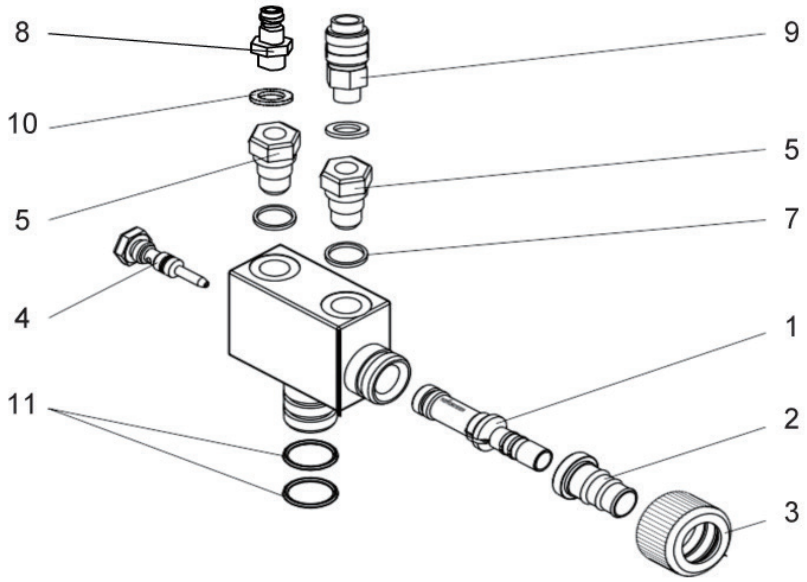

IF40060A

POS	品番	品名	数量	定価	備考
	241622	インジェクター PI-F1	1	130,000	
1	241225	コレクターノズル	1	7,500	
2	241476	スリーブ	1	6,900	
3	241466	アウターナット	1	4,000	
4	241923	インジェクターノズル	1	15,000	
5	241460	チェックバルブ	2	9,800	
7	9970149	シーリングリング	1	600	
8	9992709	プライングニップル	1	2,700	
9	9992710	ロックカップリング	1	4,400	
10	9970150	ガスケット	1	2,500	
11	9974023	O リング	2	2,500	16 × 2

LF40060A

仕様・品番・価格は予告なく変更する事があります。

HICOAT-ED ポンプ F

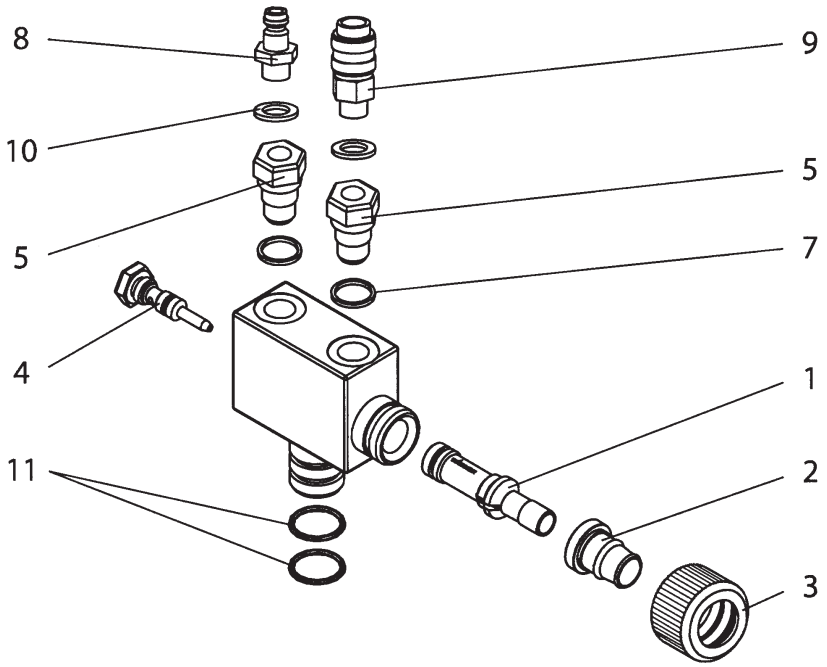

Sprint HiCoat ED Pump F

POS	品番	品名	数量	定価	備考
	241624	Hi-coat ED ポンプ F		120,000	
1	241229	コレクターノズル ローエアー	1	9,000	
2	241479	ホーススリーブ	1	6,400	
3	241466	アウターナット	1	4,000	
4	241930	インジェクターノズル	1	21,900	
5	241460	チェックバルブ	2	9,800	
7	9970149	シーリングリング	1	600	
8	9992709	プライングニップル	1	2,700	
9	9992710	ロックカップリング	1	4,400	
10	9970150	ガスケット	1	2,500	
11	9974023	O リング	2	2,500	16 × 2

Sprint HiCoat ED Pump F