エアーフルイド型

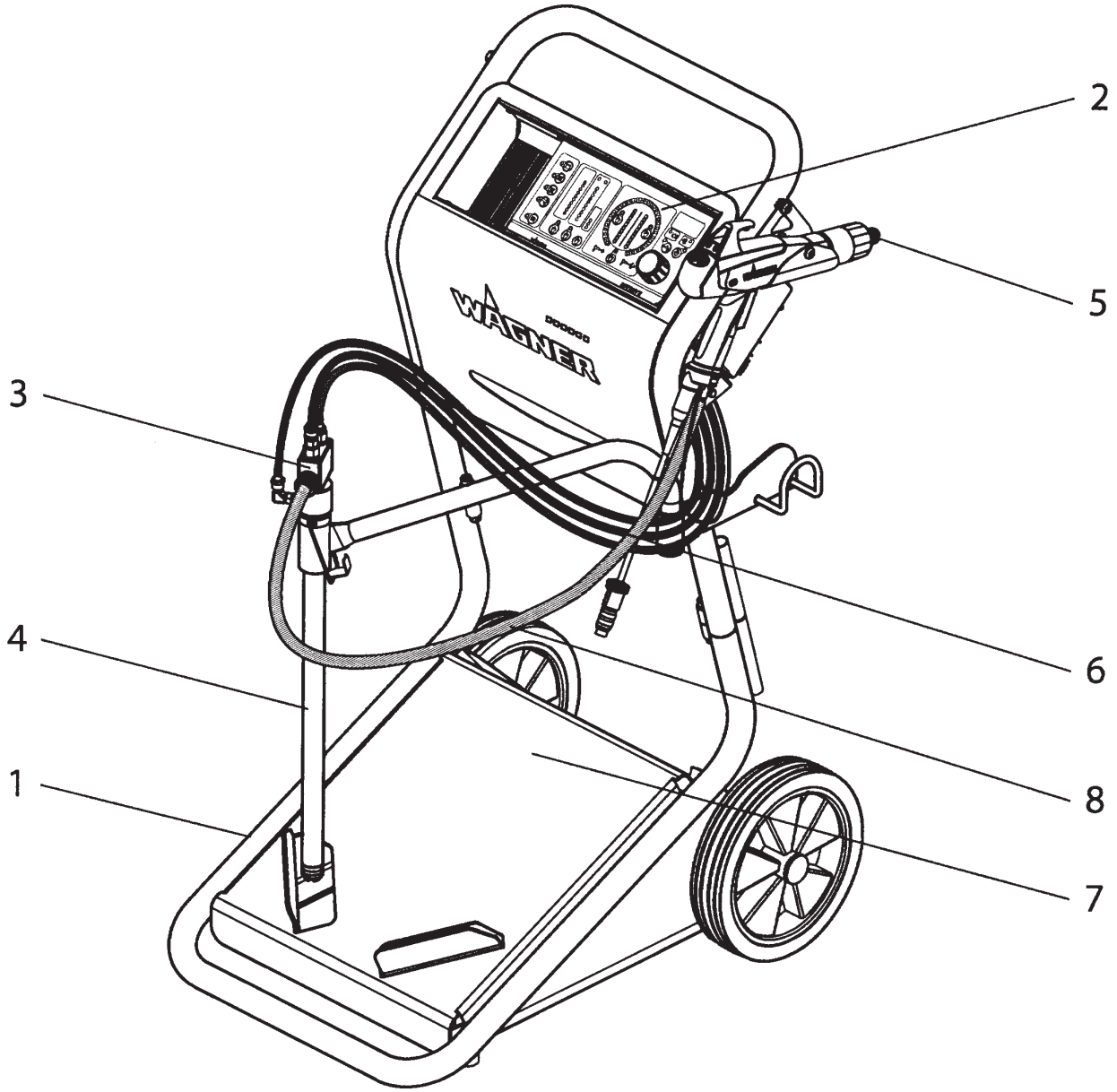

Sprint AF

仕様・品番・価格は予告なく変更する事があります。

2024.02

POS	品番	品名	数量	定価	備考
1	2303258	エアーフルイドトロリー	1	740,000	
2	2353221	EPG スプリント XE コントローラー	1	730,000	
	9951116	ヒューズ 2A		1,200	
3	241622	インジェクター PI-F1	1	130,000	
4	265281	サクションチューブ ST550/10	1	97,400	
5	2322587	コロナガン PEM-X1	1	560,000	
6	2306401	コネクションパーツ		46,400	
	2303714	ロックカップリング	1	10,600	
	9982079	ブラックホース 1 m	2	1,900	1台につき 2m 必要です。発注の際は単価 2 (2m) をご注文下さい
	9982062	チューブ青 φ 8mm	2	2,000	1台につき 2m 必要です。発注の際は単価 2 (2m) をご注文下さい
	935973	シールカップリング	1	11,100	
	2302060	チューブ赤 φ 8mm	2	2,000	1台につき 2m 必要です。発注の際は単価 2 (2m) をご注文下さい
	935974	カップリングプラグ	1	4,700	
	2327855	ケーブルタイ	5	800	
7	2307107	ピストンバイブレーター	1	130,000	
	2345733	レトロフィット バイブレーター		220,000	
8	265266	パウダーホースd -11 5M		22,700	φ 11 × 5000mm
9	130215	アース線	1	15,900	10m
10	264625	電源ケーブル	1	27,500	
11	2331976	予備部品セット		54,500	セット内容 241225（コレクターノズル） 241929（テストゲージ PJ2020） 2322493（丸吹きノズル付電極ホルダーセット） 2324202（ウェッジツール） 2320488（交換用保護ウェッジ 5 ケ）

仕様・品番・価格は予告なく変更する事があります。

60L ホッパー型

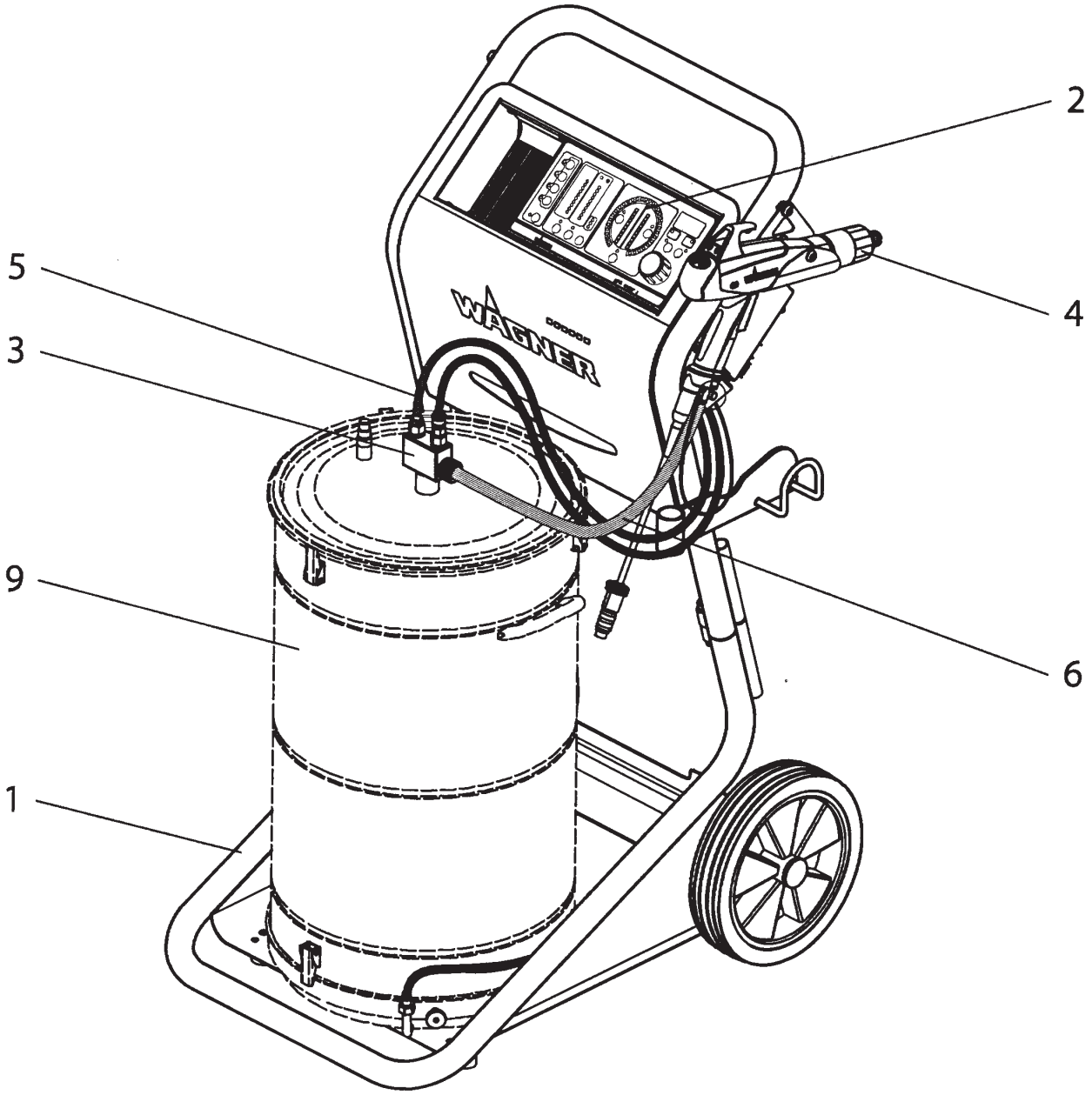

Sprint 60L

POS	品番	品名	数量	定価	備考
1	2303764	60L トロリー	1	590,000	
2	2353221	EPG スプリント XE コントローラー	1	730,000	
	9951117	ヒューズ 1.0A		730	
3	241622	インジェクター PI-F1	1	130,000	
4	2322587	コロナガン PEM-X1	1	560,000	
5	2306401	コネクションパーツ		46,400	
	2303714	ロックカップリング	1	10,600	
	9982079	ブラックホース１ｍ	1	1,900	1台につき 2m 必要です。 発注の際は単価 2（2m）をご注文下さい
	9982062	チューブ青 φ 8mm	1	2,000	1台につき 2m 必要です。 発注の際は単価 2（2m）をご注文下さい
	935973	シールカップリング	1	11,100	
	2302060	チューブ赤 φ 8mm	1	2,000	1台につき 2m 必要です。 発注の際は単価 2（2m）をご注文下さい
	935974	カップリングプラグ	1	4,700	
	2327855	ケーブルタイ	5	800	
6	265266	パウダーホースd -11 5M		22,700	
7	130215	アース線	1	15,900	
8	264625	電源ケーブル	1	27,500	
9	2298082	プリマ 60L ホッパーセット	1	200,000	
9	2298084	プリマ 25L ホッパーセット	1		
10	2331976	予備部品セット	1	54,500	

仕様・品番・価格は予告なく変更する事があります。

トロリー部品

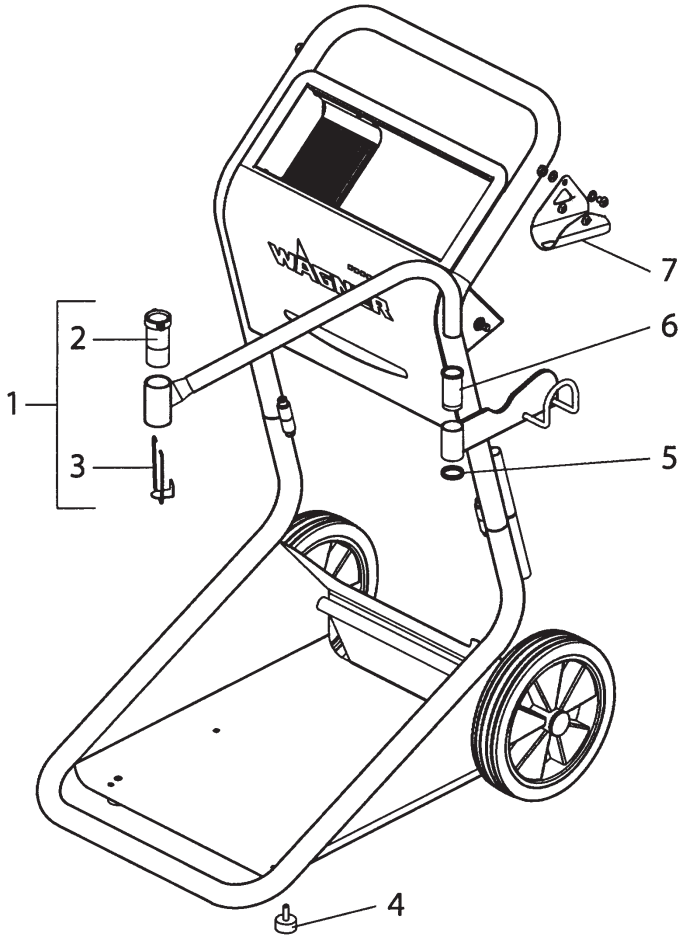

Sprint trolley

POS	品番	品名	数量	定価	備考
1	2307117	インジェクターホルダー	1	30,600	
2	2325026	ガイドブッシュチューブ	1	2,900	
3	2325022	クランプ	1	2,600	
4	2305431	アジャストフット	2	5,600	
5	2305421	ナット	1	4,600	
6	2303279	ガイドブッシュ	1	8,900	
7	2330599	ガンホルダー	1	17,800	

Sprint trolley

仕様・品番・価格は予告なく変更する事があります。

サクションチューブ ST550/10

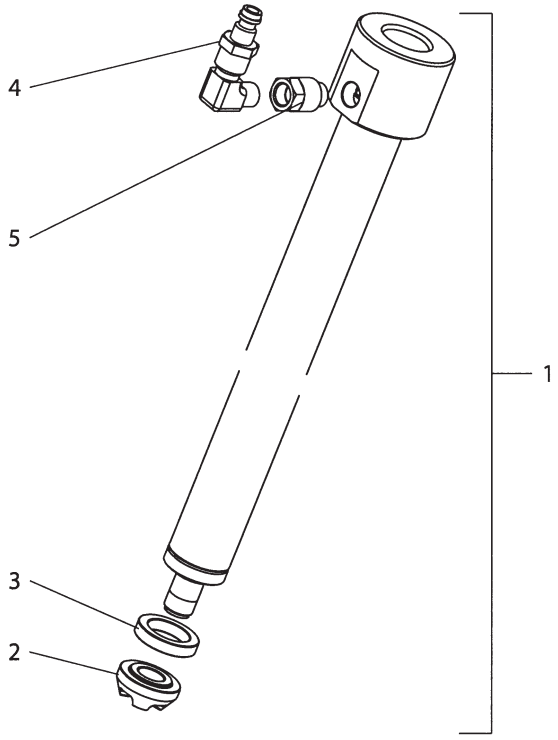

Sprint suction tube

POS	品番	品名	数量	定価	備考
1	265281	サクションチューブ ST550/10	1	97,400	
2	265401	フルイドクラウン	1	7,000	
3	265402	フルイドリング	1	8,000	
4	2303716	G1/8 プラグインニップル	1	6,700	
5	2307727	エクステンション	1	850	

Sprint suction tube

仕様・品番・価格は予告なく変更する事があります。

フィードシステム SN-2550/10

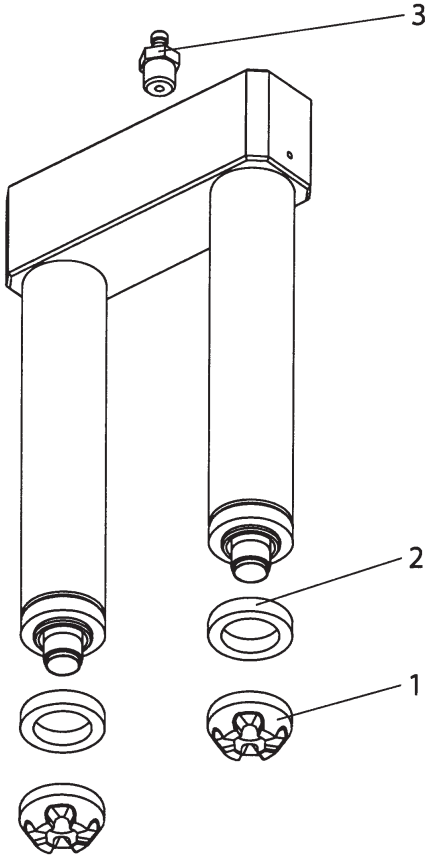

Sprint feed system

POS	品番	品名	数量	定価	備考
	265272	フィードシステム SN-2 550/10		380,000	
1	265401	フルイドクラウン	2	7,000	
2	265402	フルイドリング	2	8,000	
3	9999047	エアーカプラー	1	3,400	

Sprint feed system

EPG スプリント X

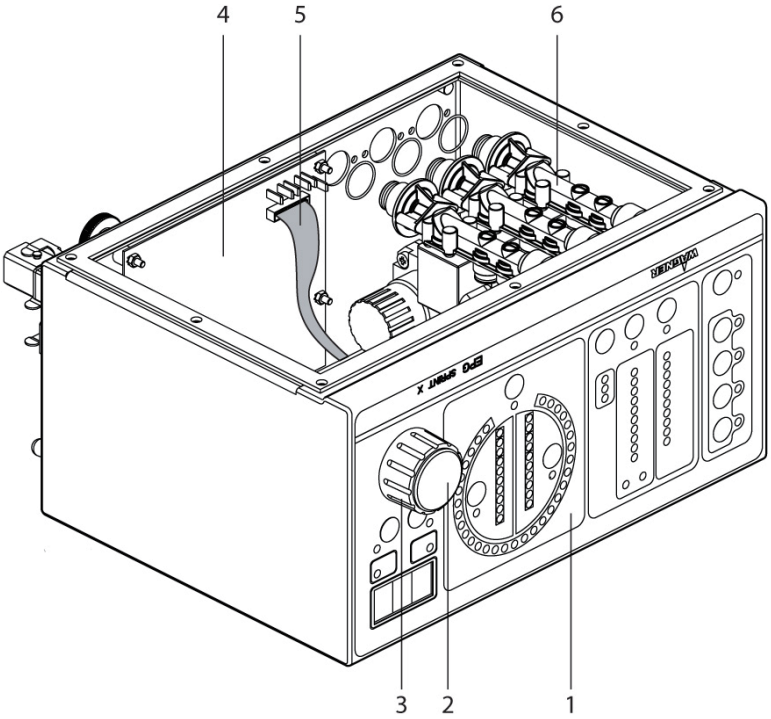

IF30005A-1

POS	品番	品名	数量	定価	備考
1	2324581	フロントディスプレー	1	470	
2	2324595	ロータリーノブカバー青	1	870	
3	2304461	コントロールノブ	1	2,400	
4	2365431	EPG- スプリントリアーパネルプリントコンプリート	1	240,000	
5	2304487	プリントコネクションケーブル	1	3,900	
6	2311873	プロポーショナルバルブ	3	69,400	

LF30005A-1

仕様・品番・価格は予告なく変更する事があります。

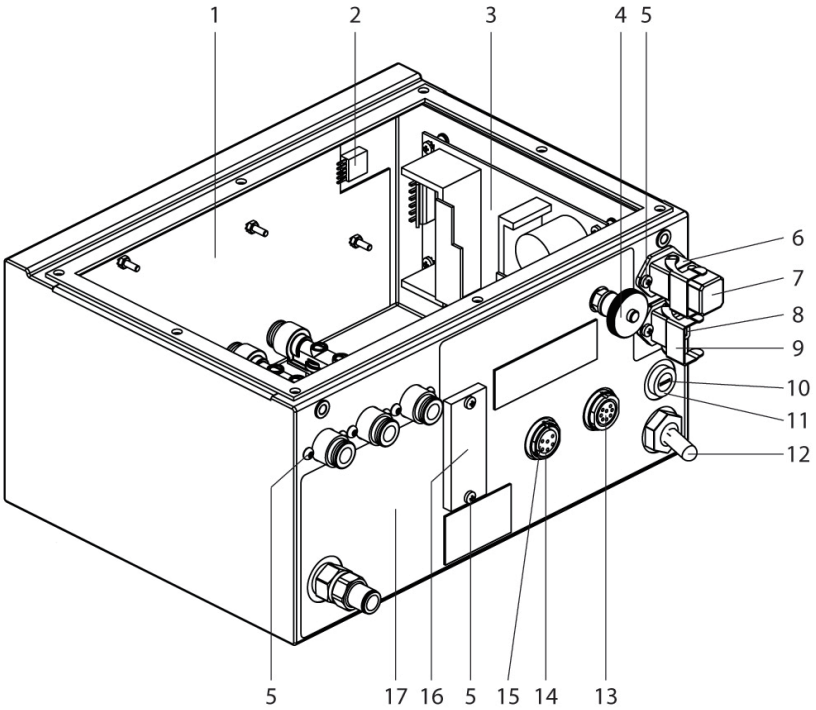

IF30005A-2

POS	品番	品名	数量	定価	備考
1	2333661	EPG- スプリント X ディスプレープリントコンプリート	1	120,000	
2	2311875	エンコーダー	1	38,700	
3	9955176	パワーパック	1	40,000	
4	9910522	アースナット	1	2,700	
5	2312335	スクリューセット	1		
6	9952586	振動モーター用出力プラグ	1	9,600	
7	360472	カバーキャップ	1	560	
8	9952587	100V 電源コード接続ソケット	1	6,500	
9	9950330	フック	1	1,200	
10	9951117	ヒューズ 1.0A	2	730	
11	9955021	ヒューズホルダー	2	2,600	
12	241208	2 ピンロッカースイッチコンプリート	1	6,500	
13	9952506	コネクタープラグ	1	25,800	
14	9952585	ソケット	1	7,900	
15	9955130	プロテクティブキャップ	1		
16	241323	カバー	1	4,900	
17	2324730	EPG- スプリント X リアーラベル	1		

LF30005A-2

仕様・品番・価格は予告なく変更する事があります。

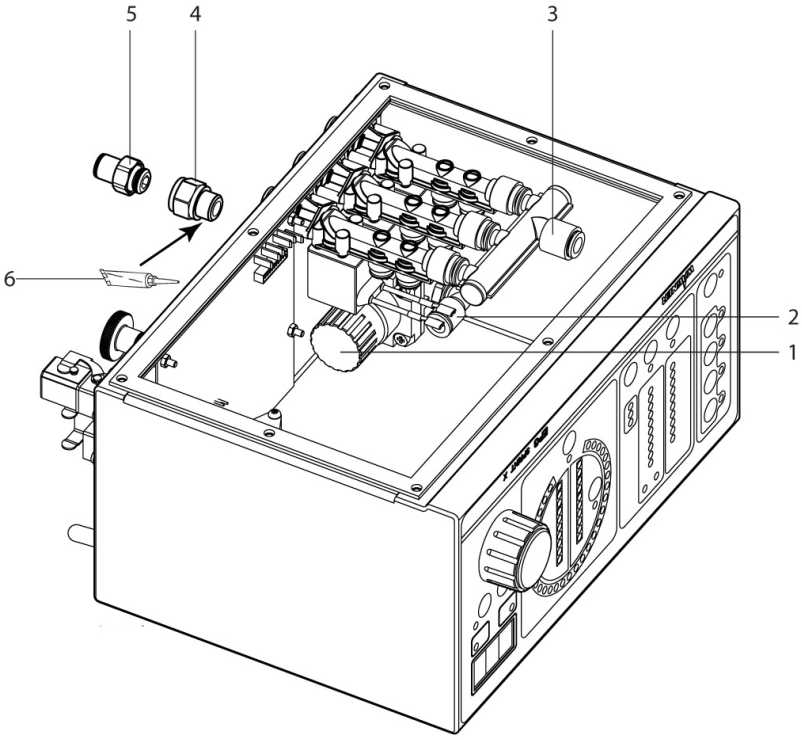

IF30005A-3

POS	品番	品名	数量	定価	備考
1	2334272	プレッシャーレギュレーター	1	24,200	
2	9998253	フィッティング 1/4x1/8 EPG2007	1	4,600	
3	2320486	エアーディフューザー	1	3,700	
4	9999310	フィッティング FMG1/4-G1/4	1	1,100	
5	9998254	ストレートフィッティング	1	2,900	
6	9992511	ロックタイト 243	1		

LF30005A-3

仕様・品番・価格は予告なく変更する事があります。

エアー源関連部品・コントローラー背面

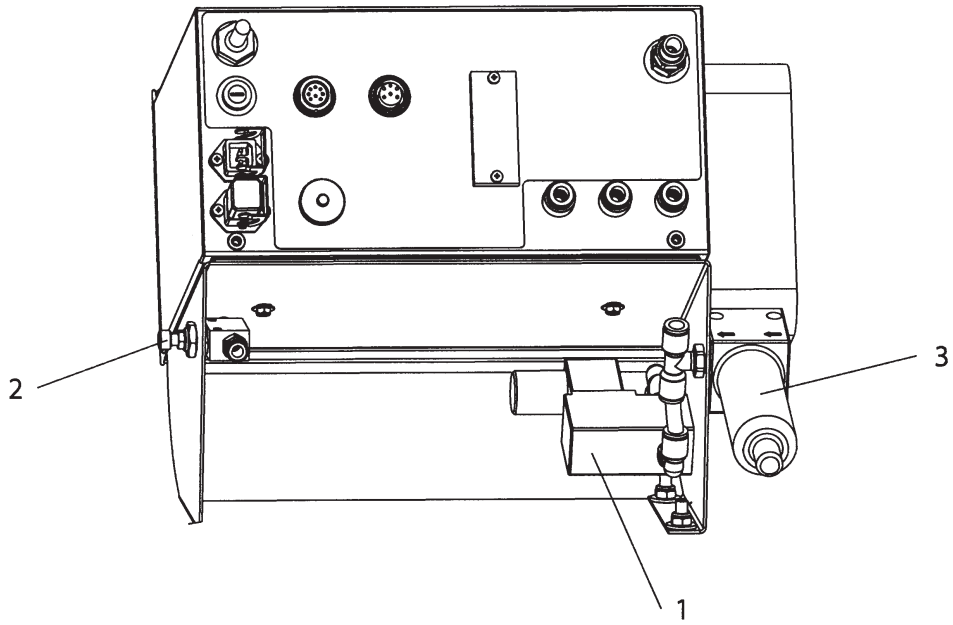

Sprint controller

POS	品番	品名	数量	定価	備考
1	2367807	ソレノイドバルブ	1	76,500	
2	2304119	スロットルバルブ	1	11,400	
3	2305860	エアーフィルター	1	15,900	
	9981151				18.5 × 12.5mm

Sprint controller

PI-F1 インジェクター

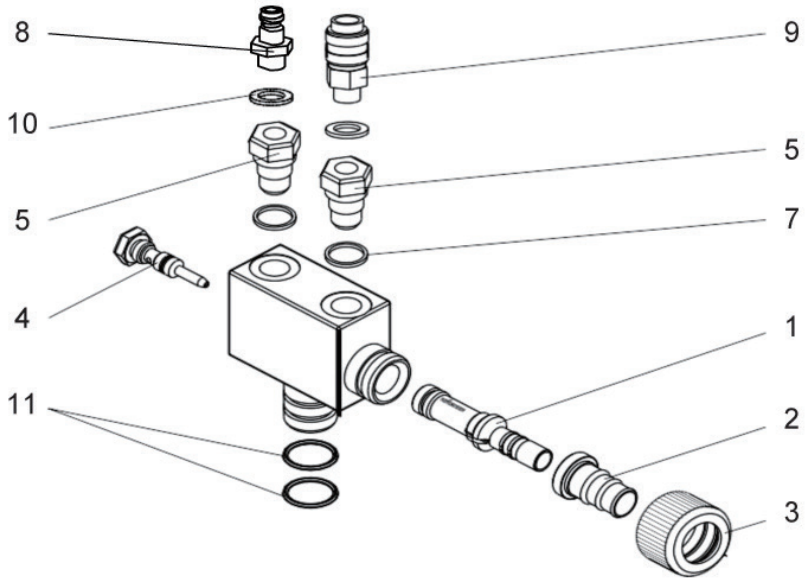

IF40060A

POS	品番	品名	数量	定価	備考
	241622	インジェクター PI-F1	1	130,000	
1	241225	コレクターノズル	1	7,500	
2	241476	スリーブ	1	6,900	
3	241466	アウターナット	1	4,000	
4	241923	インジェクターノズル	1	15,000	
5	241460	チェックバルブ	2	9,800	
7	9970149	シーリングリング	1	600	
8	9992709	プライングニップル	1	2,700	
9	9992710	ロックカップリング	1	4,400	
10	9970150	ガスケット	1	2,500	
11	9974023	O リング	2	2,500	16 × 2

LF40060A

仕様・品番・価格は予告なく変更する事があります。

HICOAT-ED ポンプ F

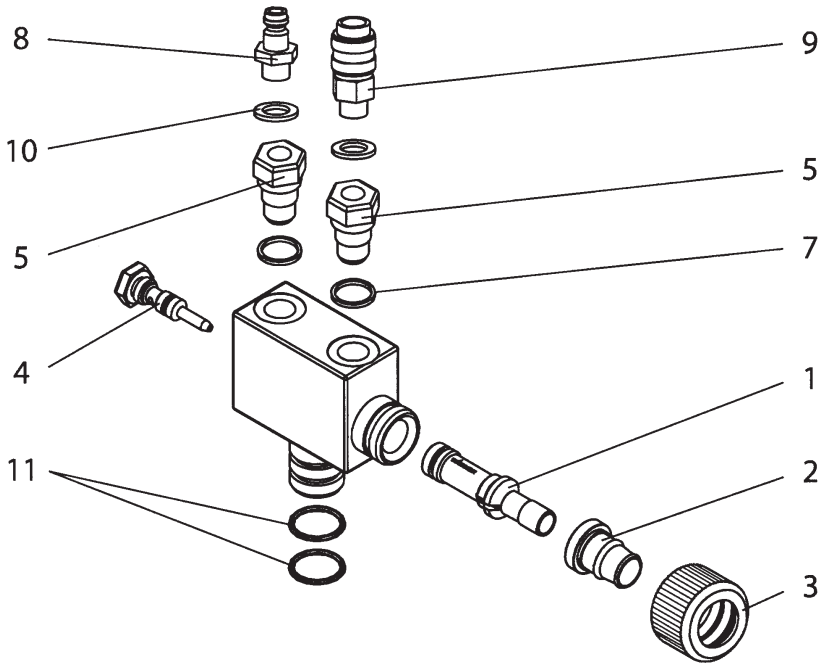

Sprint HiCoat ED Pump F

POS	品番	品名	数量	定価	備考
	241624	Hi-coat ED ポンプ F		120,000	
1	241229	コレクターノズル ローエアー	1	9,000	
2	241479	ホーススリーブ	1	6,400	
3	241466	アウターナット	1	4,000	
4	241930	インジェクターノズル	1	21,900	
5	241460	チェックバルブ	2	9,800	
7	9970149	シーリングリング	1	600	
8	9992709	プライングニップル	1	2,700	
9	9992710	ロックカップリング	1	4,400	
10	9970150	ガスケット	1	2,500	
11	9974023	O リング	2	2,500	16 × 2

Sprint HiCoat ED Pump F

仕様・品番・価格は予告なく変更する事があります。