ベクタープロ

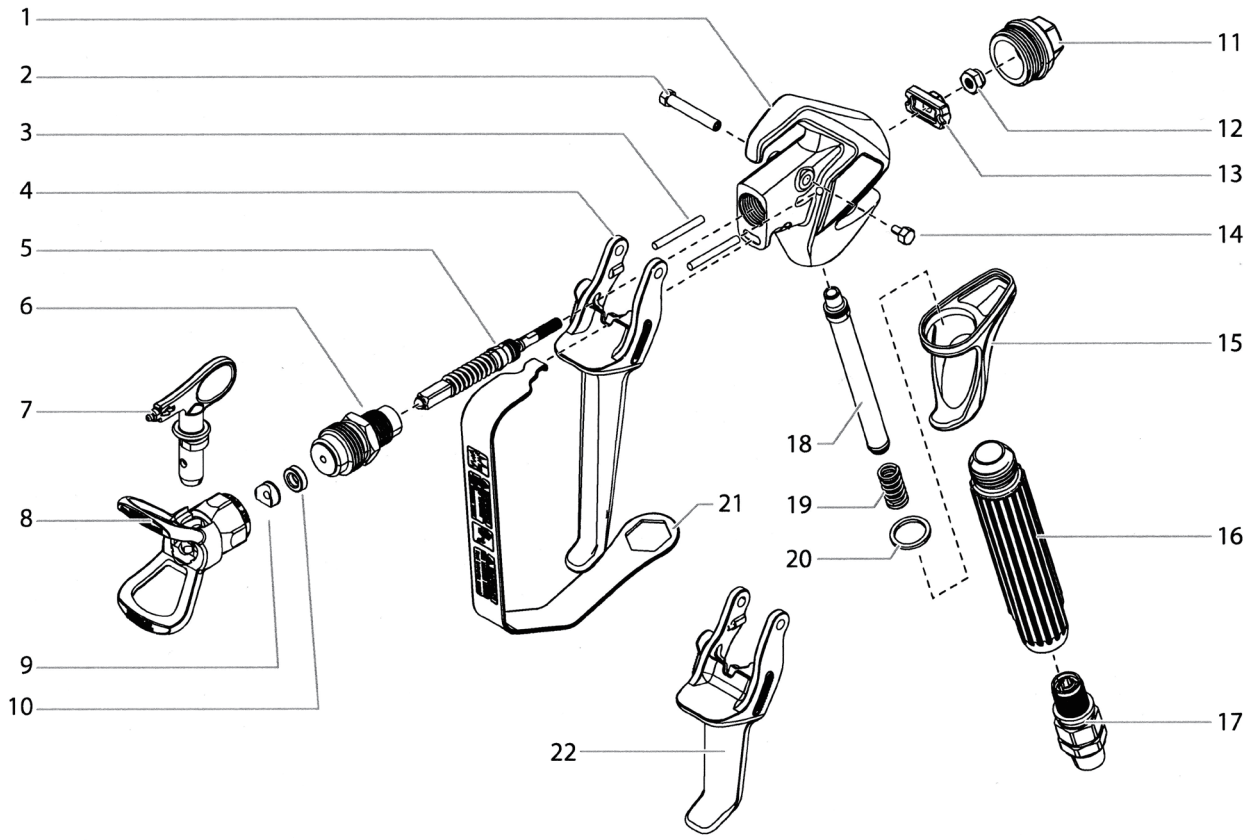

VektorPro0418

仕様・品番・価格は予告なく変更する事があります。

2024.02

POS	品番	品名	数量	定価	備考
1					単品供給不可
2	0538306	トリガーシャフト	(1)	390	
3	0538305	スライドピン	2	480	
4	0538222	トリガーセット、4 フィンガー	1	4,600	Pos.2、14 含む
5	0538210	ボール弁セット	1	7,700	Pos.12 含む
6	0538200	ディフューザー G7/8	1	10,700	
7	0553XXX				※別売り（Pos.9、10 含む）
8	2556041	トレードチップボディ G7/8	1	9,800	
9	0297007	チップシール	(1)	340	
10	651-020	シールパッキン 0508423	(1)	240	
11	0538308	後部ハウジング	1	2,000	
12	226-001	ロックナット	(1)	180	
13	0538312	リトラクタプレート	1	1,300	
14	580-513	トリガーシャフト止めねじ	(1)	390	
15	0538303	ハンドルカラー	1	770	
16	0538302	ハンドル	1	5,900	
17	0538205	スイベルジョイント	1	6,800	
18	34377	ガンフィルター粗目	1	1,800	50 メッシュ白
	89323	ガンフィルター極粗目		1,800	30 メッシュ緑
	43235	ガンフィルター中目		1,800	100 メッシュ黄
	34383	ガンフィルター細目		1,800	180 メッシュ赤
19	0296343	フィルタースプリング	1	730	
20	9970123	シーリングワッシャー	1	530	14 × 18 × 1.5
21	0538307	トリガーガード	1	1,800	
22	0538224	トリガーセット、2 フィンガー		4,100	Pos.2、14 含む
	0538225	ガン修理キット G7/8		13,500	Pos.5、6、12 のセット

LD10020A

仕様・品番・価格は予告なく変更する事があります。