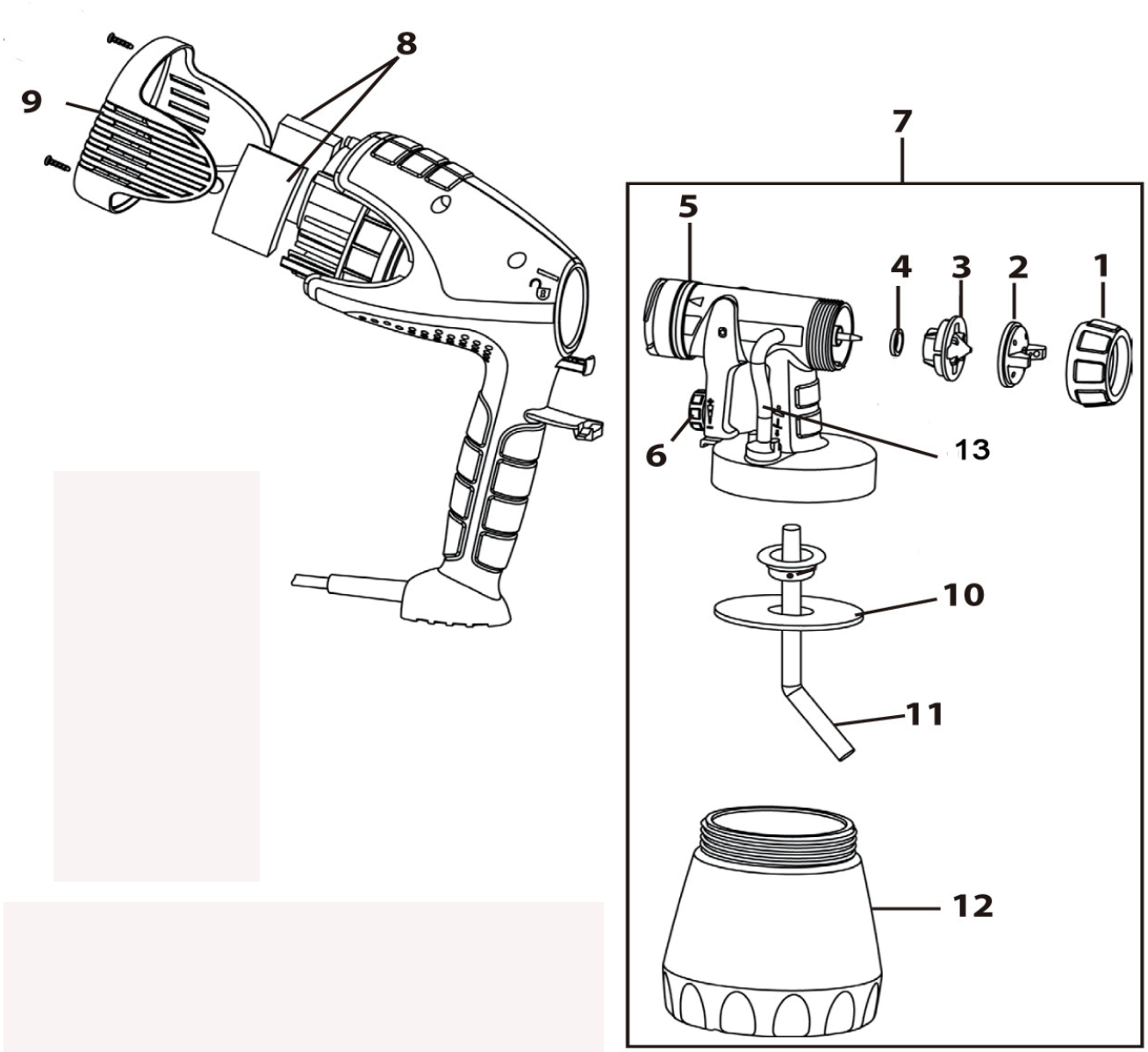

IA30002A

仕様・品番・価格は予告なく変更する事があります。

POS	品番	品名	数量	定価	備考
1	2362873	キャップナット	1	700	
2	2362930	エアーキャップ 414384	1	900	
3	2362929	ノズル	1	830	1.8mm
4	417706	ノズルシール	1	790	
5	2362875	O リング	1	790	
6	417910	吐出量コントローラーセット	1	760	バネ付
7	2317753	ブリリアントスプレーアタッチメント 800ml コンテナ付	1	8,100	
8	417912	エアーフィルターセット	1	730	
9	417303	エアーフィルターカバー	1	1,300	
10	2323039	コンテナパッキン	1	880	φ 24x φ 84x3t
11	2362876	サクションチューブ	1	1,200	
12	413909	800ml コンテナ蓋付	1	2,500	
13	2304027	チェックバルブセット	1	1,100	

LA30002A

仕様・品番・価格は予告なく変更する事があります。