本体部

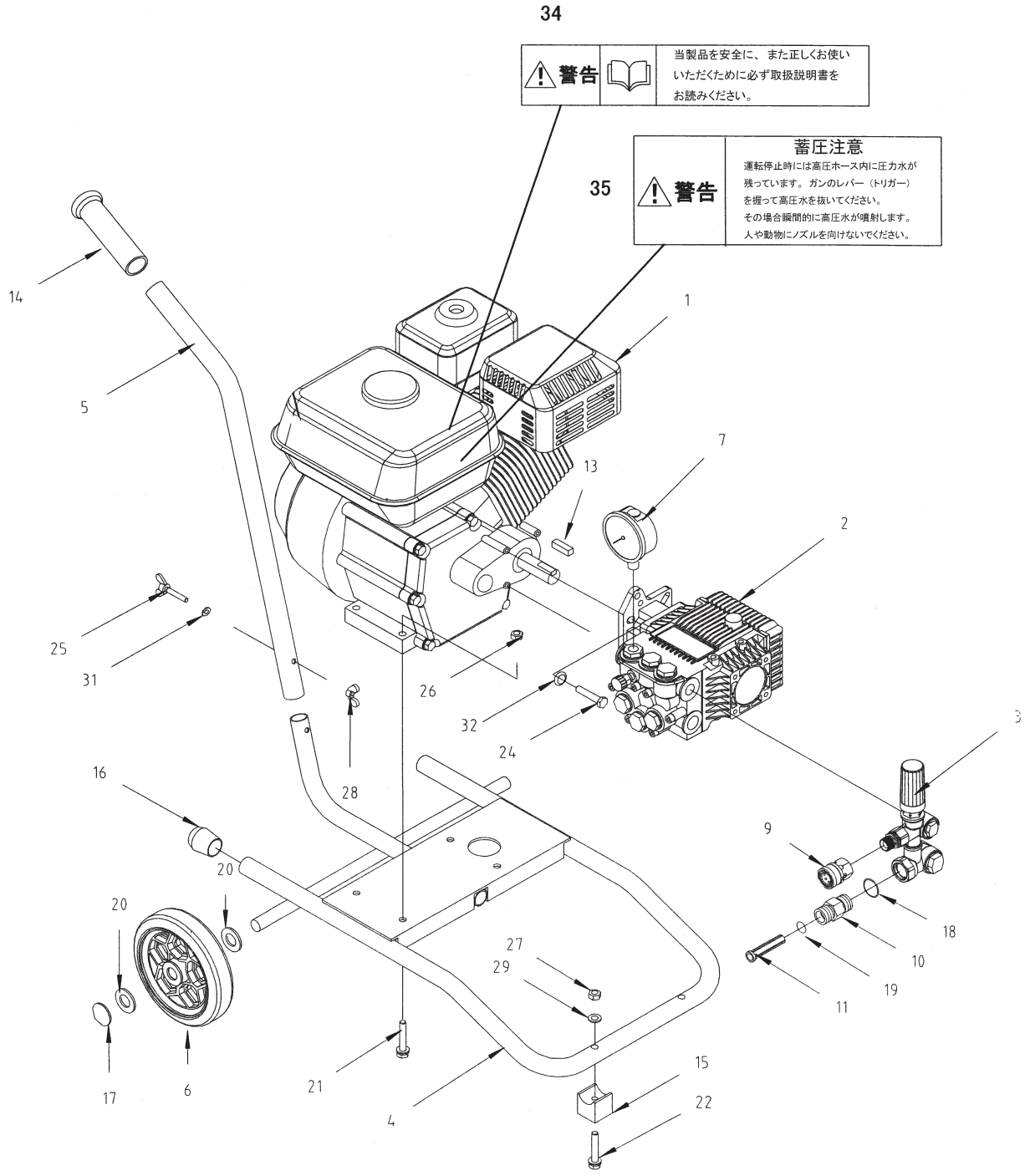

IC40000A

仕様・品番・価格は予告なく変更する事があります。

2023.02

POS	品番	品名	数量	定価	備考
1		エンジン	1		GX160LJ・供給不可
2	2112120	高圧ポンプ	1	200,000	XTA13.14KSX
3	2112170	アンローダーバルブ	1	32,700	
4	2112101	フレームベース	1	23,400	
5	2112102	ハンドル	1	5,000	
6	2112103	車輪	2	3,800	φ 150
7	2115555	圧力計・立込み	1	13,400	φ 63･30MPa
9	2118067	カプラーソケット	1	4,400	SUS3/8F
10	2112104	吸水口	1	3,400	G1/2 × 45
11	2116380	ラインフィルター	1	3,200	
13	2112105	キィー	1	2,600	5 × 5 × 38
14	2112106	グリップ	1	1,100	
15	2112107	スタンドゴム	2	520	
16	2112112	ゴムパッキン	2	780	
17	2112108	スターロック	2	760	φ 16
18	2112109	O リング	1	150	17.86 × 2.62
19	2112110	O リング	1	150	10.82 × 1.78
20	2112111	平ワッシャー	4	250	φ 16
21	2109352	六角ボルト	4	150	M8 × 35
22	2109303	座金付六角ボルト	2	150	M8 × 45
24	2112113	小径六角ボルト	4	150	M8 × 20
25	2109400	蝶ボルト	1	270	M6 × 35
26	2109500	フランジ付六角ナット	4	270	M8
27	2109518	U ナット	2	270	M8
28	2109526	蝶ナット	1	150	M6
29	9920102	平ワッシャー	2	180	M8
31	9921502	スプリングワッシャー	2	180	M6
32	2112114	皿バネ	4	150	φ 8
34		機種シール	1		
35		警告シール	1		

LC40000A

仕様・品番・価格は予告なく変更する事があります。

2023.02

高圧ポンプ [XTA13.14KSX](PN 2112120)

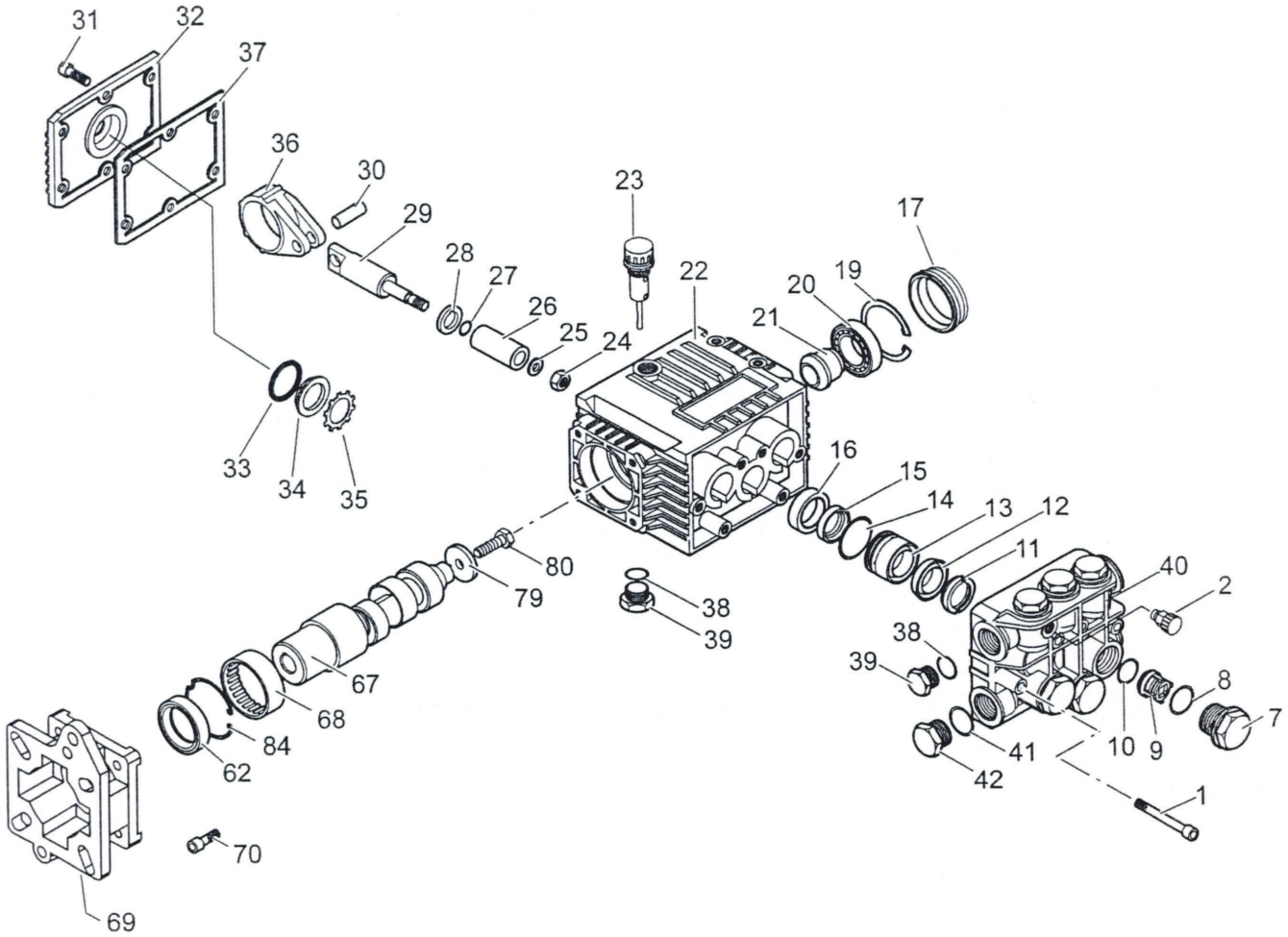

IC40001A

仕様・品番・価格は予告なく変更する事があります。

POS	品番	品名	数量	定価	備考
1	2112121	六角穴付ボルト	6	780	M6 × 60
2	2112122	エアー抜きバルブ	1	2,700	
7	2112123	バルブプラグ	6	4,200	
8	2112109	O リング	6	150	17.86 × 2.62
9	2112124	バルブ仕組	6	2,000	
10	2112125	O リング	6	150	15.54 × 2.62
11	2112126	サポートリング	3	400	
12	2112127	高圧シール	3	4,900	
13	2112128	シールリテーナー	3	3,500	
14	2112129	O リング	3	270	26.70 × 1.78
15	2112130	低圧シール	3	1,500	
16	2112131	オイルシール	3	1,500	15 × 24 × 5
17	2112132	エンドカバー	1	1,800	
19	2112133	スナップリング	1	650	
20	2112134	ベアリング	1	3,400	
21	2112135	リテーナー	1	9,100	
22	2112136	クランクケース	1	55,200	
23	2112021	ディップスティック	1	3,100	
24	2112022	プランジャーナット	3	650	
25	2112023	ワッシャー	3	270	8 × 13 × 0.5
26	2112140	プランジャー	3	10,600	
27	2112141	O リング	3	150	4.48 × 1.78
28	2112142	スリンガーリング	3	270	
29	2112143	プランジャーガイド	3	9,800	
30	2112144	プランジャーガイドピン	3	1,300	
31	9900322	六角穴付ボルト	6	200	M5 × 20
32	2112145	クランクケースカバー	1	7,500	
33	2112146	O リング	1	270	20.24 × 2.62
34	2112032	オイルサイトグラス	1	650	
35	2112031	スラストリング	1	400	
36	2112149	コンロッド	3	12,000	
37	2112150	ガスケット	1	1,700	
38	2112151	O リング	2	150	14.00 × 1.78
39	2112038	ドレンプラグ	2	1,300	G3/8
40	2112153	ポンプヘッド	1	88,100	
41	2112154	O リング	1	270	17.5 × 2.00
42	2112041	プラグ	1	2,200	G1/2
62	2112156	オイルシール	1	2,700	40 × 50 × 7
67	2112157	クランクシャフト	1	61,200	
68	2112158	ニードルベアリング	1	7,600	
69	2112159	フランジ	1	11,300	
70	2112160	六角穴付ボルト	4	150	M6 × 18
79	2112161	ワッシャー	1	270	6.5 × 28 × 4
80	2109310	六角ボルト	1	260	M5 × 30
84	2112162	スナップリング	1	2,700	

LC40001A

仕様・品番・価格は予告なく変更する事があります。

2023.02

アンローダーバルブ (PN 2112170)

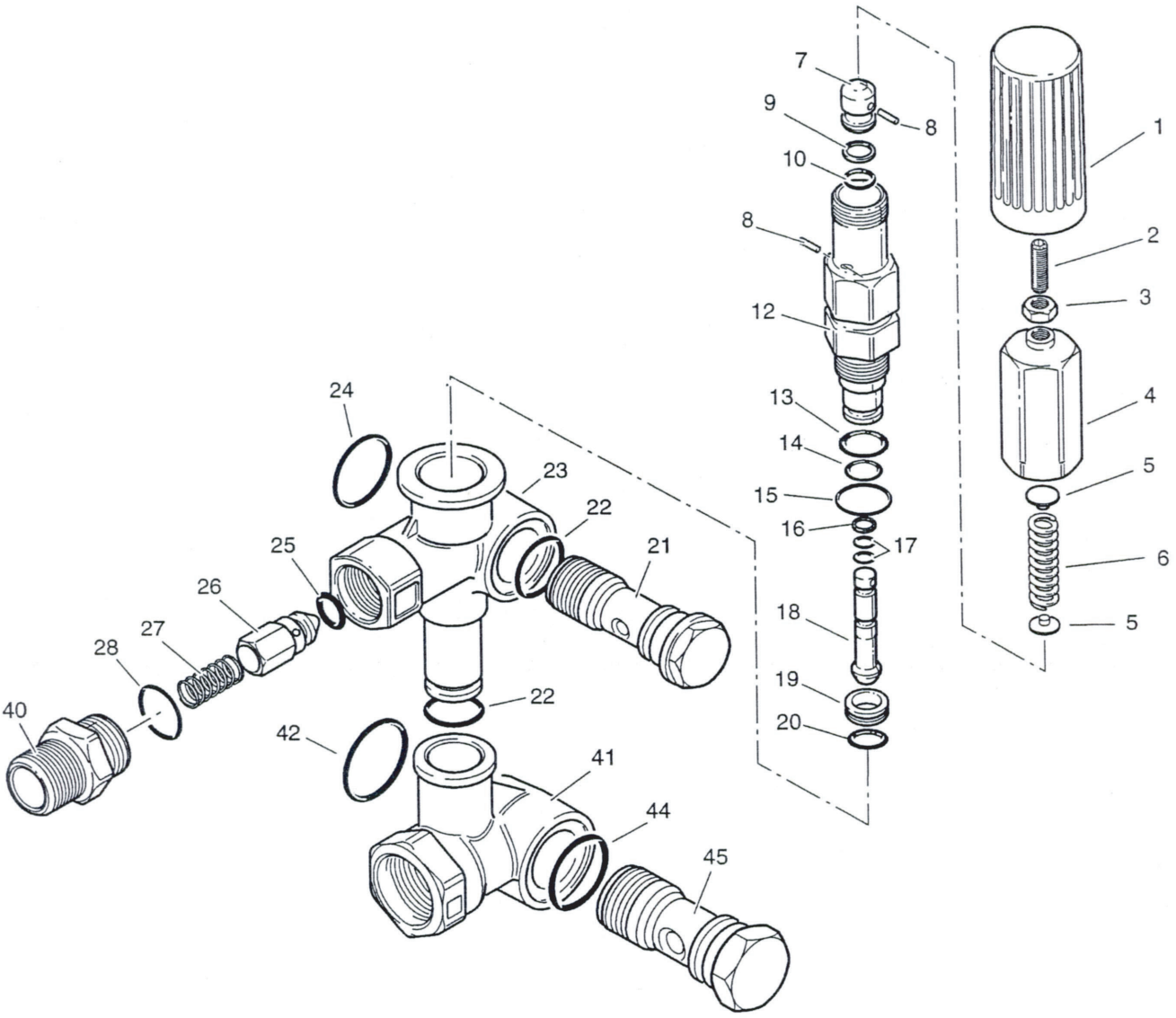

IC40002A

仕様・品番・価格は予告なく変更する事があります。

POS	品番	品名	数量	定価	備考
1	2112171	調整ノブ	1	1,300	
2	2112172	六角穴付止めねじ	1	650	M6 × 20
3	9910102	六角ナット	1	200	M6
4	2112173	インサートノブ	1	4,600	
5	2112174	スプリングプレート	1	400	
6	2112175	圧力調整スプリング	1	1,300	
7	2112176	アッパーピストン	1	5,000	
8	2112177	ピン	1	650	
9	2112178	バックアップリング	1	380	
10	2112179	O リング	1	150	7.66 × 1.78
12	2112180	ピストンガイド	1	6,600	
13	2112151	O リング	1	150	14.00 × 1.78
14	2112181	O リング	1	270	8.73 × 1.78
15	2112125	O リング	1	150	15.54 × 2.62
16	2112182	バックアップリング	1	380	
17	2112183	O リング	1	150	2.90 × 1.78
18	2112184	ローワーピストン	1	7,600	
19	2112185	バルブシート	1	3,200	
20	2112186	O リング	1	150	9.00 × 1.00
21	2112187	アウトレットプラグ	1	3,400	
22	2112188	O リング	1	150	11.91 × 2.62
23	2112189	バルブボディー	1	23,700	
24	2112146	O リング	1	270	20.24 × 2.62
25	2112190	O リング	1	400	4.00 × 2.50
26	2112191	チェックバルブ	1	1,700	
27	2112192	スプリング	1	1,300	
28	2112193	O リング	1	150	12.42 × 1.78
40	2112194	吐出口フィッティング	1	6,700	
41	2112195	吸水ボディー	1	12,900	
42	2112196	O リング	1	270	23.47 × 2.62
44	2112197	O リング	1	150	17.17 × 1.78
45	2112198	インレットプラグ	1	3,900	

LC40002A

仕様・品番・価格は予告なく変更する事があります。

吸・余水ホース（PN 2116110）

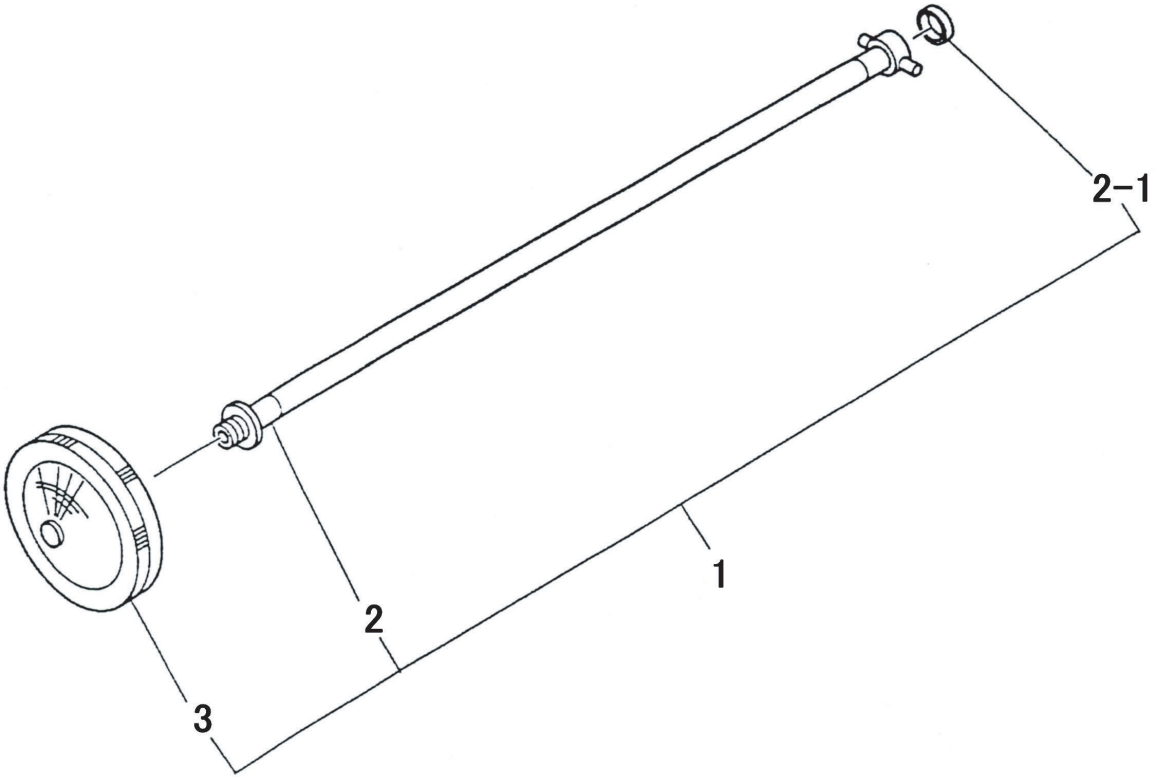

ID40000A

POS	品番	品名	数量	定価	備考
1	2116110	吸水ホースセット	1	13,900	G1/2F × 3m
2	2116111	吸水ホース	(1)	9,000	
2-1	2116020	Oリング	(1)	270	P12
3	2116320	ストレーナー・円盤	(1)	4,200	G3/4F

LD40000A

仕様・品番・価格は予告なく変更する事があります。