# 高圧ポンプ及び配管図

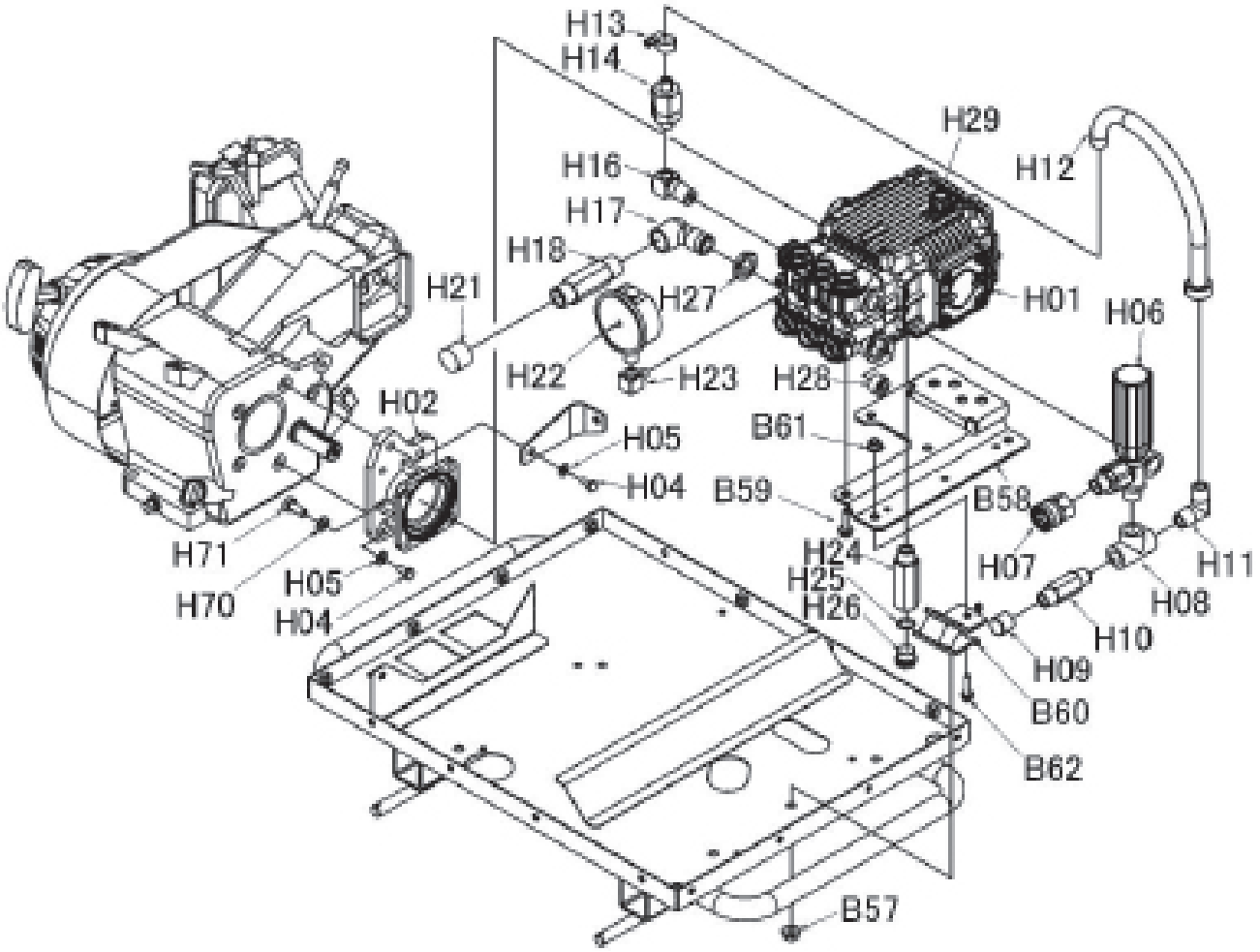


IC40077A



仕様・品番・価格は予告なく変更する事があります。

# WZ13-150ECO N

WAGNER

| POS | 品番 | 品名 | 数量 | 定価 | 備考 |
|---|---|---|---|---|---|
| 1 | 2112663 | 高圧ポンプ | 1 | 200,000 | XMA3G25KSX |
| 2 | 2112664 | フランジ | 1 | 10,000 | GSRKAGX200 |
| 4 | 2112672 | 小形ボルト | 4 | 200 | 8TM8x20 |
| 5 | 2112671 | 皿バネ | 4 | 200 | φ 8 |
| 6 | 2112350 | アンローダバルブ | 1 | 58,200 | 3CCR |
| 7 | 2118067 | カプラーソケット | 1 | 4,400 | SUS3/8F |
| 8 | 2103343 | ティー・白 | 1 | 2,700 | |
| 9 | 2112081 | ポリキャップ | 1 | 270 | 3/8 |
| 10 | 2112455 | 長ニップル | 1 | 2,200 | 3/8 × 60 |
| 11 | 2112387 | オスメスエルボ 3/8 | 1 | 3,500 | |
| 12 | 2000202 | エアー抜きホース | 1 | 4,300 | |
| 13 | 2240002 | ホースバンド 25 | 1 | 770 | 17 ～ 25 |
| 14 | 2112332 | 自動エアー抜き | 1 | 9,000 | |
| 16 | 2112737 | 異径エルボ | 1 | 3,000 | 1/4 × 3/8 |
| 17 | 2112738 | ストリートエルボ | 1 | 6,500 | 1/2 低圧 |
| 18 | 2112457 | 長ニップル | 1 | 3,800 | 1/2 × 80 YSP-1315 |
| 21 | 2112086 | ポリキャップ | 1 | 270 | |
| 22 | 2115555 | 圧力計・立込み | 1 | 13,400 | φ 63･30MPa |
| 23 | 2112458 | 異径エルボ | 1 | 5,100 | 1/8 × 1/4 メス |
| 24 | 2112459 | 長ニップルドレン用 | 1 | 4,000 | YSP1310 |
| 25 | 2112151 | O リング | 1 | 150 | 14.00 × 1.78 |
| 26 | 2112739 | プラグ | 1 | 1,300 | 3/8 SXW |
| 27 | 2112604 | ロックナット | 1 | 1,700 | 1/2BSBM V-16038 |
| 28 | 9904409 | 六角穴付プラグ | 1 | 500 | R1/2 |
| 29 | 2112666 | ディップスティック | 1 | 3,000 | XRXRAXTAXTV |
| 70 | 2112671 | 皿バネ | 4 | 200 | φ 8 |
| 71 | 2112672 | 小形ボルト | 4 | 200 | 8TM8x20 |
| 57 | 2109500 | フランジ付六角ナット | 2 | 270 | M8 |
| 58 | | ポンプレール | 1 | | |
| 59 | 2112461 | 小形ボルト P3 | 3 | 150 | M8 × 16 ユニクロ |
| 60 | 2112367 | 防振ゴム・鞍型 | 2 | 1,800 | |
| 62 | 2112741 | フランジ付六角ボルト | 2 | 150 | M8 × 16 |
| 61 | 2109500 | フランジ付六角ナット | 2 | 270 | M8 |

LC40077A



仕様・品番・価格は予告なく変更する事があります。

# 高圧ポンプ

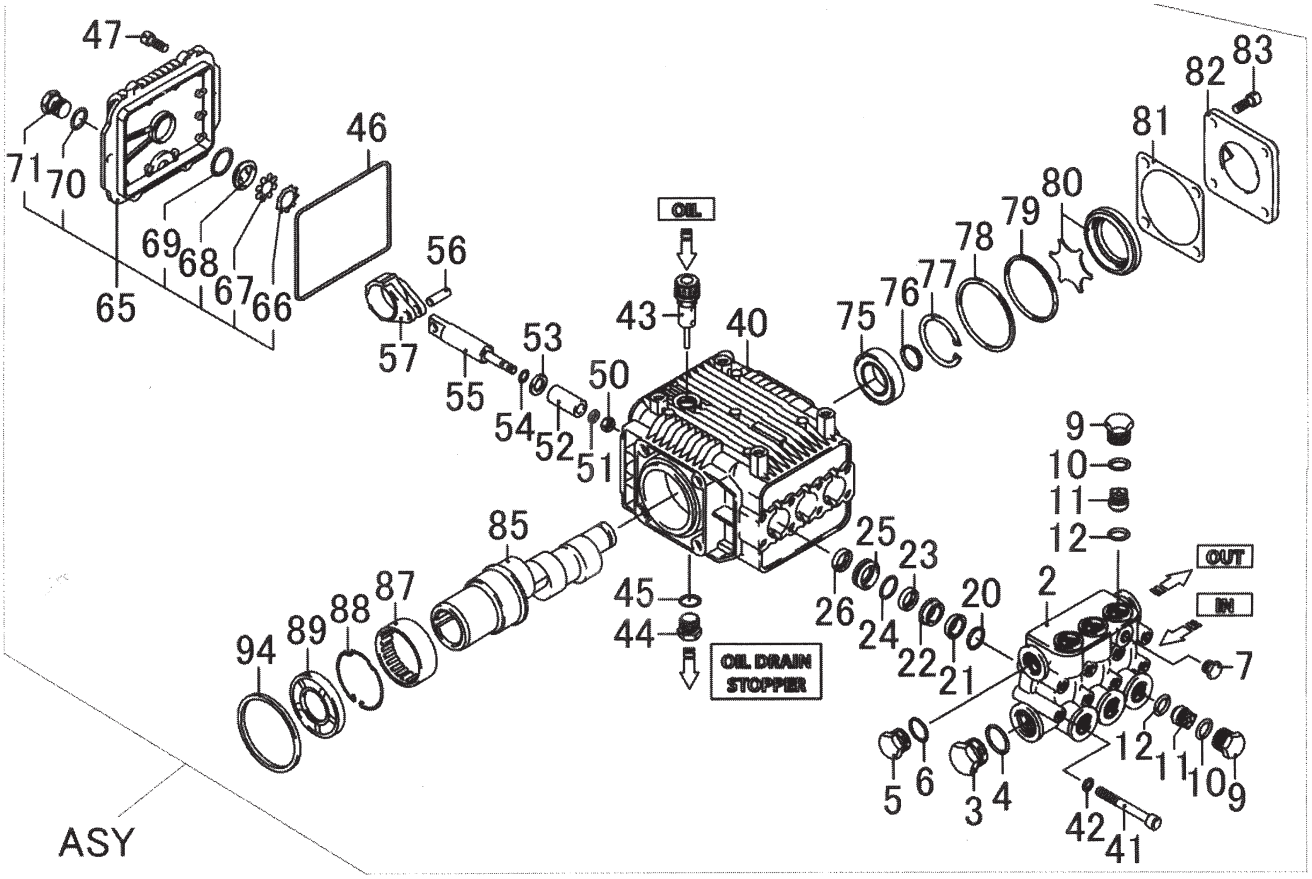


IC50078A



仕様・品番・価格は予告なく変更する事があります。

| POS | 品番 | 品名 | 数量 | 定価 | 備考 |
|---|---|---|---|---|---|
| 2 | 2112673 | ポンプヘッド | 1 | 100,000 | XMV3.5G4G φ 18 |
| 3 | 2112674 | プラグ | 1 | 2,500 | 1/2SXW |
| 4 | 2112675 | O リング | 1 | 300 | 17.50x1.78 |
| 5 | 2112676 | プラグ | 1 | 1,500 | 3/8SXW |
| 6 | 2112677 | O リング | 1 | 200 | φ 14x1.78 |
| 7 | 2112678 | プラグ | 1 | 800 | XTA |
| 9 | 2112687 | バルブプラグ | 6 | 6,000 | XMV |
| 10 | 2112109 | O リング | ○ 6 | 150 | 17.86 × 2.62 |
| 11 | 2112124 | バルブ仕組 | ○ 6 | 2,000 | 0 |
| 12 | 2112125 | O リング | ○ 6 | 150 | 15.54 × 2.62 |
| 20 | 2112203 | サポートリング | ● 3 | 350 | 0 |
| 21 | 2112204 | 高圧シール | ● 3 | 4,900 | 0 |
| 22 | 2112689 | シールリテーナー | 3 | 3,500 | XMA3.5G |
| 23 | 2112219 | 低圧シール | ● 3 | 1,500 | 0 |
| 24 | 2112218 | O リング | ● 3 | 150 | 23.52 × 1.78 |
| 25 | 2112691 | リアシールリテーナー | 3 | 1,800 | XMA3.5G |
| 26 | 2112688 | オイルシール | 3 | 2,500 | 15x24x5 |
| 40 | 2112692 | クランクケース | 1 | 53,000 | XMV |
| 41 | 2112690 | ヘッドボルト | 8 | 820 | XTA1114 |
| 42 | 2112693 | ワッシャー | 8 | 300 | 0 |
| 43 | 2112666 | ディップスティック | 1 | 3,000 | XRXRAXTAXTV |
| 44 | 2112694 | プラグ | 1 | 1,600 | 3/8SXW |
| 45 | 2112695 | O リング | 1 | 300 | φ 14x1.78 |
| 46 | 2112696 | O リング | 1 | 660 | φ 106x3 |
| 47 | 2112697 | キャップボルト | 6 | 500 | M6x16 |
| 50 | 2112698 | プランジャナット | 3 | 1,000 | XTV3.16 |
| 51 | 2112023 | ワッシャー | □ 3 | 270 | 8 × 13 × 0.5 |
| 52 | 2112215 | プランジャー | □ 3 | 14,000 | 0 |
| 53 | 2112142 | スリンガーリング | □ 3 | 270 | 0 |
| 54 | 2112141 | O リング | □ 3 | 150 | 4.48 × 1.78 |
| 55 | 2112703 | プランジャガイド | 3 | 9,000 | 0 |
| 56 | 2112704 | プランジャガイドピン | 3 | 1,200 | 0 |
| 57 | 2112715 | コンロッド | 3 | 13,500 | 0 |
| 65 | 2112716 | クランクケースリアカバー | 1 | 12,900 | 0 |
| 66 | 2112717 | スラストリング | 1 | 550 | XRA4G20 |
| 67 | 2112718 | ディスク | 1 | 270 | XMV |
| 68 | 2112719 | オイルサイトグラス ASY | 1 | 1,200 | XRA4G20F151 |
| 69 | 2112720 | O リング | 1 | 250 | φ 20.24x2.62 |
| 70 | 2112721 | O リング | 1 | 250 | φ 14x1.78 |
| 71 | 2112722 | プラグ | 1 | 1,800 | 3/8SXW |
| 75 | 2112723 | ベアリング | 1 | 12,000 | XMV |
| 76 | 2112724 | スナップリング | 1 | 320 | XMV |
| 77 | 2112725 | スナップリング | 1 | 700 | XTV3.16 |
| 78 | 2112726 | O リング | 1 | 500 | φ 51.8x0.5 |
| 79 | 2112727 | O リング | 1 | 700 | φ 47.30x2.62 |
| 80 | 2112728 | オイルサイトグラス | 1 | 6,900 | エンドカバー XMA |
| 81 | 2112729 | シム | 1 | 400 | 0.35mm |
| 82 | 2112730 | エンドカバー | 1 | 4,000 | RRA |
| 83 | 2112731 | キャップボルト | 4 | 350 | M6X14RK3015 |
| 85 | 2112732 | クランクシャフト | 1 | 60,000 | XMA |
| 87 | 2112733 | ベアリング | 1 | 7,900 | XTV316 |
| 88 | 2112734 | スナップリング | 1 | 3,000 | XTA |
| 89 | 2112735 | オイルシール | 1 | 3,000 | AD40-527 |
| 94 | 2112736 | ブッシング | 1 | 5,500 | XMV4G30D+F24 |
| | 2112901 | バルブ仕組キット | ○ | 7,400 | Pos.9,10,11（各 6 ケ入） |
| | 2112921 | シールキット | ● | 11,600 | Pos.20,21,23,24（各 6 ケ入） |
| | 2112941 | プランジャキット | □ | 26,900 | Pos.51,52,53,54（各 3 ケ入） |



仕様・品番・価格は予告なく変更する事があります。

LC50078A
2024.03

# アンローダーバルブ (PN 2112350)

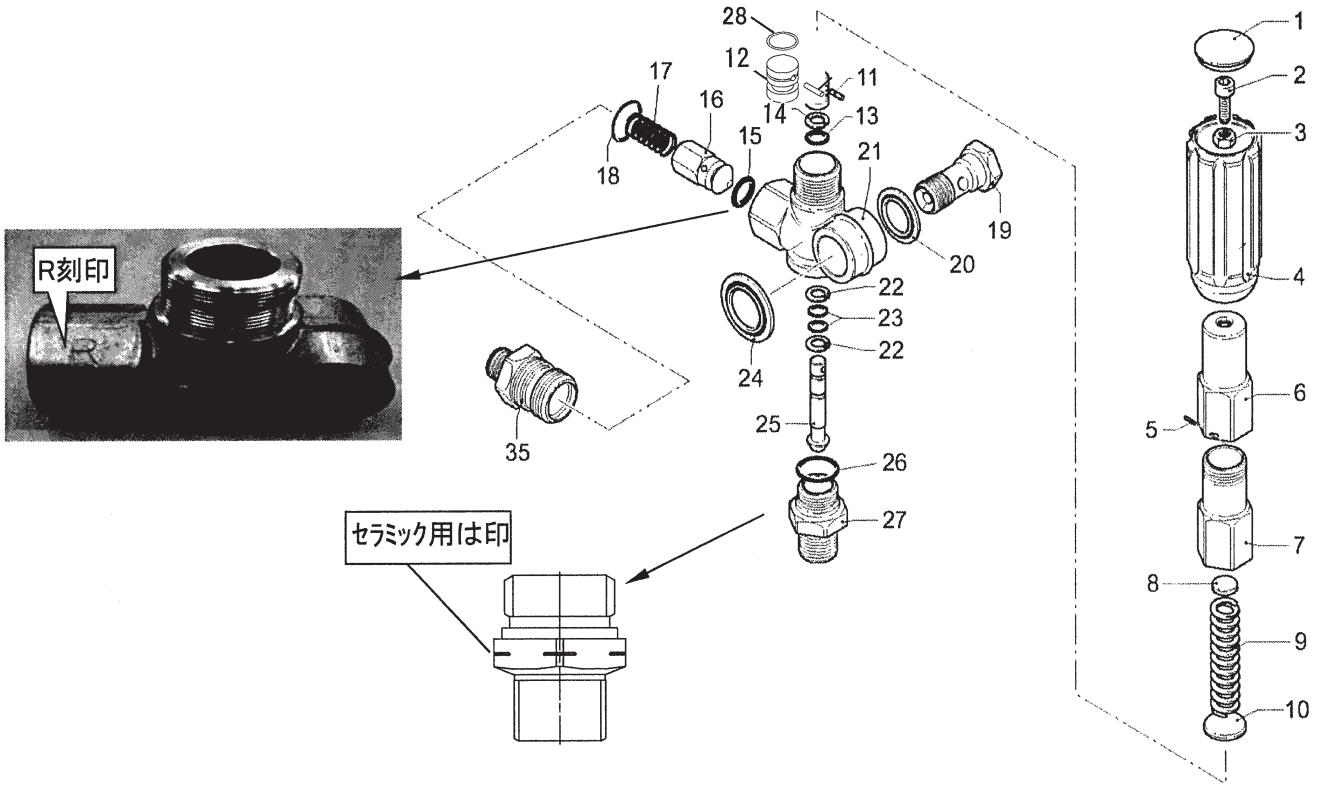


IC40062A



仕様・品番・価格は予告なく変更する事があります。

| POS | 品番 | 品名 | 数量 | 定価 | 備考 |
|---|---|---|---|---|---|
| 1 | 2112271 | プラグ | 1 | 400 | |
| 2 | 9900318 | 六角穴付ボルト | 1 | 360 | M8 × 20 |
| 3 | 2112272 | 六角ナット | 1 | 150 | M8 |
| 4 | 2112273 | 調整ノブ | 1 | 910 | |
| 5 | 2112274 | ピン | 1 | 650 | |
| 6 | 2112275 | 調整ナット | 1 | 16,400 | |
| 7 | 2112276 | スプリングガイド | 1 | 14,700 | |
| 8 | 2112277 | スプリングプレート | 1 | 5,800 | |
| 9 | 2112278 | 圧力調整スプリング | 1 | 2,000 | |
| 10 | 2112279 | スラストシート | 1 | 1,300 | |
| 11 | 2112295 | ピン | 1 | 2,200 | |
| 12 | 2112296 | アッパーピストン | 1 | 9,400 | |
| 13 | 2112282 | O リング | 1 | 150 | |
| 14 | 2112283 | バックアップリング | 1 | 270 | |
| 15 | 2112284 | O リング | 1 | 270 | |
| 16 | 2112285 | チェックバルブ | 1 | 3,500 | |
| 17 | 2112286 | チェックバルブスプリング | 1 | 780 | |
| 18 | 2112154 | O リング | 1 | 270 | 17.5 × 2.00 |
| 19 | 2112297 | アウトレットプラグ Assy | 1 | 4,300 | |
| 20 | 2112298 | O リング | 1 | 150 | φ 11.91 × 2.62 |
| 21 | 2112289 | バルブボディ | 1 | 17,700 | |
| 22 | 2112290 | バックアップリング | 1 | 520 | |
| 23 | 2112141 | O リング | 1 | 150 | 4.48 × 1.78 |
| 24 | 2112291 | シールパッキン | 1 | 2,300 | |
| 25 | 2112292 | ローワーピストン | 1 | 12,500 | |
| 26 | 2112197 | O リング | 1 | 150 | 17.17 × 1.78 |
| 27 | 2112293 | バルブシート | 1 | 8,300 | |
| 28 | 2112299 | O リング | 1 | 910 | φ 11 × 1 |
| 35 | 2112294 | 吐出口フィッティング | 1 | 5,200 | |

LC40062A



仕様・品番・価格は予告なく変更する事があります。

# 吸・余水ツインホース

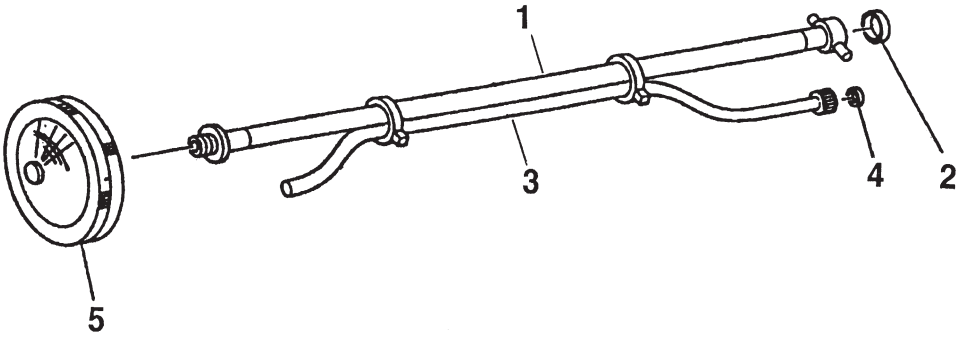


ID40002B

| POS | 品番 | 品名 | 数量 | 定価 | 備考 |
|---|---|---|---|---|---|
| 1 | 2116150 | 吸水ホース | 1 | 10,000 | G1/2 × 3m・O リング付 |
| 2 | 2116021 | O リング | (1) | 270 | P12.5・G1/2 |
| 3 | 2116151 | 余水ホース | 1 | 5,900 | G3/8 × 3m・O リング付 |
| 4 | 2116022 | O リング | (1) | 270 | 1A・φ 6 × 3 |
| 5 | 2116320 | ストレーナー・円盤 | 1 | 4,200 | G3/4F 40 メッシュ |

LD40006B-3



仕様・品番・価格は予告なく変更する事があります。