高圧ポンプ及び配管図

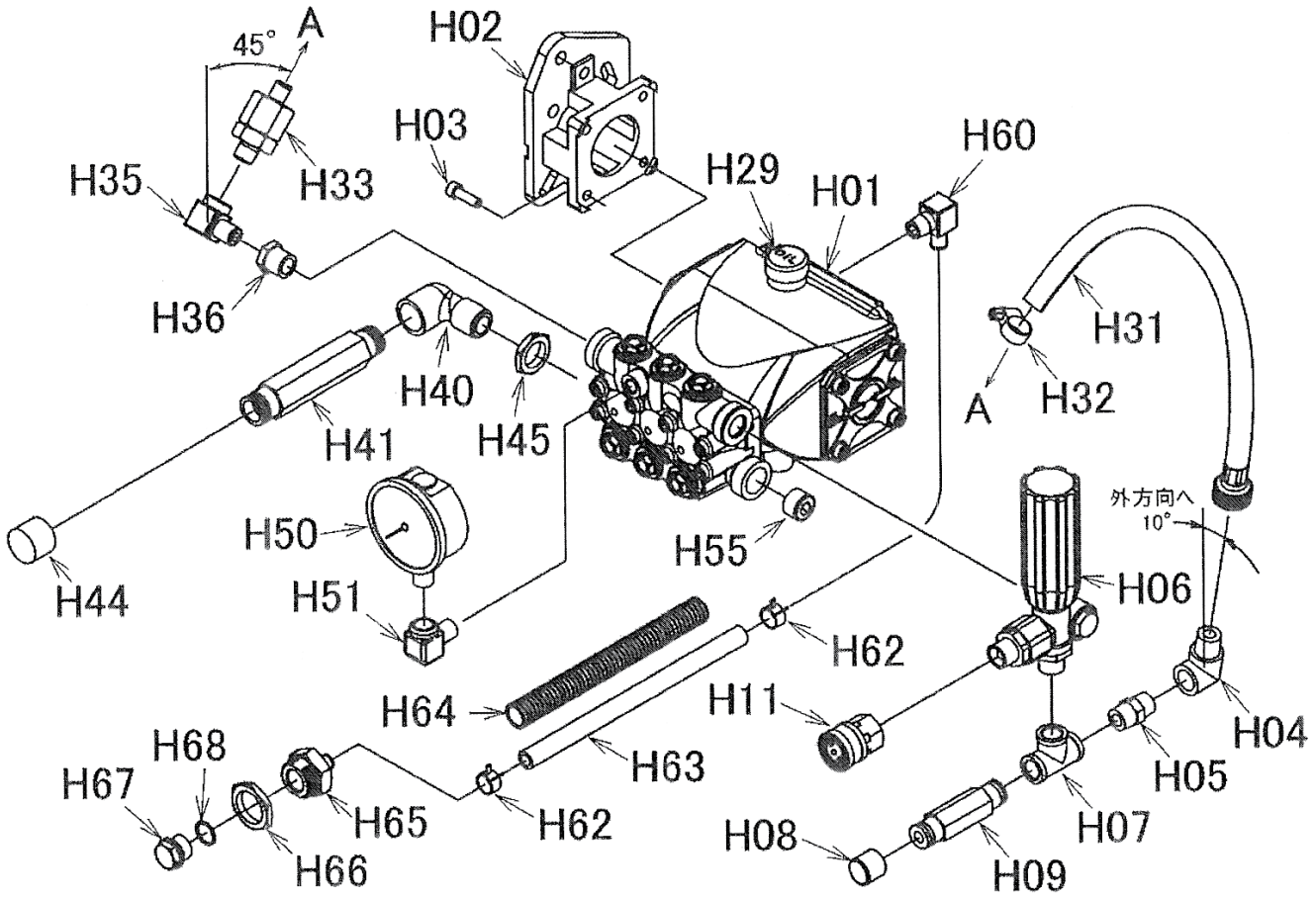

IC50067A

仕様・品番・価格は予告なく変更する事があります。

POS	品番	品名	数量	定価	備考
1	2112599	高圧ポンプ		供給不可	旧高圧ポンプ（2112599）をお持ちの方は、2112598の高圧ポンプをお求めください。その際、防音ケースと異形エルボも変更する必要がございます。ご不明な場合はお問合せください。
1	2112598	高圧ポンプ	1	200,000	E1C1612D20 左 03PG1
2	2112451	フランジ	1	17,100	XTA13.14KSX
3	2112452	キャップボルトフランジ付シール付	4	270	M6 × 20
4	2112600	エルボ	1	4,000	BSBM オスメス 3/8
5	2103037	ニップル	1	910	R3/8 BSBM
6	2112350	アンローダバルブ	1	58,200	3CCR
7	2104902	ティー	1	4,300	SUS3/8
8	2112081	ポリキャップ	1	270	3/8
9	2112455	長ニップル	1	2,200	3/8 × 60
11	2118067	カプラーソケット	1	4,400	SUS3/8F
29	2112601	ディップスティック ETC	1	2,700	0
31	2112602	バイパスホース	1	7,300	IB-9 350L
32	2240002	ホースバンド 25	1	730	17 ～ 25
33	2112332	自動エアー抜き」装置 6 型	1	9,000	0
35	2112456	エルボ	1	3,000	オスメス 1/4
36	2104683	ブッシング	1	1,000	R3/8M × R1/4F
40	2112603	ストリートエルボ	1	6,900	BS1/2 低圧 V-16418
41	2112457	長ニップル	1	3,800	1/2 × 80 YSP-1315
44	2112086	ポリキャップ	1	270	0
45	2112604	ロックナット	1	1,700	1/2BSBM V-16038
50	2115555	圧力計・立込み	1	13,400	φ 63･30MPa
51	2112458	異径エルボ	1	5,100	1/8 × 1/4 メス Ser.No.190001～200210
51	2112661	異径エルボ	1	5,500	1/8 × 1/4 メス Ser.No.200211～
55	9904409	六角穴付プラグ	1	500	R1/2
60	2112605	エルボタケノコ	1	3,000	BSBM1/4 オイルドレン
62	2112088	ホースクリップ	2	270	φ 12.5
63	2112606	オイルドレンホース	1	1,500	φ 8x φ 13x260
64	2112245	スリットチューブ	1	400	ST-13 × 150
65	2112607	ポンプオイルドレン金具	1	2,700	V-15975
66	2112608	ロックナット	1	910	3/4V-16027
67	2112038	ドレンプラグ	1	1,300	G3/8
68	2112151	O リング	1	150	14.00 × 1.78

LC50067C

仕様・品番・価格は予告なく変更する事があります。

高圧ポンプ（Ser. No. ～ 200210）

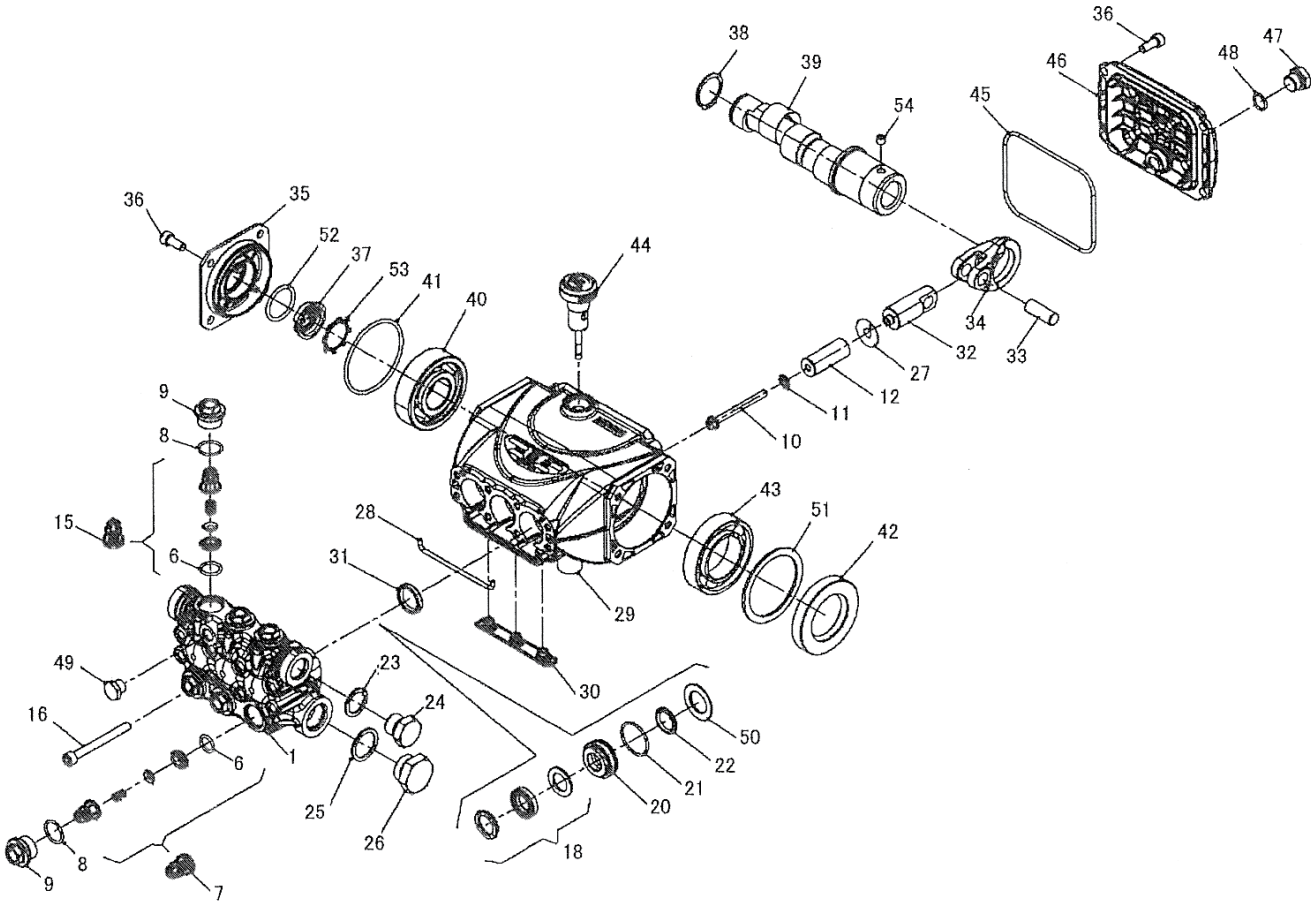

IC50068A

仕様・品番・価格は予告なく変更する事があります。

2024.02

POS	品番	品名	数量	定価	備考
1	2112609	ポンプヘッド	1	110,000	E1C φ 18
6	2112610	O リング	12	650	φ 12x2
7	2112611	低圧バルブ仕組	3	3,300	E1C
8	2112612	O リング	10	620	φ 15.6x1.78
9	2112613	バルブプラグ	2	4,600	E1C
10	2112614	プランジャボルト	3	2,500	E1C
11	2112615	プランジャワッシャ	3	1,800	E1C
12	2112616	プランジャ	3	12,700	E1C
15	2112617	高圧バルブ仕組	3	3,200	E1C
16	2112618	ヘッドボルト	8	650	E1C
18	2112619	高圧シール	3	6,400	E1C
20	2112620	リテーナ	3	3,500	E1C
21	2112621	O リング	3	270	φ 25.12x1.78
22	2112622	低圧シール	3	2,700	E1C
23	2112623	プラグワッシャ A	1	270	E1C
24	2112624	プラグ A	1	1,700	E1C
25	2112625	プラグワッシャ B	1	400	E1C
26	2112626	プラグ B	1	2,300	E1C
27	2112627	スリンガリング	3	910	E1C
28	2112628	ガスケット	1	340	E1C
29	2112629	クランクケース	1	57,600	E1C
30	2112630	保護カバー	1	780	E1C
31	2112631	オイルシール	3	2,500	E1C
32	2112632	プランジャガイド	3	12,900	E1C
33	2112633	プランジャガイドピン	3	2,500	E1C
34	2112634	コンロッド	3	12,900	E1C
35	2112635	エンドカバー	1	4,000	E1C
36	2112636	ボルト	8	270	E1C
37	2112637	オイルサイトグラス	1	1,800	E1C
38	2112638	スナップリング	1	400	E1C
39	2112639	クランクシャフト	1	83,000	E1C1612
40	2112640	ベアリング 6305	1	9,900	E1C
41	2112641	O リング	1	650	φ 56.82x2.62
42	2112642	オイルシール	1	3,800	35x62x10
43	2112643	ボールベアリング 6007	1	10,300	0
44	2112644	ディップスティック	1	2,600	E1C
45	2112645	O リング	1	650	φ 88.57x2.62
46	2112646	クランクケースカバー	1	12,900	E1C
47	2112647	ドレンプラグ	1	2,700	E1C
48	2112648	O リング	1	270	10.82x1.78KE-28
49	2112649	プラグ C	1	2,100	E1C
50	2112650	リテーナフタ	3	2,700	E1C
51	2112651	スペーサワッシャ	1	6,100	E1C
52	2112652	O リング	1	270	φ 25.07x2.62
53	2112653	スラストリング	1	1,800	E1C
54	2112654	止めネジ	1	460	M6x6

仕様・品番・価格は予告なく変更する事があります。

高圧ポンプ（Ser. No. 200211 ～ ）

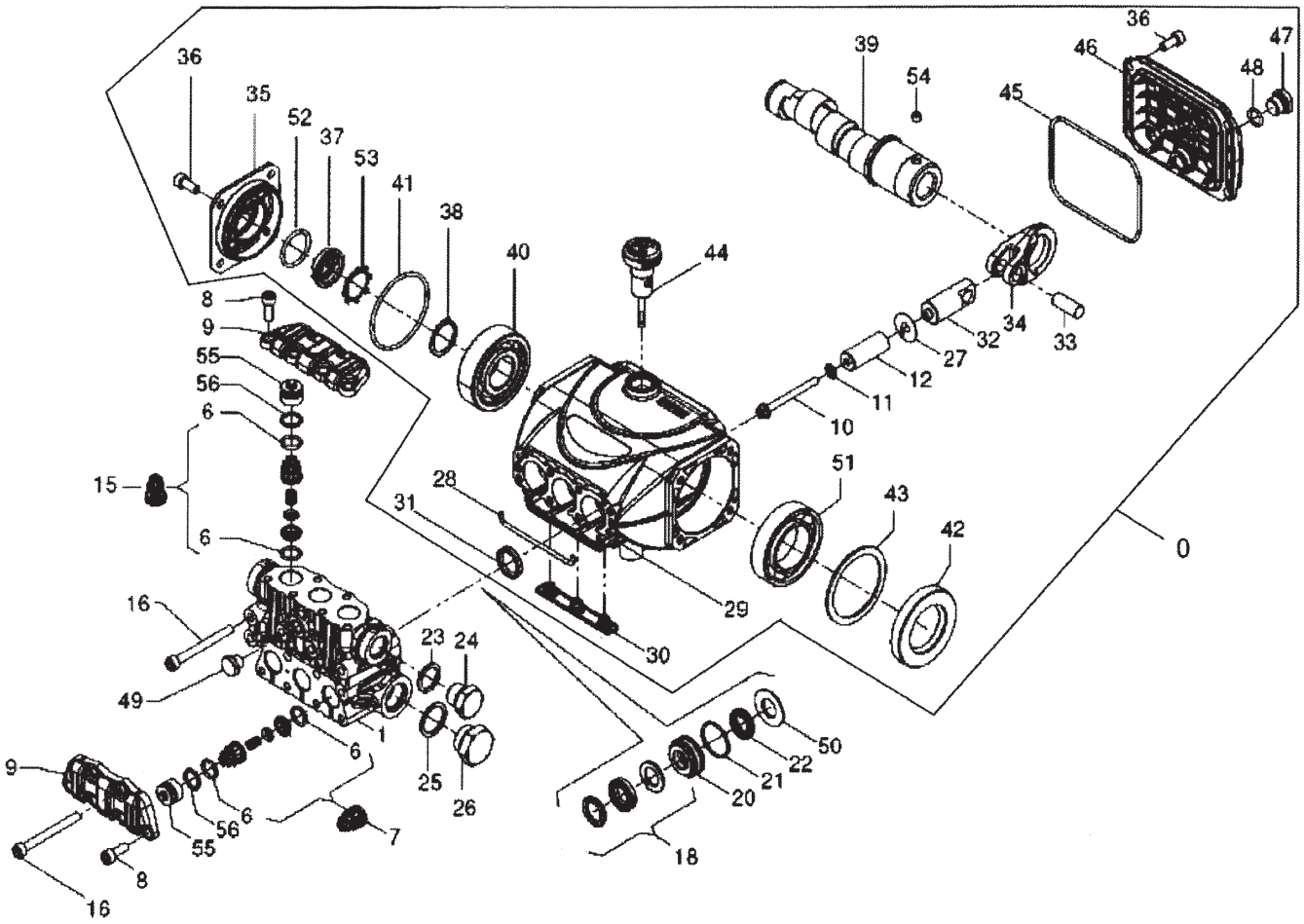

IC50069A

仕様・品番・価格は予告なく変更する事があります。

POS	品番	品名	数量	定価	備考
1	2112655	ポンプヘッド	1	110,000	E1MK2 φ 18
6	2112610	O リング	12	650	φ 12x2
7	2112611	低圧バルブ仕組	3	3,300	E1C
8	2112656	ボルト	10	350	M6x16
9	2112657	バルブカバー	2	23,100	E1MK2
10	2112614	プランジャボルト	3	2,500	E1C
11	2112615	プランジャワッシャ	3	1,800	E1C
12	2112616	プランジャ	3	12,700	E1C
15	2112617	高圧バルブ仕組	3	3,200	E1C
16	2112658	ヘッドボルト	8	980	M6x70
18	2112619	高圧シール	3	6,400	E1C
20	2112620	リテーナ	3	3,500	E1C
21	2112621	O リング	3	270	φ 25.12x1.78
22	2112622	低圧シール	3	2,700	E1C
23	2112623	プラグワッシャ A	1	270	E1C
24	2112624	プラグ A	1	1,700	E1C
25	2112625	プラグワッシャ B	1	400	E1C
26	2112626	プラグ B	1	2,300	E1C
27	2112627	スリンガリング	3	910	E1C
28	2112628	ガスケット	1	340	E1C
29	2112629	クランクケース	1	57,600	E1C
30	2112630	保護カバー	1	780	E1C
31	2112631	オイルシール	3	2,500	E1C
32	2112632	プランジャガイド	3	12,900	E1C
33	2112633	プランジャガイドピン	3	2,500	E1C
34	2112634	コンロッド	3	12,900	E1C
35	2112635	エンドカバー	1	4,000	E1C
36	2112636	ボルト	8	270	E1C
37	2112637	オイルサイトグラス	1	1,800	E1C
38	2112638	スナップリング	1	400	E1C
39	2112639	クランクシャフト	1	83,000	E1C1612
40	2112640	ベアリング 6305	1	9,900	E1C
41	2112641	O リング	1	650	φ 56.82x2.62
42	2112642	オイルシール	1	3,800	35x62x10
43	2112643	ボールベアリング 6007	1	10,300	0
44	2112644	ディップスティック	1	2,600	E1C
45	2112645	O リング	1	650	φ 88.57x2.62
46	2112646	クランクケースカバー	1	12,900	E1C
47	2112647	ドレンプラグ	1	2,700	E1C
48	2112648	O リング	1	270	10.82x1.78KE-28
49	2112649	プラグ C	1	2,100	E1C
50	2112650	リテーナフタ	3	2,700	E1C
51	2112651	スペーサワッシャ	1	6,100	E1C
52	2112652	O リング	1	270	φ 25.07x2.62
53	2112653	スラストリング	1	1,800	E1C
54	2112654	止めネジ	1	460	M6x6
55	2112659	バルブ押さえ	6	2,000	E1
56	2112660	O リング	6	630	E1 16.4x13.2x1.3

仕様・品番・価格は予告なく変更する事があります。

アンローダーバルブ (PN 2112350)

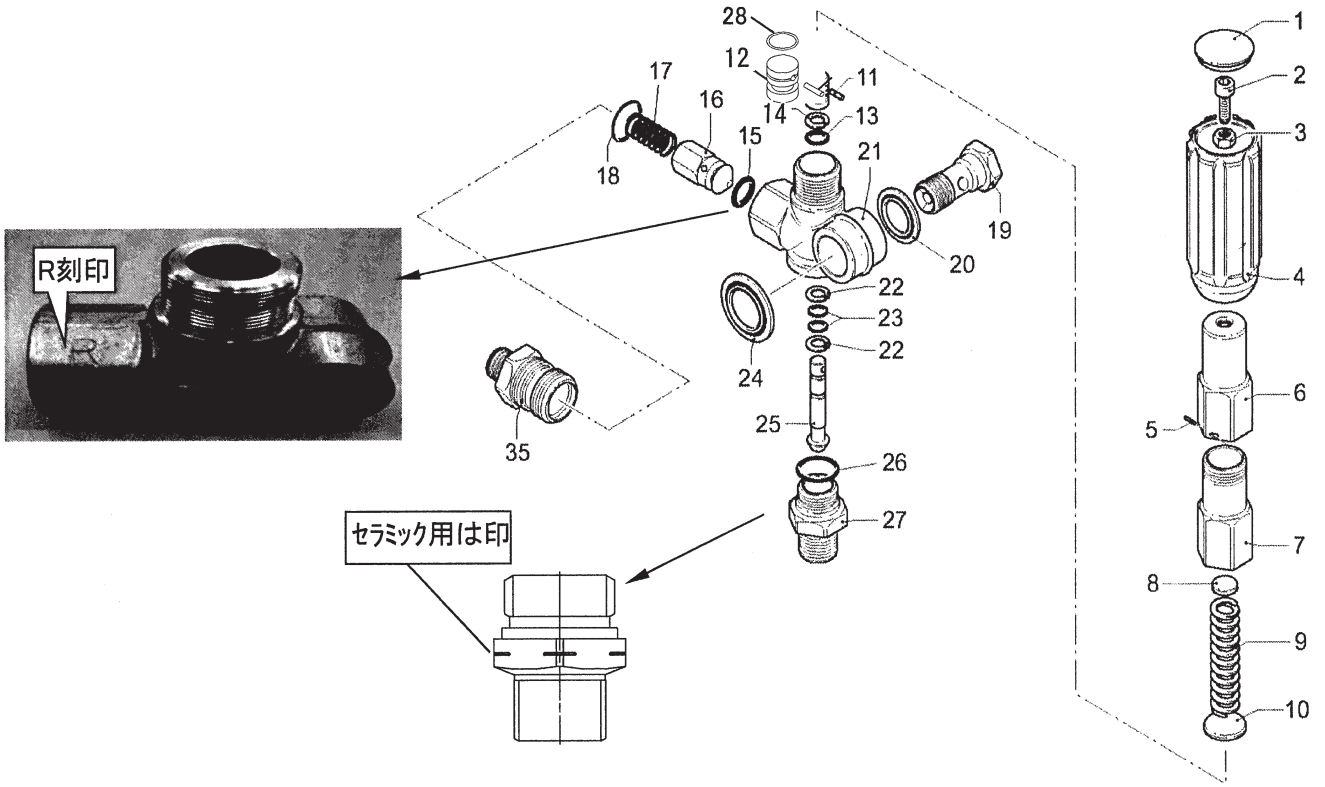

IC40062A

仕様・品番・価格は予告なく変更する事があります。

POS	品番	品名	数量	定価	備考
1	2112271	プラグ	1	400	
2	9900318	六角穴付ボルト	1	360	M8 × 20
3	2112272	六角ナット	1	150	M8
4	2112273	調整ノブ	1	910	
5	2112274	ピン	1	650	
6	2112275	調整ナット	1	16,400	
7	2112276	スプリングガイド	1	14,700	
8	2112277	スプリングプレート	1	5,800	
9	2112278	圧力調整スプリング	1	2,000	
10	2112279	スラストシート	1	1,300	
11	2112295	ピン	1	2,200	
12	2112296	アッパーピストン	1	9,400	
13	2112282	O リング	1	150	
14	2112283	バックアップリング	1	270	
15	2112284	O リング	1	270	
16	2112285	チェックバルブ	1	3,500	
17	2112286	チェックバルブスプリング	1	780	
18	2112154	O リング	1	270	17.5 × 2.00
19	2112297	アウトレットプラグ Assy	1	4,300	
20	2112298	O リング	1	150	φ 11.91 × 2.62
21	2112289	バルブボディ	1	17,700	
22	2112290	バックアップリング	1	520	
23	2112141	O リング	1	150	4.48 × 1.78
24	2112291	シールパッキン	1	2,300	
25	2112292	ローワーピストン	1	12,500	
26	2112197	O リング	1	150	17.17 × 1.78
27	2112293	バルブシート	1	8,300	
28	2112299	O リング	1	910	φ 11 × 1
35	2112294	吐出口フィッティング	1	5,200	

LC40062A

仕様・品番・価格は予告なく変更する事があります。

吸・余水ツインホース

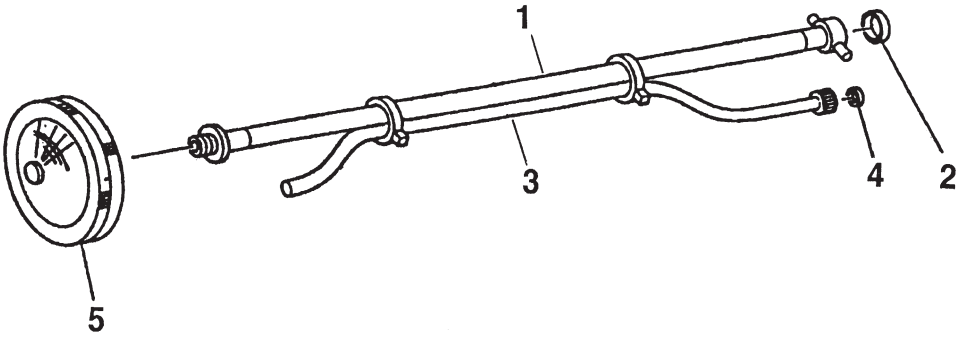

ID40002B

POS	品番	品名	数量	定価	備考
1	2116150	吸水ホース	1	10,000	G1/2 × 3m・O リング付
2	2116021	O リング	(1)	270	P12.5・G1/2
3	2116151	余水ホース	1	5,900	G3/8 × 3m・O リング付
4	2116022	O リング	(1)	270	1A・6 × 3
5	2116320	ストレーナー・円盤	1	4,200	G3/4F

LD40006B-3

仕様・品番・価格は予告なく変更する事があります。