本体部

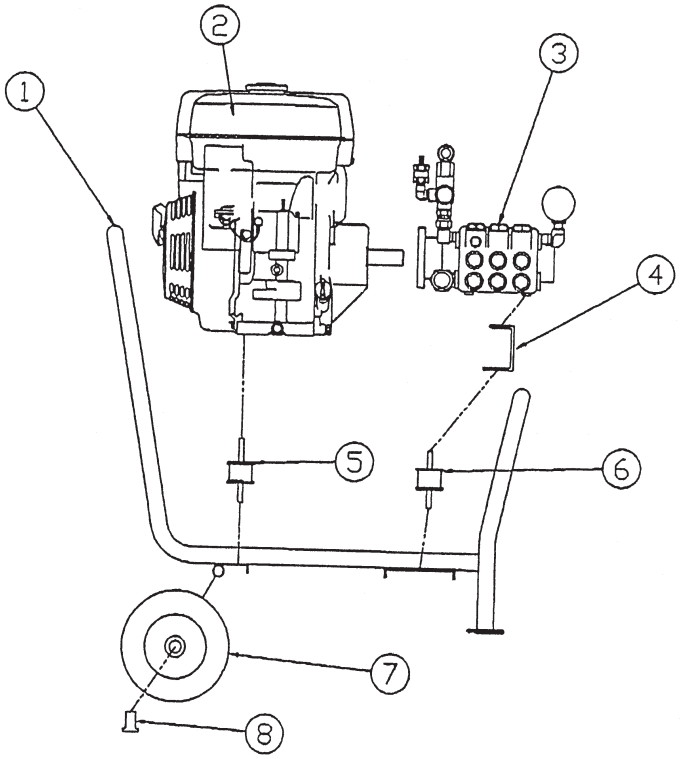

IC40028A

POS	品番	品名	数量	定価	備考
1	2110041	トロリー	1	52,500	
2	2108240	エンジン	1		GX240K1-LXF
3			1		
4	2110043	ポンプベース	1	26,800	
5	2110044	防振ゴム	2	4,000	KA40-33h35 L=35
6	2110045	防振ゴム	1	3,800	KA40-33h
7	2110153	車輪	2	12,300	VS180
8	2110154	リベット	2	1,700	

LC40028A

仕様・品番・価格は予告なく変更する事があります。

配管図

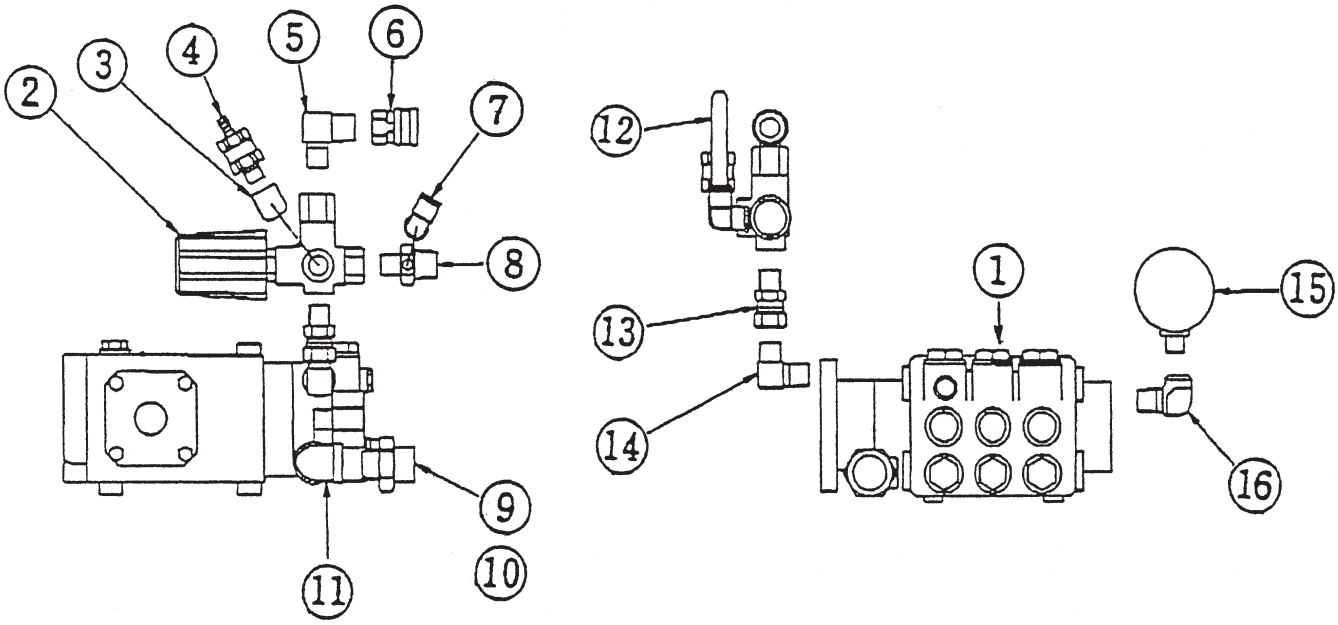

IC40029A

POS	品番	品名	数量	定価	備考
1	2110050	高圧ポンプ	1	260,000	FWS3530G
2	2510131	アンローダーバルブ	1	45,400	VB-9
3	2104622	オスメスエルボ	1	2,400	R1/4
4	2110137	自動エアー抜き弁	1	8,400	
5	2104033	オスオスエルボ	1	4,000	R3/8
6	2118067	カプラーソケット	1	4,400	SUS3/8F
7	2103520	エルボチューブフィッティング	1		R1/8M × φ 10 廃番供給不可
8	2110140	三方アダプター	1	6,200	G1/2M × R3/8M × R1/8F
9	2110132	吸水アダプター	1	5,000	G3/4 × R1/2M
10	2116350	吸水フィルター	1	750	φ 21
11	2103314	オスメスエルボ・白	1	2,100	R1/2
12	2103821	自動エアー抜きチューブ	1	1,300	φ 10 × φ 6.5 × 400
13-1	2104491	袋ナット付アダプター	1	2,100	G3/8F × R3/8M
13-2	2104492	袋ナット付アダプター	1	3,600	G1/2F × R1/2M
14-1	2104213	エルボホースフィッティング	1	1,700	G3/8M × R3/8M
14-2	2104214	エルボホースフィッティング	1	3,600	G1/2M × R1/2M
15	2115553	圧力計・立込み	1	14,700	φ 50 × 35MPa
16	2104630	異径オスメスエルボ	1	6,200	R3/8M × R1/4F

LC40029A

仕様・品番・価格は予告なく変更する事があります。

高圧ポンプ [FWS3530G](PN 2110050)

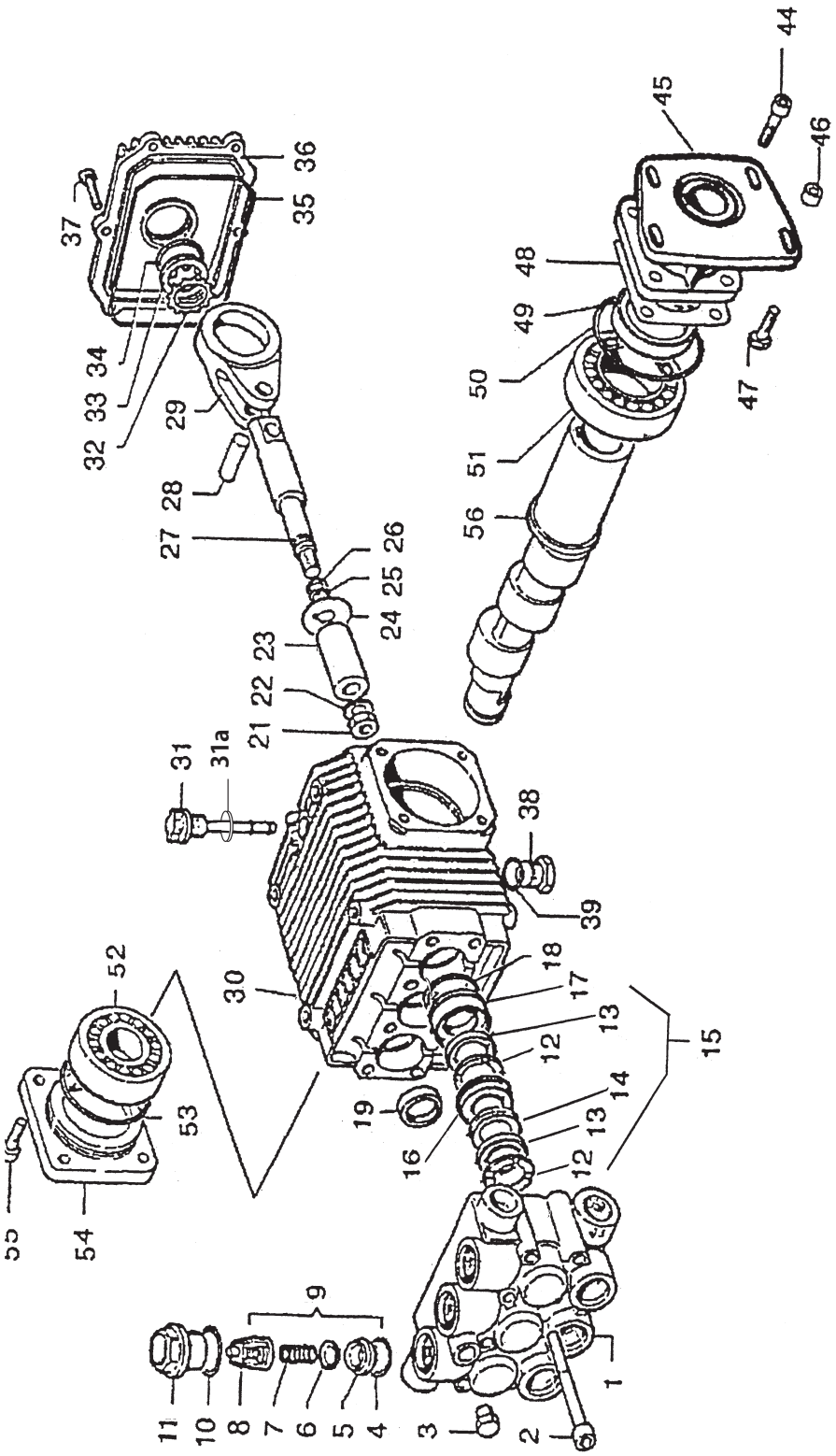

IC40030C

仕様・品番・価格は予告なく変更する事があります。

POS	品番	品名	数量	定価	備考
1	2110051	マニホールド	1	160,000	
2	2110052	六角穴付ボルト	8	620	M8 × 70
3	2110053	プラグ	1	1,600	G1/4
4		O リング 17.32 × 2.62150H	● 6		単品供給不可
5		バルブシート	● 6		単品供給不可
6		バルブ	● 6		単品供給不可
7		バルブスプリング	● 6		単品供給不可
8		バルブガイド	● 6		単品供給不可
9	2110059	バルブサービスセット 1 台分	●	35,100	Pos 4,5,6,7,8
10	2110316	O リング	6	270	20.29 × 2.62
11	2110060	バルブプラグ	6	10,100	
12	2110061	ヘッドリング	○ 6	1,200	
13	2110062	V パッキン	○ 6	8,900	
14	2110063	パッキンサポート	○ 3	1,800	
15	2110064	シールサービスセット 1 台分	○	51,100	Pos 12,13,14
16	2110065	中間リング	3	11,300	
17	2110066	パッキンリティナー	3	10,300	
18	2110067	O リング	3	520	31.47 × 1.78
19	2110068	オイルシール	3	2,100	20 × 30 × 7
21	2110069	六角ナット	3	3,800	
22	2110070	ワッシャー	3	1,200	8.2 × 17 × 1.5
23	2110071	ピストン	3	22,700	φ 18
24	2110072	ワッシャー	3	1,600	
25	2110073	O リング	3	270	7.66 × 1.78
26	2110074	バックアップリング	3	520	
27	2110075	ピストンガイド	3	17,900	
28	2110076	コンロッドピン	3	4,300	
29	2110077	コンロッド	3	23,900	
30	2110078	クランクケース	3	72,900	
31	2110079	オイルスティック	1	2,300	
31a	2110101	O リング	1	800	2.62 × 13.95
32	2110080	スナップリング	1	2,000	
33	2110081	オイルサイトグラス	1	2,600	
34	2110082	O リング	1	520	23.52 × 1.78
35	2110083	O リング	1	1,700	107.62 × 2.62
36	2110084	クランクケースカバー	1	12,300	
37	9900358	六角穴付ボルト	6	170	M5 × 20
38	2110085	オイルドレンプラグ	1	2,600	G3/8M
39	2110086	O リング	1	500	14 × 1.78
44	2110087	六角穴付ボルト	4	400	M8 × 22
45	2110088	フランジ	1	51,100	
46	2110089	スペーサー	4	2,500	18 × 9 × 4.8
47	2109303	座金付六角ボルト	4	150	M8 × 45
48	2110090	シム		750	φ 6.8 × 0.05
	2110091	シム		860	φ 6.8 × 0.10
	2110092	シム		990	φ 6.8 × 0.19
	2110093	シム		1,200	φ 6.8 × 0.25
49	2110094	オイルシール	1	4,500	40 × 52 × 8
50	2110095	O リング	1	1,700	63.22 × 1.78
51	2110096	ベアリング	1	13,400	32008
52	2110097	ベアリング	1	9,000	30305
53	2110098	O リング	1	860	
54	2110099	フランジ	1	14,000	
55	9900312	六角穴付ボルト	4	200	M6 × 20
56	2110100	クランクシャフト	1	85,000	

Pos.9 バルブサービスセットは、Pos.4,5,6,7,8 が各 6 ケづつセットされています（1 台分）
Pos.15 シールサービスセットは、Pos.12(6 ケ） Pos.13(6 ケ） Pos.14(3 ケ） づつセットされています（1 台分）

LC40030B

仕様・品番・価格は予告なく変更する事があります。

2023.07

アンローダーバルブ [VB9](PN 2510131)

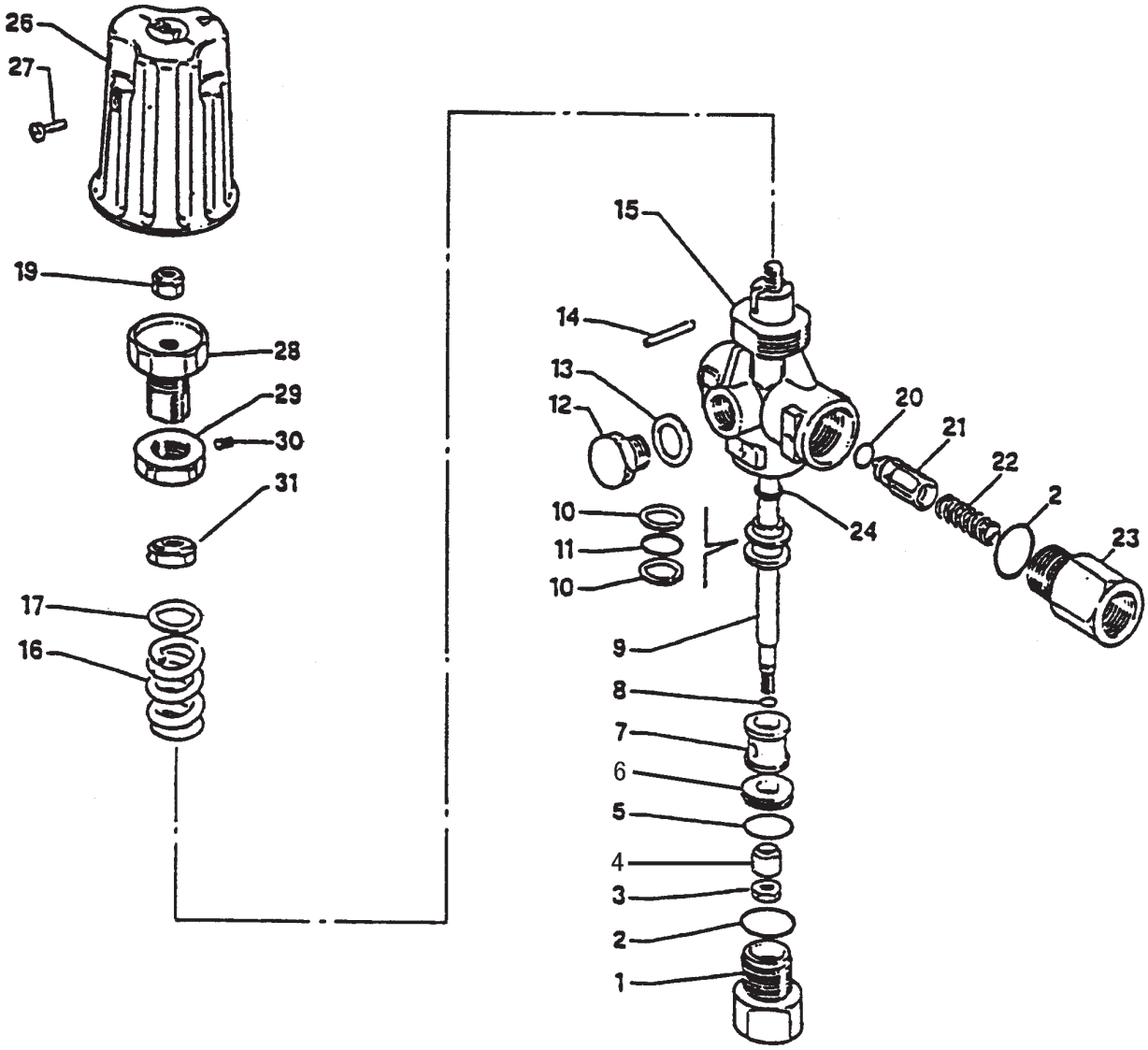

IC40009A

仕様・品番・価格は予告なく変更する事があります。

POS	品番	品名	数量	定価	備考
1	2040045	パイパスコネクター	1	3,900	
2	2152046	O リング	2 ○	270	18.77 × 1.78
3	2040047	六角ナット	1	710	M6
4	2040048	シャッター	1 ○	9,600	
5	2152049	O リング	1 ○	400	15.6 × 1.78
6	2040050	シート	1 ○	3,400	
7	2040051	スペーサー	1	2,100	
8	2152052	O リング	1 ○	270	4 × 1
9	2040053	ピストン	1	14,700	
10	2152054	バックアップリング	2 ○	910	11.4 × 15.9
11	2152055	O リング	1 ○	150	10.77 × 2.62
12	2040056	プラグ	1	1,600	
13	2040057	シールワッシャ	1	400	
14	2040058	ピン	1	650	
15	2040059	ボディ	1	22,400	
16	2040060	スプリング	1	3,200	
17	2040061	ワッシャー	1	2,700	
19	2040063	六角ナット	1	400	M8 廻り止め付
20	2152064	O リング	1 ○	520	6 × 3
21	2040065	チェックバルブ	1	3,400	
22	2040066	スプリング	1	400	
23	2040067	アウトレットコネクタ	1	4,300	
24	2152068	バックアップリング	1 ○	780	7.6 × 2.62
26	2040070	キャップ	1	2,600	
27	2040071	スクリュー	1	270	M4 × 10
28	2040072	調整ナット	1	5,000	
29	2040073	リング	1	4,200	
30	2040074	六角穴付止めねじ	1	400	M5 × 6
31	2040075	六角ナット	1	270	
	2152080	リペアーキット	○	16,900	Pos.2,4,5,6,8,10,11,20,24

LC40009A

仕様・品番・価格は予告なく変更する事があります。

吸・余水ホース(PN 2116135)

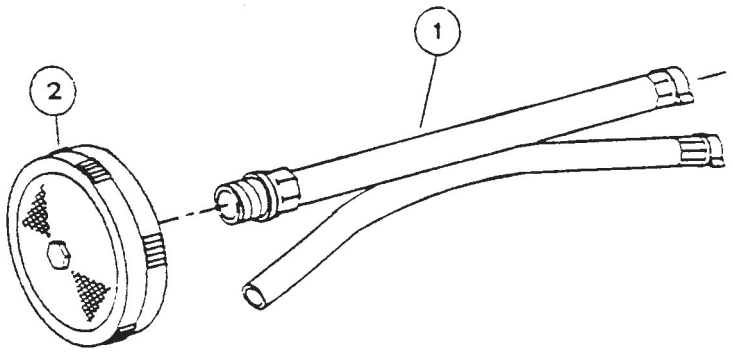

ID40001A

POS	品番	品名	数量	定価	備考
1			1		
1-1	2116134	吸・余水ツインホース		18,400	G1/2・G3/8 × 3m
1-2	2116135	吸・余水ツインホース		20,800	G3/4・G1/2 × 3m
1-3	2116136	口金パッキン 3/4		1,700	5 枚入り
1-4	2116137	口金パッキン 1/2		1,500	5 枚入り
1-5	2116138	口金パッキン 3/8		1,300	5 枚入り
2	2116320	ストレーナー・円盤	1	4,200	G3/4F

LD40001B

仕様・品番・価格は予告なく変更する事があります。