本体部

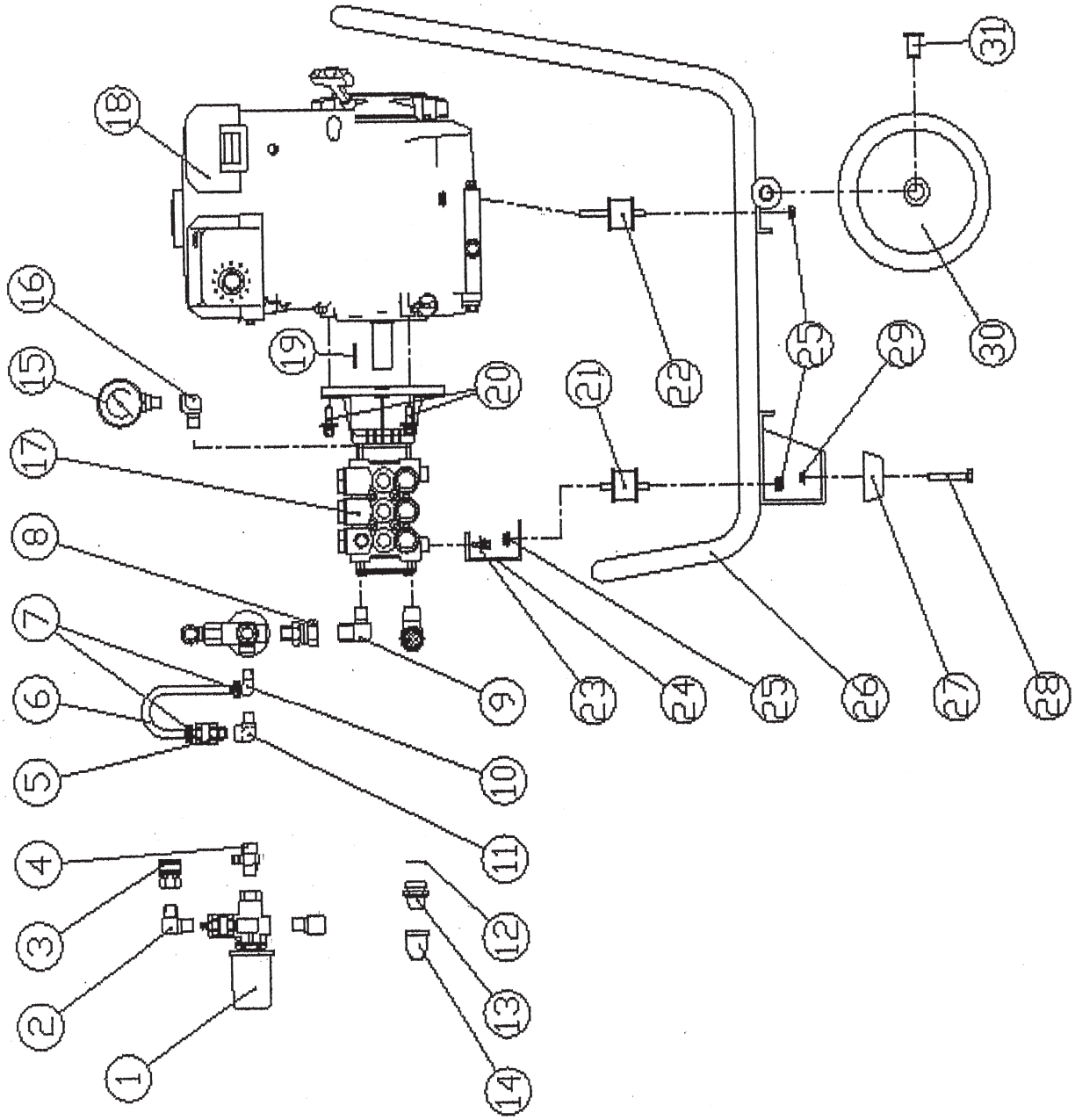

IC40050A

仕様・品番・価格は予告なく変更する事があります。

POS	品番	品名	数量	定価	備考
1	2510131	アンローダーバルブ	1	45,400	VB-9
2	2104033	オスオスエルボ	1	4,000	R3/8
3	2118067	カプラーソケット	1	4,400	SUS3/8F
4	2110140	三方アダプター	1	6,200	G1/2M × R3/8M × R1/8F
5	2110137	自動エアー抜き弁	1	8,400	
6	2110020	エアー抜きチューブ	1	2,000	8 × 13 × 230
7	2240025	ホースバンド・12	2	570	9.5 ～ 12
8	2110021	袋ナット付アダプター	1	3,700	G1/2F × R3/8M
9	2104217	異径エルボフィッティング	1	3,200	G1/2 × R3/8M
10	2110022	L 型ホースジョイント	1	3,300	R1/8M × φ 7
11	2104622	オスメスエルボ	1	2,400	R1/4
12	2116350	吸水フィルター	1	750	φ 21
13	2110132	吸水アダプター	1	5,000	G3/4 × R1/2M
14	2103314	オスメスエルボ・白	1	2,100	R1/2
15	2115553	圧力計・立込み	1	14,700	φ 50 × 35MPa
16	2104630	異径オスメスエルボ	1	6,200	R3/8M × R1/4F
17	2113030	高圧ポンプ	1	350,000	UH2014R
18			1		EX 27 D
19	2110023	キィー	1	2,600	6.35 × 6.35 × 63
20	2110024	六角ボルト	4		5/16 UNC × 25.4
21	2110025	丸型防振ゴム	1	3,100	φ 30 × 26H15-15
22	2110026	丸型防振ゴム	2	3,100	φ 30 × 26H15-30
23	2109304	座金付六角ボルト	2	270	M8 × 18
24	2110027	ポンプベース	1	9,900	
25	2109500	フランジ付六角ナット	6	270	M8
26	2110028	トロリー	1		
27	2110029	ゴム足	2		
28	2109305	座金付六角ボルト	2	270	M6 × 25
29	2110030	ゆるみ止め付六角ナット	2	150	M6
30	2110031	車輪	2		φ 200
31	2110154	リベット	2	1,700	

LC40050A

仕様・品番・価格は予告なく変更する事があります。

高圧ポンプ [UH2014](PN 2113030)

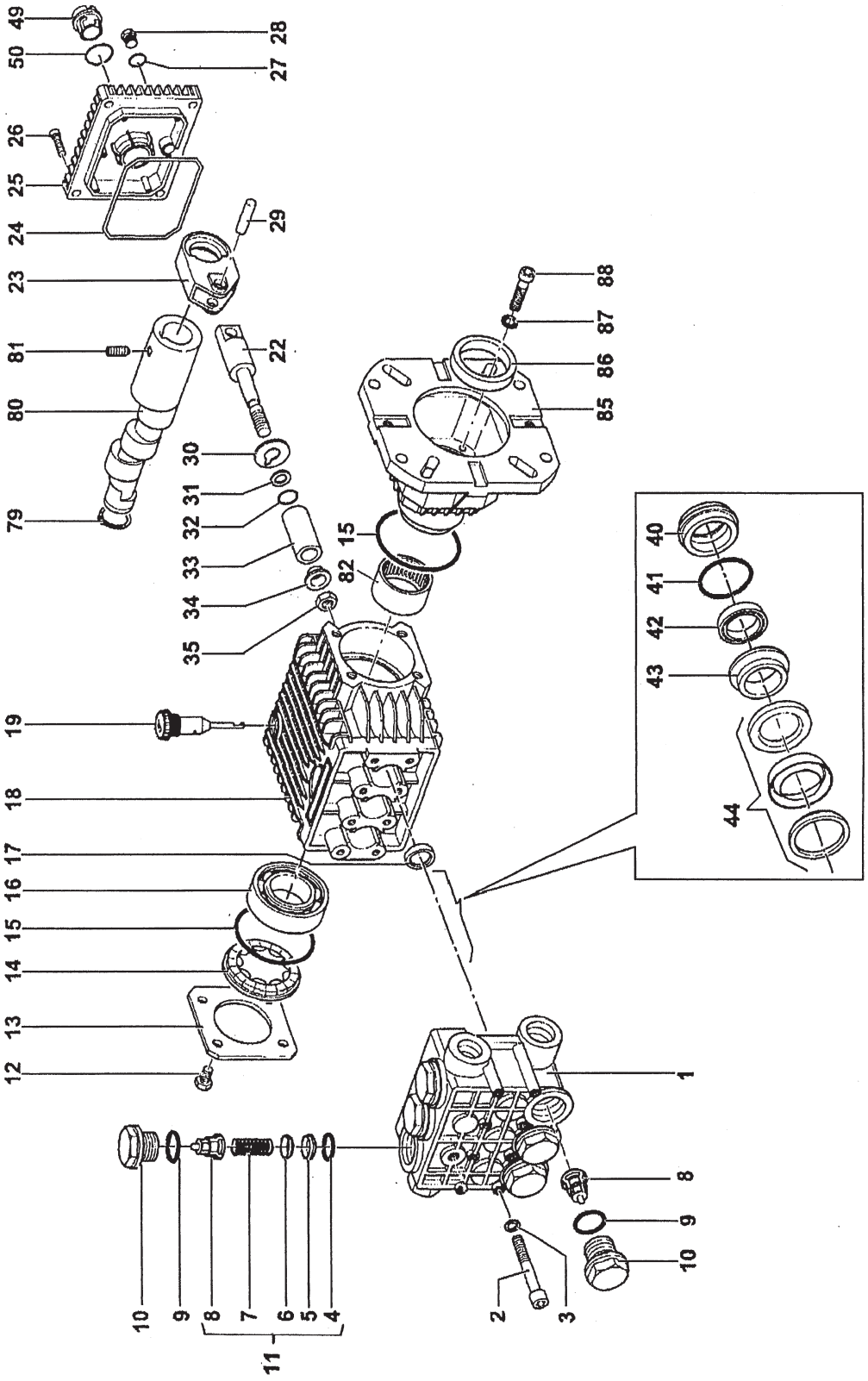

IC40051A

仕様・品番・価格は予告なく変更する事があります。

POS	品番	品名	数量	定価	備考
1	2113031	マニホールド	1	170,000	
2	2113032	六角穴付ボルト	8	620	M8 × 65
3	2113033	ワッシャー	8	860	φ 8
4	2110311	O リング	● 6	270	17.32 × 2.62
5	2110312	バルブシート	● 6	4,000	
6	2110313	バルブ	● 6	1,600	
7	2110314	バルブスプリング	● 6	860	
8	2110315	バルブゲージ	● 6	1,300	
9	2110316	O リング	6	270	20.29 × 2.62
10	2113034	バルブプラグ	6	9,900	
11	2110320	バルブサービスセット	●	32,100	1 台分
12	2113035	六角ボルト	4		M6 × 10
13	2113036	ベアリングフランジ	1	2,900	
14	2113037	オイルサイトグラス	1	4,800	
15	2113038	O リング	2	650	55.56 × 3.53
16	2113039	ベアリング	1	9,700	6305
17	2113040	オイルシール	1	2,100	18 × 26 × 6
18	2113041	クランクケース	1	72,900	
19	2110328	オイルステイック	1	4,300	
22	2113042	ピストンロッド	3	15,200	
23	2113043	コネクティングロッド	3	19,400	
24	2113044	O リング	1	1,800	101.27 × 2.67
25	2113045	クランクケースカバー	1		
26	2113046	六角穴付ボルト	4		M6 × 14
27	2113047	O リング	1	270	10.82 × 1.78
28	2113048	オイルドレンプラグ	1	2,600	
29	2113049	コネクティングロッドピン	3		φ 9 × 27.5
30	2113050	ワッシャー	3	1,200	φ 9 × 25 × 0.5
31	2110333	バックアップリング	3	1,200	
32	2110332	O リング	3	380	5.28 × 1.78
33	2110331	セラミックピストン	3	18,100	φ 15
34	2113051	ワッシャー	3	2,300	φ 8
35	2110329	六角ナット	3	3,300	M8
40	2113052	パッキン受け	3	6,400	
41	2113053	O リング	3	780	28.3 × 1.78
42	2113054	低圧シール	3	5,000	
43	2113055	中間リング	3	6,600	
44	2113056	高圧シールセット	3	10,600	
49	2113057	オイルサイトグラス	1	3,800	
50	2113058	O リング	1	620	26.58 × 3.53
79	2113059	スナップリング	1	750	
80	2113060	クランクシャフト	1	89,900	
81	2113061	六角穴付止めねじ	1		M6 × 6
82	2113062	ニードルベアリング	1	10,600	HK4520
85	2113063	取付フランジ	1	14,700	
86	2113064	オイルシール	1	5,000	45 × 62 × 9
87	2113065	ワッシャー	4	400	φ 6
88	9900338	六角穴付ボルト	4	200	M6 × 30

Pos.11 バルブサービスセットは、Pos.4,5,6,7,8 が各 6 ケづつセットされています（1 台分）

LC40051A

仕様・品番・価格は予告なく変更する事があります。

2023.02

アンローダーバルブ [VB9](PN 2510131)

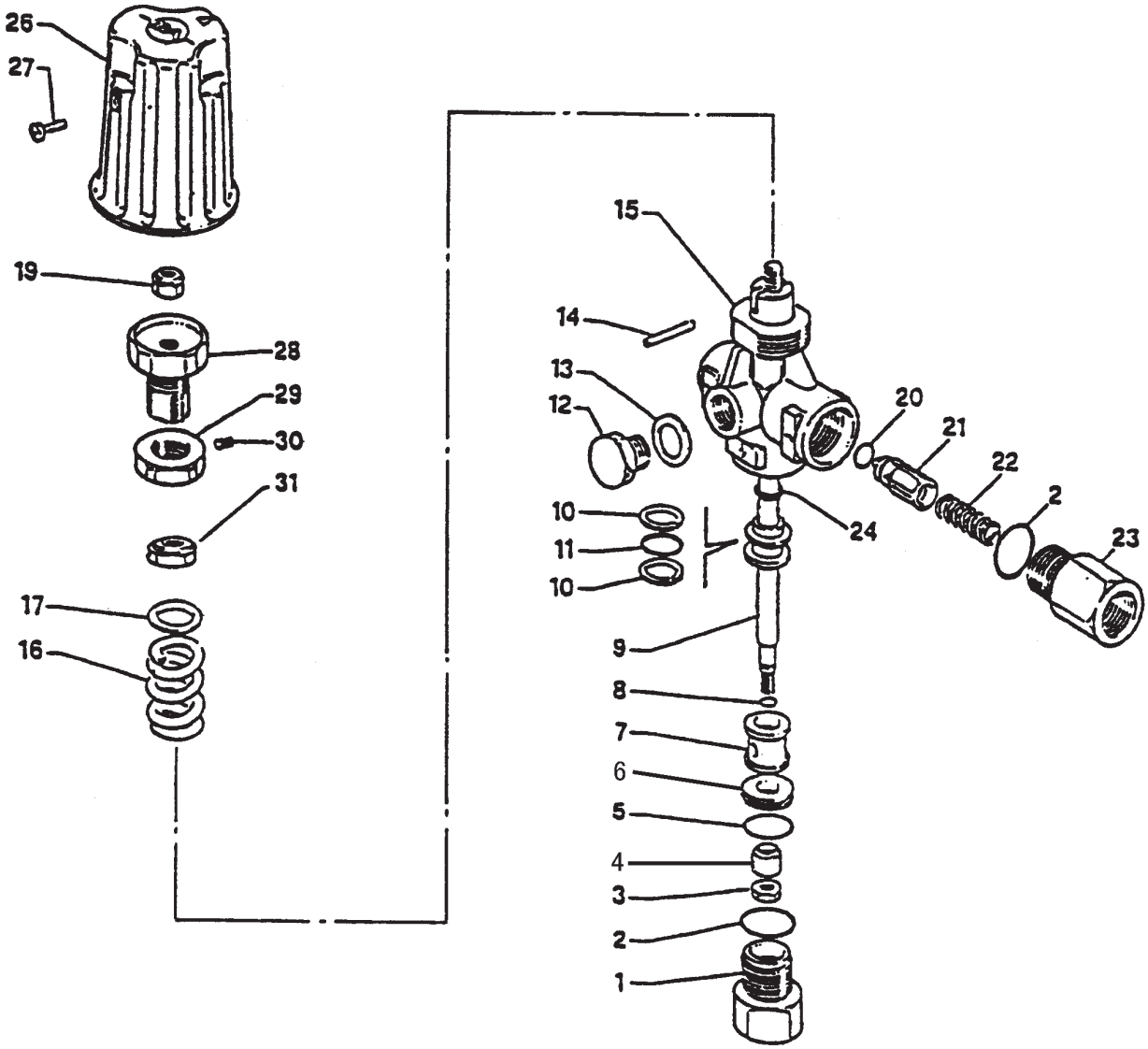

IC40009A

仕様・品番・価格は予告なく変更する事があります。

POS	品番	品名	数量	定価	備考
1	2040045	パイパスコネクター	1	3,900	
2	2152046	O リング	2 ○	270	18.77 × 1.78
3	2040047	六角ナット	1	710	M6
4	2040048	シャッター	1 ○	9,600	
5	2152049	O リング	1 ○	400	15.6 × 1.78
6	2040050	シート	1 ○	3,400	
7	2040051	スペーサー	1	2,100	
8	2152052	O リング	1 ○	270	4 × 1
9	2040053	ピストン	1	14,700	
10	2152054	バックアップリング	2 ○	910	11.4 × 15.9
11	2152055	O リング	1 ○	150	10.77 × 2.62
12	2040056	プラグ	1	1,600	
13	2040057	シールワッシャ	1	400	
14	2040058	ピン	1	650	
15	2040059	ボディ	1	22,400	
16	2040060	スプリング	1	3,200	
17	2040061	ワッシャー	1	2,700	
19	2040063	六角ナット	1	400	M8 廻り止め付
20	2152064	O リング	1 ○	520	6 × 3
21	2040065	チェックバルブ	1	3,400	
22	2040066	スプリング	1	400	
23	2040067	アウトレットコネクタ	1	4,300	
24	2152068	バックアップリング	1 ○	780	7.6 × 2.62
26	2040070	キャップ	1	2,600	
27	2040071	スクリュー	1	270	M4 × 10
28	2040072	調整ナット	1	5,000	
29	2040073	リング	1	4,200	
30	2040074	六角穴付止めねじ	1	400	M5 × 6
31	2040075	六角ナット	1	270	
	2152080	リペアーキット	○	16,900	Pos.2,4,5,6,8,10,11,20,24

LC40009A

仕様・品番・価格は予告なく変更する事があります。

吸・余水ホース(PN 2116135)

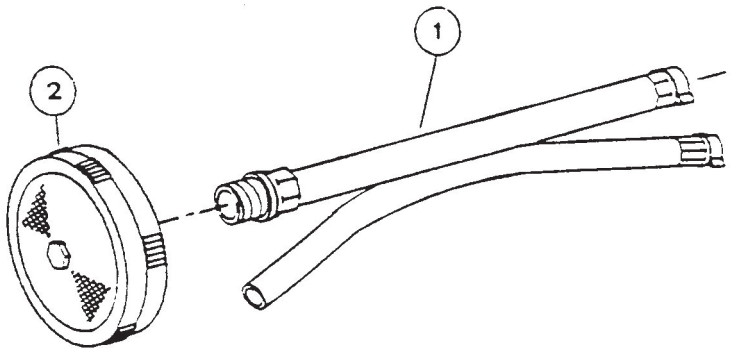

ID40001A

POS	品番	品名	数量	定価	備考
1			1		
1-1	2116134	吸・余水ツインホース		18,400	G1/2・G3/8 × 3m
1-2	2116135	吸・余水ツインホース		20,800	G3/4・G1/2 × 3m
1-3	2116136	口金パッキン 3/4		1,700	5 枚入り
1-4	2116137	口金パッキン 1/2		1,500	5 枚入り
1-5	2116138	口金パッキン 3/8		1,300	5 枚入り
2	2116320	ストレーナー・円盤	1	4,200	G3/4F

LD40001B

仕様・品番・価格は予告なく変更する事があります。