# ガンセット

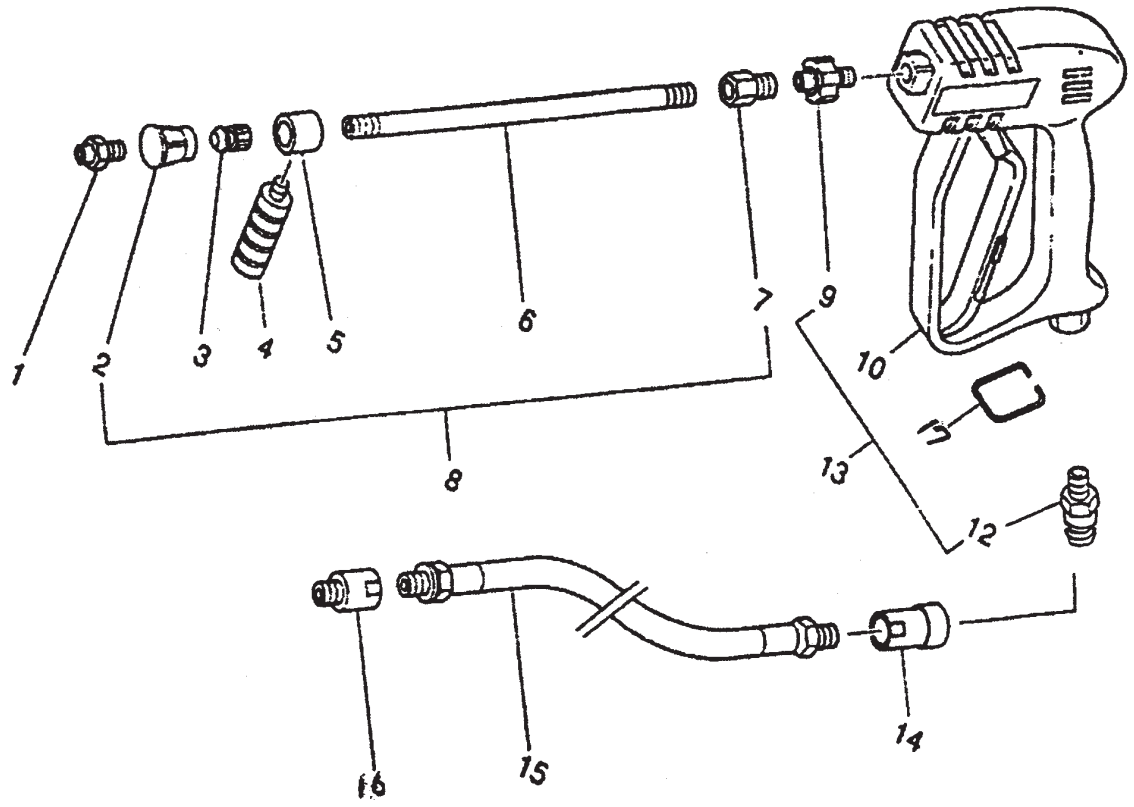


ID40003A



仕様・品番・価格は予告なく変更する事があります。

# WZ ガン・ホースリールセット

WAGNER

| POS | 品番 | 品名 | 数量 | 定価 | 備考 |
|---|---|---|---|---|---|
| 1 | 2119156 | 扇形ノズル 1556 | 1 | 4,900 | R1/4 |
| | 2119162 | 扇形ノズル 1562 | | 4,900 | R1/4 |
| | 2119056 | 直噴ノズル 56 | | 8,500 | R1/4 |
| | 2119062 | 直噴ノズル 62 | | 8,500 | R1/4 |
| 2 | 2117120 | チップガード | 1 | 1,800 | |
| 3 | 2117121 | チップホルダー | 1 | 780 | チップガード付 |
| 4 | 2117122 | グリップ | 1 | 2,000 | |
| 5 | 2117123 | サポートベース | 1 | 1,700 | |
| 6 | 2117134 | ランス 450 mm | 1 | 7,100 | 標準 |
| | 2117131 | ランス 150 mm | | 6,300 | |
| | 2117137 | ランス 700 mm | | 6,400 | |
| | 2117139 | ランス 900 mm | | 8,300 | |
| 7 | 2117091 | クイックカプラー・オス Q | 1 | 1,500 | G1/2M × R1/4F |
| 8 | 2117445 | ランスセット Q450mm | 1 | 15,400 | 標準 |
| | 2117415 | ランスセット Q150mm | | 14,300 | |
| | 2117470 | ランスセット Q700mm | | 16,800 | |
| | 2117490 | ランスセット Q900mm | | 18,000 | |
| 9 | 2117092 | クイックカプラー・メス Q | 1 | 3,400 | G1/2F × G1/4M |
| 10 | 2117150 | WZ ガン本体 | 1 | 21,000 | MV925 型 |
| 12 | 2118065 | カプラープラグ | 1 | 3,000 | SUS3/8M |
| 13 | 2117200 | WZ ガンセット Q | 1 | 29,400 | |
| 14 | 2118067 | カプラーソケット | 1 | 4,400 | SUS3/8F |
| 15 | 2118303 | 洗浄ホース T φ 9.5 × 30m | 1 | 79,100 | 標準 |
| | 2118302 | 洗浄ホース T φ 9.5 × 20m | | 51,100 | |
| | 2118304 | 洗浄ホース T φ 9.5 × 40m | | 110,000 | |
| | 2118305 | 洗浄ホース T φ 9.5 × 50m | | 160,000 | |
| 16 | 2118066 | カプラープラグ | 1 | 1,600 | SUS3/8F |
| 17 | 2117116 | フック | 1 | 1,800 | |

LD40003A



仕様・品番・価格は予告なく変更する事があります。

# 旧 WZ ガン [RM920]

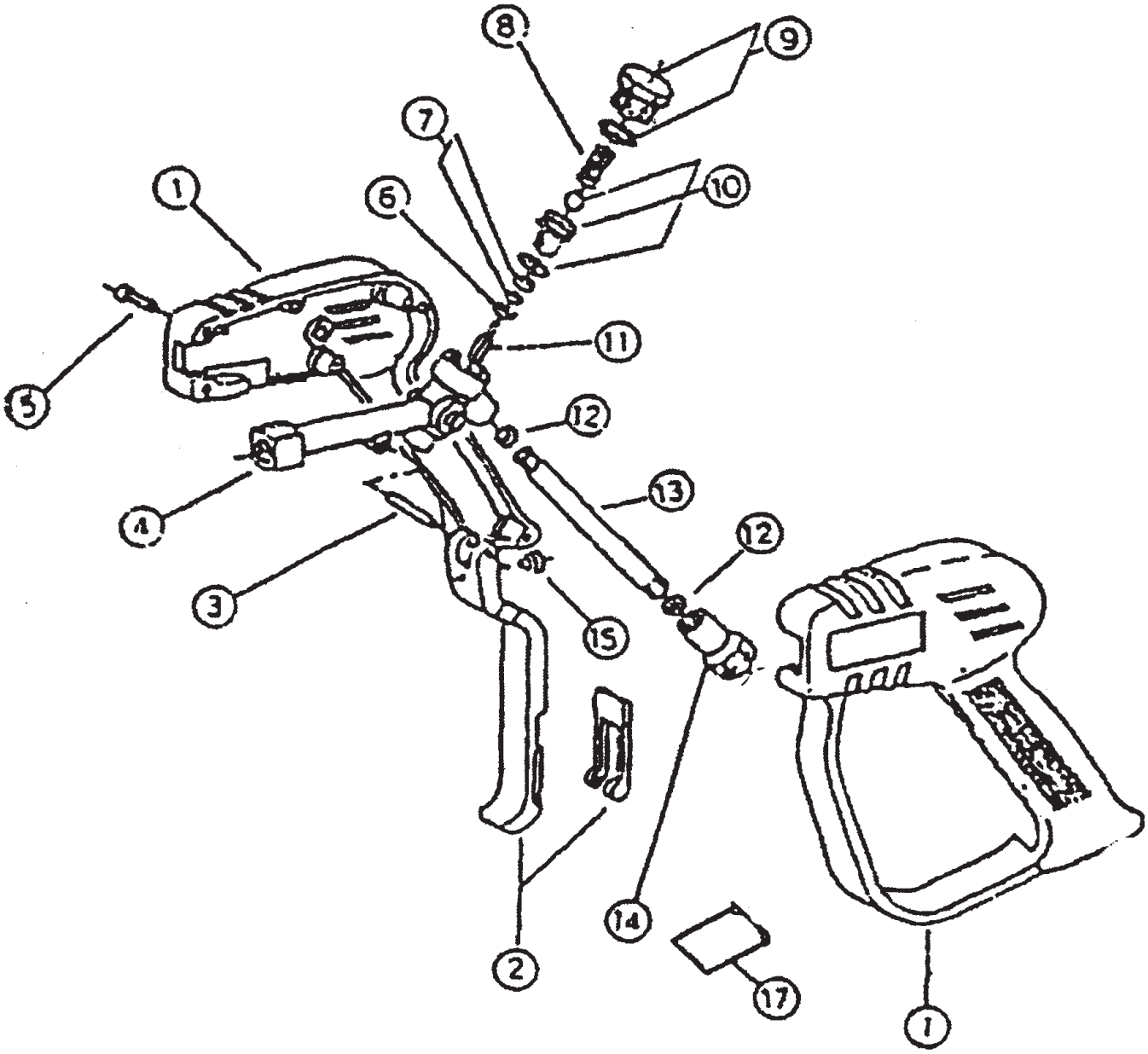


ID40004A



仕様・品番・価格は予告なく変更する事があります。

# WZ ガン・ホースリールセット

WAGNER

| POS | 品番 | 品名 | 数量 | 定価 | 備考 |
|---|---|---|---|---|---|
| 1 | 2117101 | ケースセット | 1 | 5,800 | |
| 2 | 2117102 | トリガーセット | 1 | 3,100 | |
| 3 | 2117103 | ピン | 1 | 270 | |
| 4 | 2117104 | パイプユニオン | 1 | 7,800 | |
| 5 | 2117105 | タッピンネジ | 7 | 320 | |
| 6 | | ブッシング | 1 | | 供給不可 |
| 7 | 2117107 | シールキット | 1 | 650 | |
| 8 | 2117108 | スプリング | 1 | 630 | |
| 9 | 2117109 | プラグキット | 1 | 2,200 | |
| 10 | 2117110 | バルブキット | 1 | 3,400 | |
| 11 | 2117111 | トリガーピン | 1 | 910 | |
| 12 | 2117112 | ワッシャー | 2 | 150 | |
| 13 | 2117113 | パイプ | 1 | 2,600 | |
| 14 | 2117114 | ソケット | 1 | 2,300 | |
| 15 | 2117115 | ピン受け | 1 | 520 | |
| 17 | 2117116 | フック | 1 | 1,800 | |

LD40004A

Pos.11 バルブサービスセットは、Pos.4,5,6,7,8 が各 6 ケづつセットされています（1 台分）



仕様・品番・価格は予告なく変更する事があります。

2023.05

# WZ ガン [MV925]（ガン本体に赤丸付）

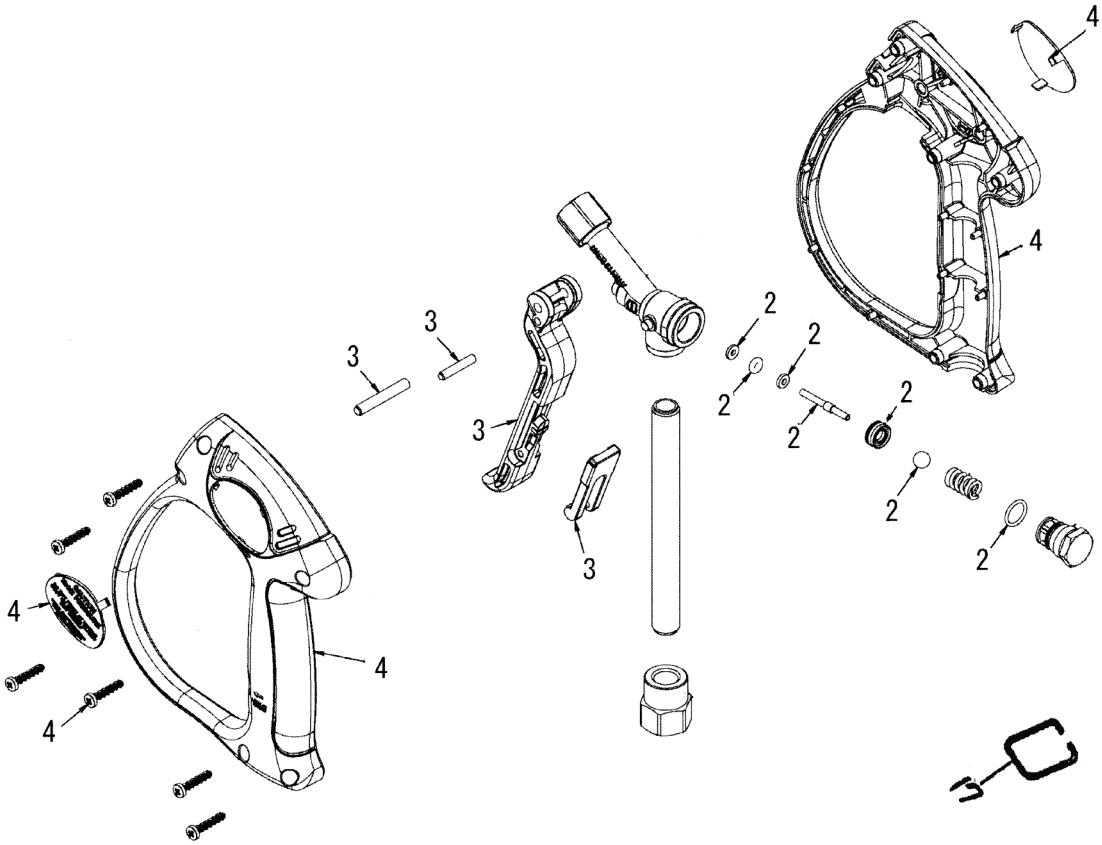


ID40009A

| POS | 品番 | 品名 | 数量 | 定価 | 備考 |
|---|---|---|---|---|---|
| 1 | 2117150 | WZ ガン本体 | 1 | 21,000 | |
| 2 | 2117124 | MV925 修理 KIT シートガスケット | | 3,700 | |
| 3 | 2117125 | MV925 修理 KIT トリガーセット | | 4,000 | |
| 4 | 2117126 | MV925 修理 KIT ケース + スクリュー | | 4,800 | |
| | | | | | |
| 17 | 2117116 | フック | 1 | 1,800 | |

LD40009A



仕様・品番・価格は予告なく変更する事があります。

# ホースリールセット

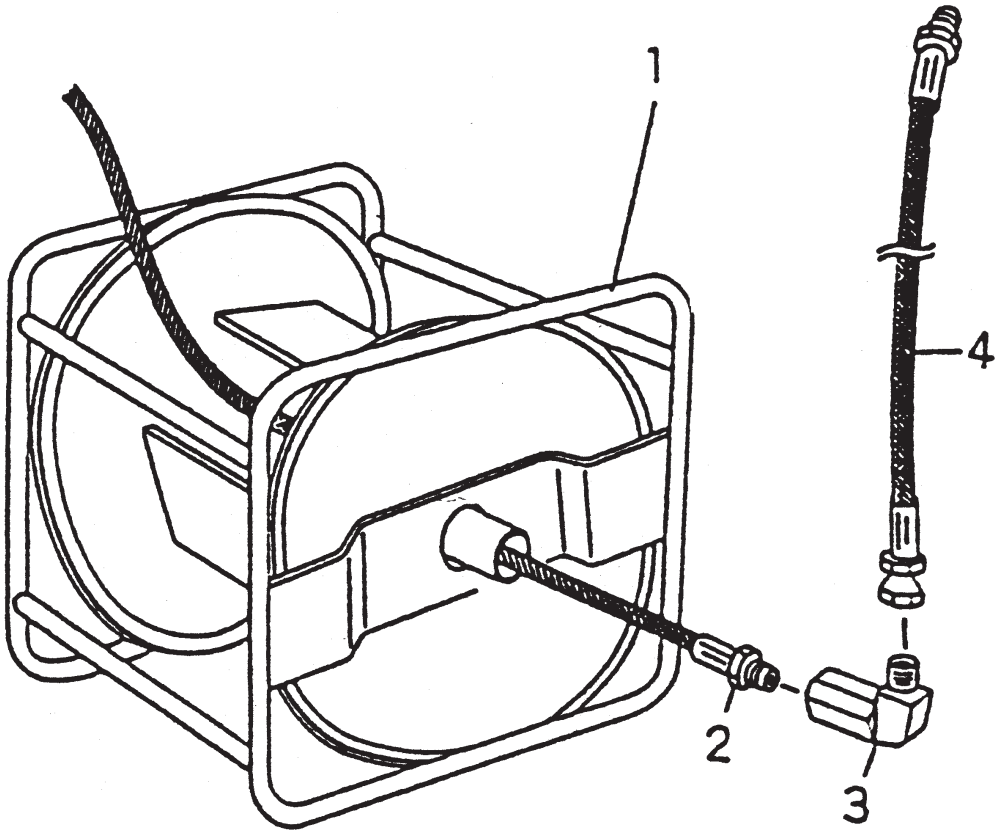


ID40005A

| POS | 品番 | 品名 | 数量 | 定価 | 備考 |
|---|---|---|---|---|---|
| 1 | 2118550 | ホースリールセット 50 型 | 1 | 56,000 | Pos.1,3,4 |
| 2 | | | | | 別売 |
| 3 | 2118525 | スイベルエルボ | 1 | 5,600 | 3/8 |
| 4 | 2118300 | ジョイントホース T φ 9.5 × 1.5m | 1 | 11,200 | |

LD40005A



仕様・品番・価格は予告なく変更する事があります。