全体図

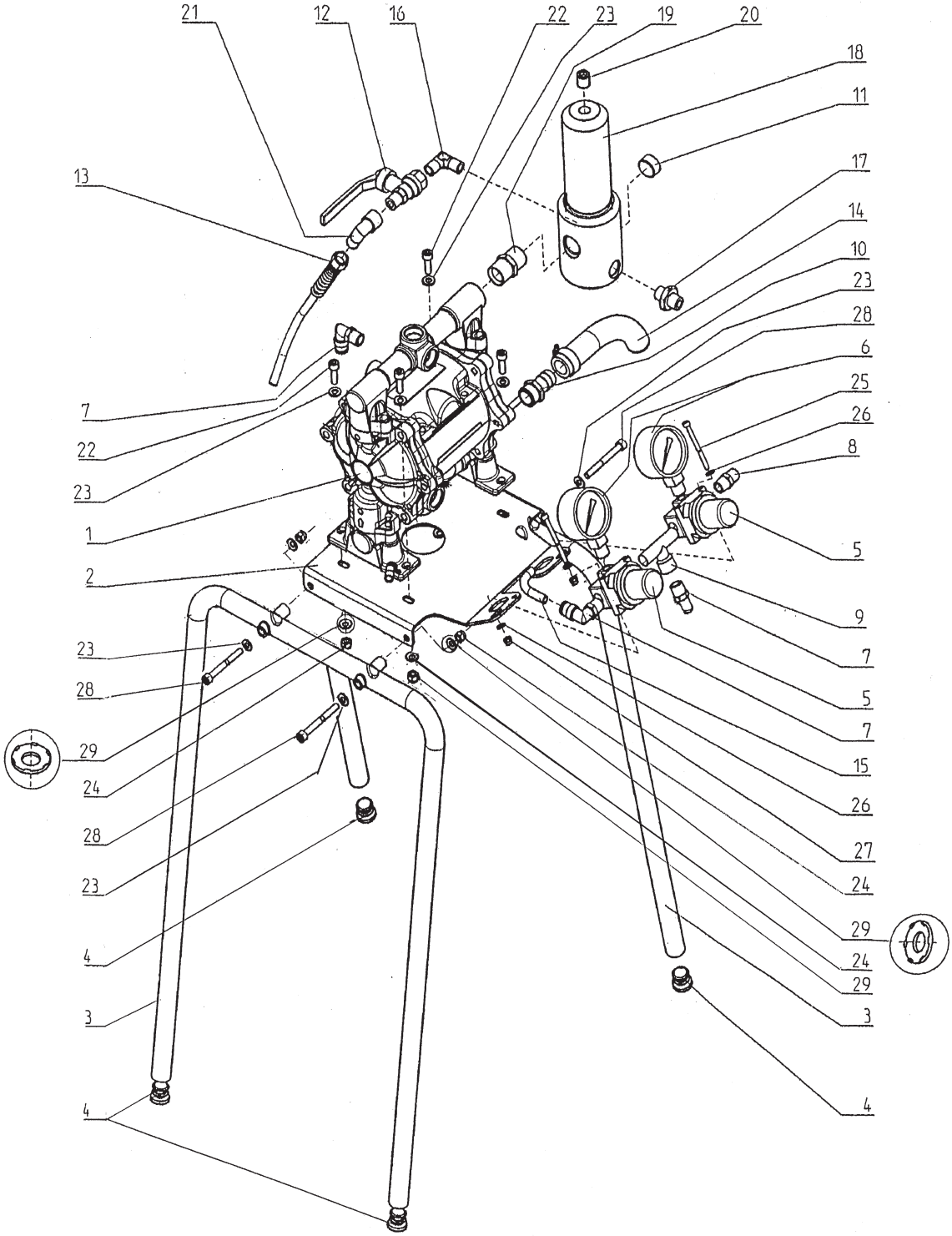

IE10004B

仕様・品番・価格は予告なく変更する事があります。

2024.02

POS	品番	品名	数量	定価	備考
1	U551.AHSS1	Zip52 ポンプ	1		
2	E3112.92	ベースプレート	1	17,800	
3	E111.92B	フレーム	2	13,700	
4	R211.07	丸栓	4	450	
5	P123.00E	エアーレギュレータ	2	11,500	
6	P936.00	圧力計	2	4,500	
7	9992103	エルボユニオン	2	2,900	R1/4M × (8-6)
8	2104202	ホースフィッティング	2	800	G1/4M × R1/4M
9	M340.00	ティー	1	2,200	R1/4
10	M208.04	竹の子ニップル	1	1,200	R1/2M × φ 17.5
11	9904409	六角穴付プラグ	1	500	R1/2
12	M109.00	リターンバルブ	1	5,300	R1/4
13	S401.00	リターンチューブ	1	3,400	φ 8 × φ 6 × 1600
14	T406.00	吸入ホースセット	1	30,600	フィルター付き
15	S103.07N	エアーチューブ	1	2,900	φ 8 × φ 6 × 1000
16	9998039	エルボフィッティング	1	2,700	G1/4MxR1/4M
17	2104256	異径ホースフィッティング	1	1,000	G1/4 × R3/8
18	T4005.00ALS	フィルターセット	1	75,100	
19	2104004	ニップル	1	1,900	R1/2
20	9904407	六角穴付プラグ	1	250	R1/4
21	9992265	エルボ	1	2,400	R1/4
22	9900312	六角穴付ボルト	4	210	M6 × 20
23	9920103	平ワッシャー	8	190	M6
24	9910204	ゆるみ止め付六角ナット	8	260	M6
25	9906026	六角穴付ボルト	2	200	M4 × 50
26	9920101	平ワッシャー	4	190	M4
27	K302.62	ゆるみ止め六角ナット	2	450	M4
28	9900317	六角穴付ボルト	4	230	M6 × 55
29	3155401	歯付ワッシャ	8	270	

LE10004B

仕様・品番・価格は予告なく変更する事があります。

塗料ポンプ

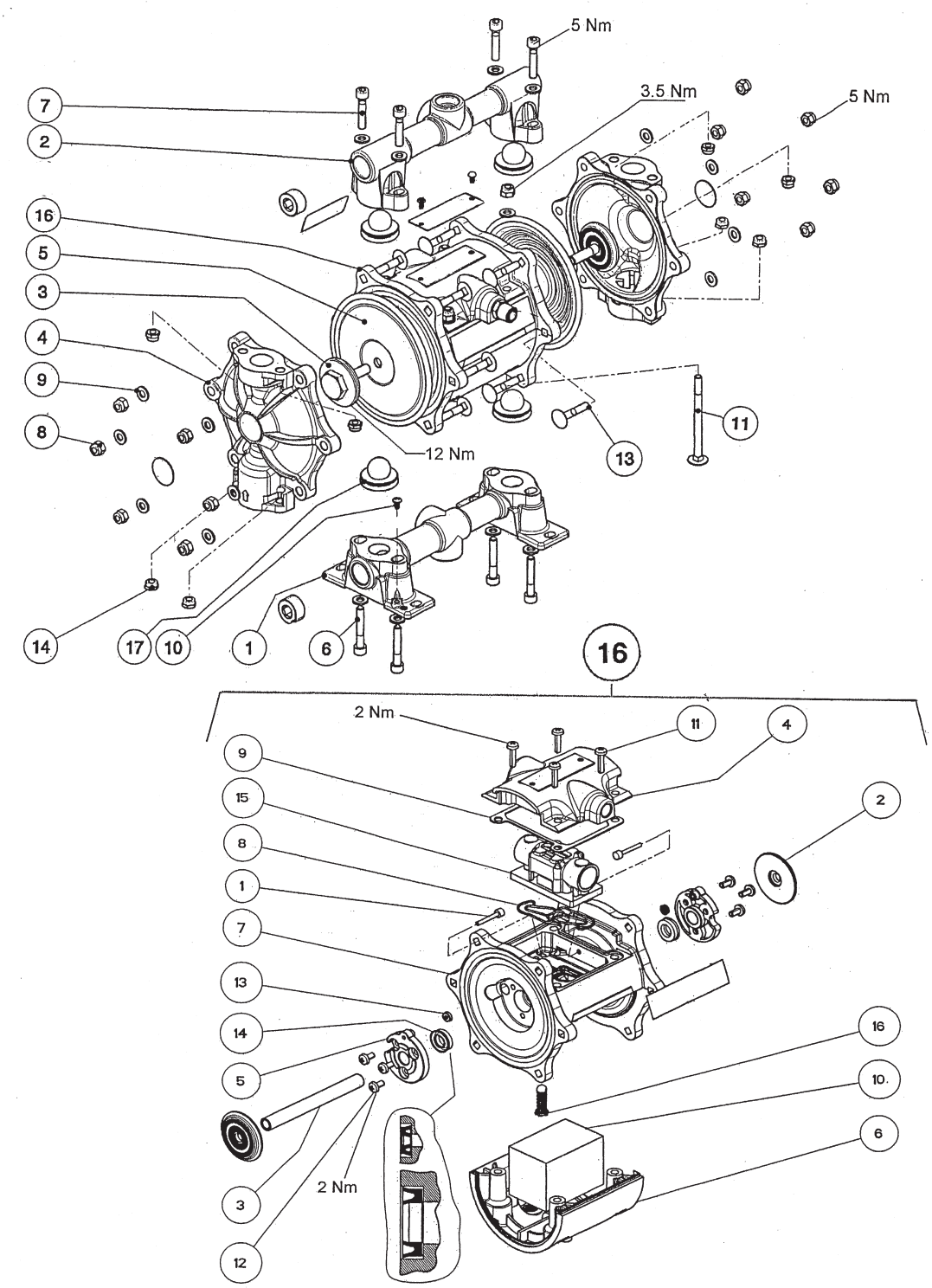

IE10005B

仕様・品番・価格は予告なく変更する事があります。

2024.02

POS	品番	品名	数量	定価	備考
1	F184.01	マニホールド	1	16,400	吸入
2	F185.01C	マニホールド	1	21,000	吐出
3	F834.07R	ダイアフラム押え	2	3,900	
4	F978.01	ダイアフラムカバー	2	11,900	
5	G921.07B	ダイアフラム	2	10,800	
7	9900336	六角穴付ボルト	4	230	M6 × 40
8	9900338	六角穴付ボルト	4	210	M6 × 30
9	9910204	ゆるみ止め付六角ナット	16	260	
10	9920103	平ワッシャー	24	190	M6
11	K1012.62	鍋タッピンねじ	1	450	
12	K1040.62	角根丸頭ボルト	4	450	M6 × 80
14	K1044.62	角根丸頭ボルト	12	450	M6 × 45
15	9910204	ゆるみ止め付六角ナット	8	260	
16	T6103.00S	エアーモーター	1	79,600	
16-1	B0146.04	プッシュロッド	(2)	1,700	
16-2	B0147.71	ダイアフラム受け	(2)	3,700	
16-3	B0150.03S	シャフト	(1)	4,700	
16-4	F194.91	上カバー	(1)	7,500	
16-5	F829.07	軸受け	(2)	1,500	
16-6	F830.07	下カバー	(1)	4,600	
16-7	T6103.00A	モーターハウジング	(1)	25,800	
16-8	G925.06	ガスケット・切換バルブ	(1)	750	
16-9	G7020.06	ガスケット・上カバー	(1)	930	
16-10	H618.07	サイレンサー	(1)	540	
16-11	K1038.62	十字穴付鍋ねじ	(4)	450	M5 × 20
16-12	K1039.62	十字穴付鍋ねじ	(6)	450	M5 × 10
16-13	L470.06	ガスケット・小	(2)	540	
16-14	L471.06	ガスケット・大	(2)	540	
16-15	P4003.00	切換バルブセット	(1)	36,900	Pos.8と9を含む
16-16					
17	T6105.00	弁セット	4	4,700	

LE10005B

仕様・品番・価格は予告なく変更する事があります。

フィルターセット（PN T4005.00ALS）

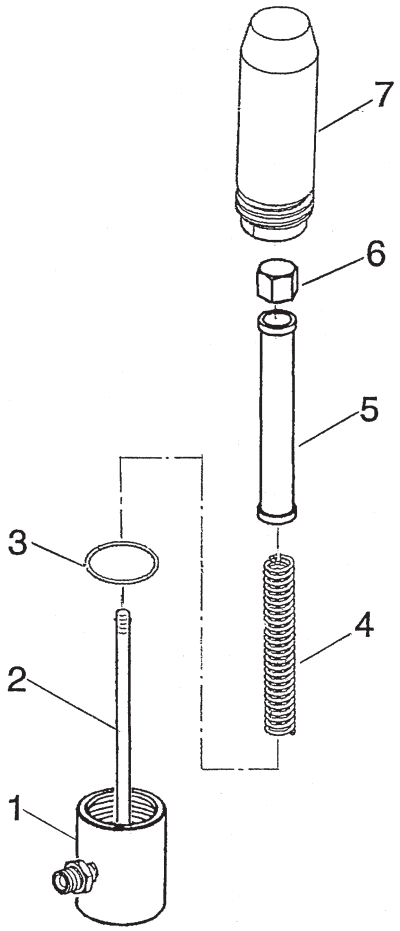

IE10006B

POS	品番	品名	数量	定価	備考
1	B0259.01	フィルターボディー	1	29,000	
2	H1152.03	フィルターサポート	1	4,800	
3	G605.07	シールパッキン	1	800	
4	H282.03	コアスプリング	1	1,500	
5	T454.00	フィルター・粗目	1	4,000	60 メッシュ
	T455.00	フィルター・中目		4,000	100 メッシュ
6	B0128.03	フィルターキャップ	1	11,300	
7	B0127.01	フィルターカバー	1	28,000	

LE10006B

仕様・品番・価格は予告なく変更する事があります。

サクションセット（Zip52, Zip52ECO 共通）

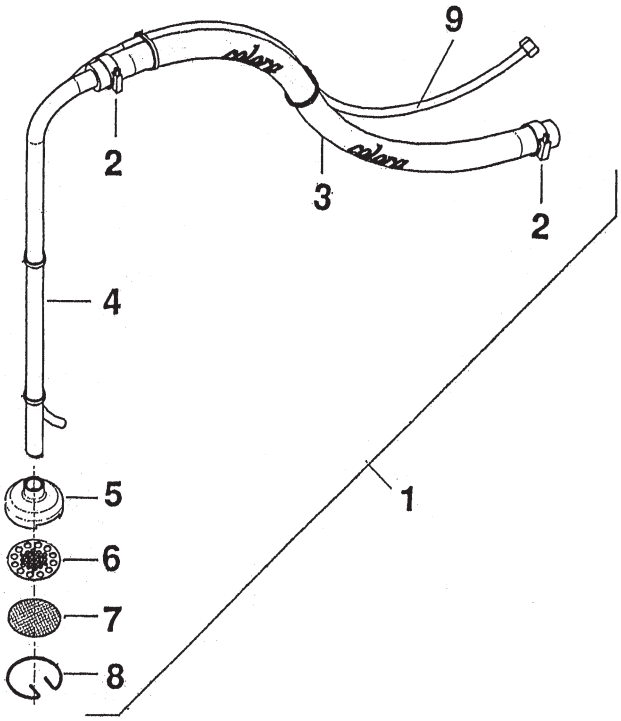

IF10002C

POS	品番	品名	数量	定価	備考
1	T406.00	吸入ホースセット	1	30,600	Pos.2 ～ 8 含む
2	2240002	ホースバンド 25	(2)	770	17 ～ 25
3	S402.06A	吸入ホース	(1)	9,600	φ 16 × 900
4	S637.03	吸入パイプ	(1)	6,400	
5	F141.07	フィルターボディ	(1)	3,100	
6	H401.07	フィルターサポート	(1)	2,000	
7	T453.03	吸入フィルター	(1)	1,600	
8	H206.03	フィルタースプリング	(1)	1,200	
9	S401.00	リターンチューブ	1	3,400	φ 8 × φ 6 × 1600

LF10002C

仕様・品番・価格は予告なく変更する事があります。

スタンドセット (Zip52, Zip52ECO 共通)(PN T760.00S)

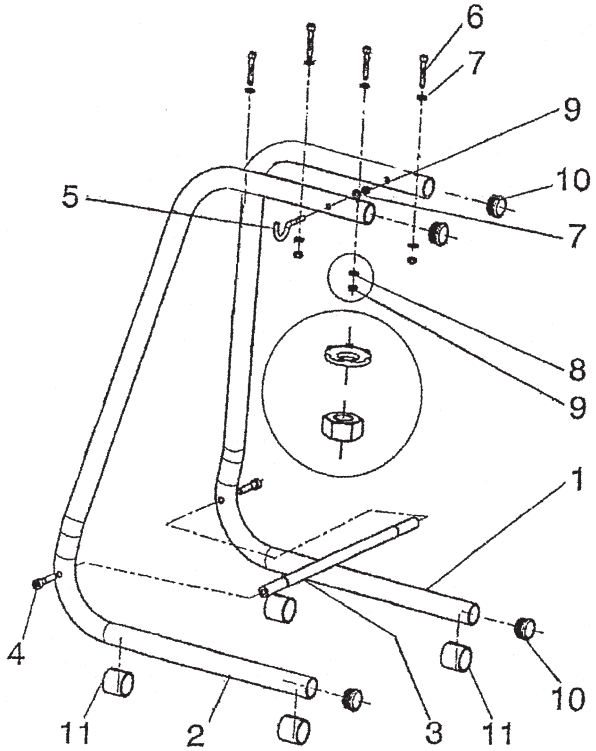

IE00046B

POS	品番	品名	数量	定価	備考
1	E3107.92	スタンド右	1	12,400	
2	E3107.92A	スタンド左	1	12,400	
3	H1156.62	バー	1	5,900	
4	9900309	六角穴付ボルト	2	230	M8 × 40
5	H009.62	ガンフック	1	2,500	
6	9900389	六角穴付ボルト	4	230	M6 × 45
7	9920103	平ワッシャー	5	190	M6
8	3155401	歯付ワッシャ	4	270	
9	9910204	ゆるみ止め付六角ナット	5	260	
10	R204.07	エンドキャップ	4	260	
11	R244.07	スタンドサポート	4	520	

LE00046B

仕様・品番・価格は予告なく変更する事があります。