電極ホルダー X1R

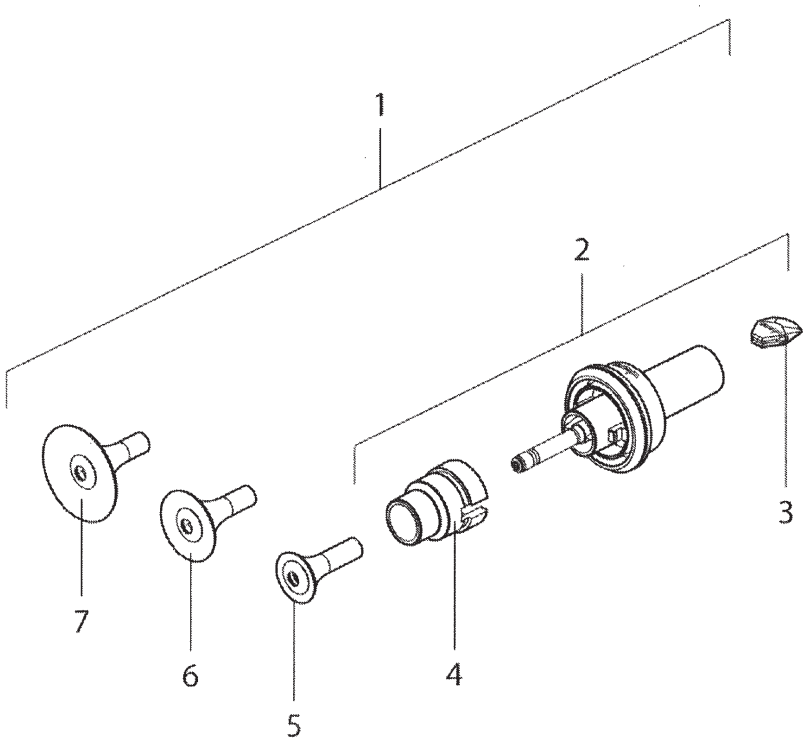

IF40041A

POS	品番	品名	数量	定価	備考
1	2322493	丸吹きノズル付電極ホルダーセット	1	31,000	
2	2322490	丸吹電極ホルダー	1	32,000	
3	2320488	交換用保護ウエッジ　X1	1	2,400	
4	2320503	デフレクターコーン　スリーブ　X1	1	2,700	
5	2321981	デフレクターコーン　D18	1	4,000	
6	2321980	デフレクターコーン　D25	1	4,500	
7	2321171	デフレクターコーン D34	1	6,400	

LF40041A

仕様・品番・価格は予告なく変更する事があります。

2024.02