その他

WAGNER

回転ジョイント（P/N 97020）

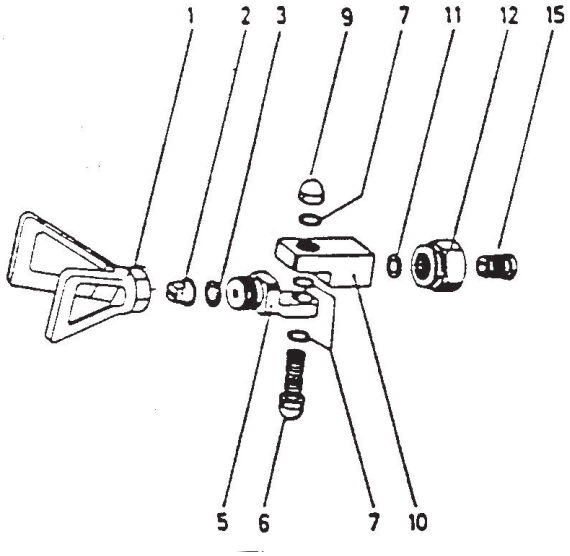

ID10014A

POS	品番	品名	数量	定価	備考
1	335209	ガンキャップ	1	7,400	ノズルガード付
2	※				
3	43052	チップワッシャー	1	400	
5			1		供給不可
6	97409	ボルト	1	6,900	
7	97410	パッキン	3	490	
9	97412	袋ナット	1	2,300	
10	97408	ユニオンボディ	1	12,000	
11	97411	パッキン	1	250	
12	97417	六角ナット	1	3,800	
15	97414	コネクター	1	4,000	

LD10014A

仕様・品番・価格は予告なく変更する事があります。

ホースリールセット（1/4 用 P/N2238550, 3/8 用 P/N2238560）

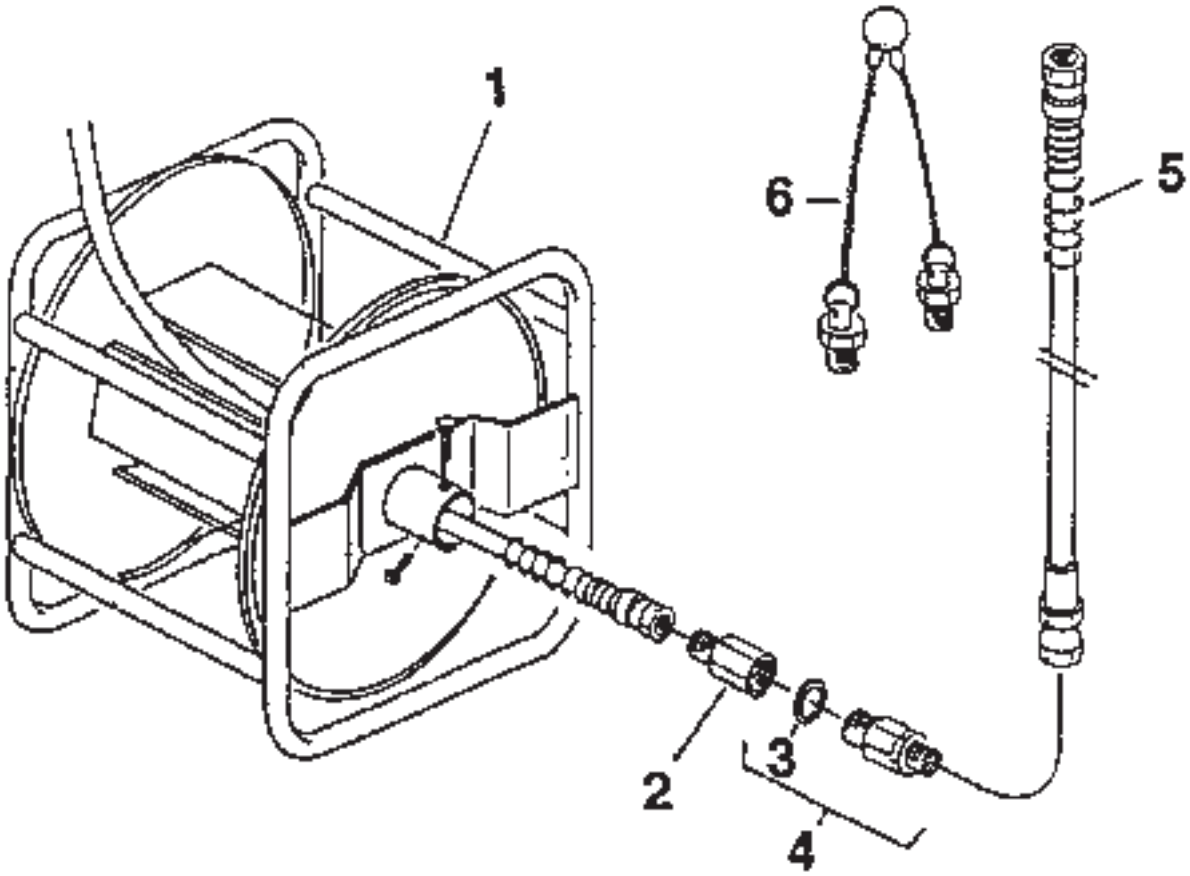

ID10015A

POS	品番		品名	数量	定価	定価	備考	
	1/4 用	3/8 用			1/4 用	3/8 用	1/4 用	3/8 用
1	2118505	2118505	ホースリール本体	1	44,500	44,500	50 型	50 型
2	2238563	2238562	ソケット	1	6,300	8,800	NPS1/4M × M14F	G3/8M × M14F
3	9970103	9970123	シーリングワッシャー	(1)	460	530	14 × 18 × 1.5	14 × 18 × 1.5
4	347706	2237706	スイベルジョイント	1	6,900	19,700	NPS1/4	G3/8M
5	2230333	2238039	ジョイントホース	1	4,600	9,100	1/4 × 1m	3/8 × 1m
6	2238564		プラグセット	1	6,300	0	NPS1/4M × 2	

LD10015A

仕様・品番・価格は予告なく変更する事があります。