◎本機をご使用の前に必ずお読み下さい。

WAGNER

手吹き静電ガンシリーズ

エアーコート静電ガン

GM5000EAC

取 扱 説 明 書

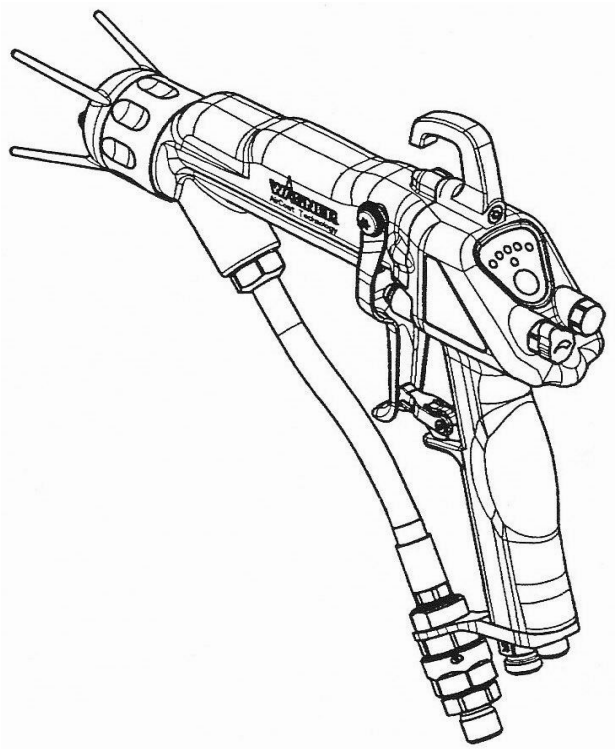

日本ワグナー・スプレーテック株式会社

Edition　02/2024J　　P/N 2262201E

目次

１．安全使用上の注意 …… 1

２．製品仕様 …… 3

２－１．仕様一覧 …… 3
２－２．寸法図 …… 3
２－３．ガンセット …… 3
２－４．各部名称及び機能 …… 4

３．アースの重要性 …… 5

３－１．アースの取付け …… 5
３－２．被塗物のアース …… 5
３－３．周辺機器へのアースの取付け …… 5

４．操作方法 …… 6

４－１．ノズルチップの取付け …… 6
４－２．塗料・エアーホース・低電圧ケーブルの接続 …… 6
４－３．静電発生の確認 …… 6
４－４．液・エアー漏れのチェック …… 7
４－５．エアーコート用エアーの調整 …… 7

５．メンテナンス及び洗浄 …… 8

５－１．ガンボディ …… 8
５－２．ノズルチップが、作業中詰まった場合 …… 8
５－３．平・丸吹きノズルセットの洗浄 …… 9
５－４．ガンフィルター …… 10
５－５．ジョイント・塗料ホース …… 10

６．トラブルの原因と対策 …… 11

７．ノズルチップ及びガンフィルター選定表 …… 12

７－１．平吹きノズルチップ …… 12
７－２．丸吹きノズルチップ …… 13

８．アクセサリー …… 14

８－１．平吹きノズル用エアーキャップ …… 14
８－２．ツインホース …… 14
８－３．ジョイントホース …… 14
８－４．低電圧ケーブル …… 14
８－５．延長ケーブル …… 14
８－６．その他 …… 14

９．部品図及び部品表 …… 15

９－１．全体図 …… 15
９－２．ガンボディAssy …… 17
９－３．ハンドルAssy …… 19
９－４．平吹きノズルアタッチメント …… 21
９－５．丸吹きノズルアタッチメント …… 21

１０．粘度換算表 …… 22

1. 安全使用上の注意

塗装機を、安全にお使い頂くために、必ず次の注意事項をよくお読み下さい。
正しい手順で扱わないと場合によっては、重大な事故を引き起こす恐れがあります。
この取扱説明書の注意事項には、次の3種類の項目があります。

警告　この表示は、使用者が重傷を負う、又は死亡する可能性のある危険性についての”警告”が、記されています。

注意　この表示は、使用者が負傷する、又は機器が破損する可能性のある危険性についての”注意”が記されています。

（注）　取扱説明書内で、特に注意を促す必要のある項目には（注）と、記されています。

警告	塗装機誤使用による危険

■本品を、ご使用の前に全ての取扱説明書・ラベルを、お読み下さい。

■本品は、塗装専用機です。塗装以外の目的に使う場合は、弊社までお問い合わせ下さい。

■本品を、改造しないで下さい。

■本品は、毎日点検して下さい。磨耗・損傷した部品があれば直ちに修理して下さい。

■本品は、仕様一覧に記載されている最大圧力以下の圧力で、使用して下さい。

■塗料ホースが、車両の通行する路面や鋭角のある物体、動いている物体、加熱した面などに接触しないようにして下さい。

■国や自治体の消防・電気・安全関連の法規・規制に従って作業を進めて下さい。

警告	塗装噴霧による危険

■吹付けられた塗料が、皮膚に付き刺さると大ケガをします。万一ケガをした場合は、直ちに医師による治療を受けて下さい。その時は、使用していた塗料・溶剤名を報告して下さい。

■吹き付け作業時、ノズルチップの出口に手や指で触れないで下さい。

■液漏れがあった場合、漏れ箇所を手・身体・手袋・ぼろ布などで、止めないで下さい。

■作業前には、静電ガンのバルブシートに、液漏れが無いか必ず点検して下さい。

■静電ガンを使用する前に、引き金の「安全ロック」が、正しく操作出来るか確認して下さい。

■作業を中断する時は、引き金の「安全ロック」を、かけておいて下さい。

■ノズルチップが、詰まった場合や機械の洗浄・点検・修理を行う時は、必ず液圧を抜いてから始めて下さい。

■機械の始動前には、塗料ホース等の接続部の締め付けが適切であるか確認して下さい。

■塗料ホース、チューブ、ホース金具は毎日点検し、磨耗・損傷のある部品は、すぐ交換して下さい。

⚠ 警告	塗料・溶剤による危険

■引火点が、21℃以下の塗料及び溶剤は使用しないで下さい。

■ご使用になる液体の毒性を確認して下さい。

■危険性のある液体は、許可を受けた場所に保管し、国や自治体の規定に従い管理して下さい。

■塗料・溶剤メーカーの指示に従い、吹き付け作業中は常に保護メガネ（塗装用ゴーグル）や手袋・作業着・防塵マスクをして下さい。

⚠ 警告	火災・爆発の危険

■塗装機及び被塗物は、必ずアースをして下さい。静電気が発生するとスパークを起こし火災・爆発・電撃の原因となります。

■本品を使用中、静電気のスパークが起こったり、電気ショックを感じた時は、直ちに作業を中止して、原因を調べ問題が解決するまで使用しないで下さい。

■塗料や溶剤の揮発蒸気が、滞留しないように塗装現場は、常に換気を良くしておいて下さい。

■塗装現場に、溶剤の缶やガソリン、燃え易いゴミ、布などを置かないで下さい。

■塗装現場では、煙草を吸わないで下さい。

■可燃性蒸気が残っている場所では、電気のスイッチのON/OFFは、しないで下さい。

■洗浄作業中は、静電発生装置（コントロールユニット）のメインスイッチは、必ず「OFF」にして下さい。

2. 製品仕様

2－1. 仕様一覧

製品名	GM5000EAC・10	GM5000EAC・20	GM5000EAC・L10	GM5000EAC・L20
品番	2296101	2296102	2296103	2296104
使用可能・電気抵抗値	150kΩ～		50kΩ～	
使用最大・塗料圧力	25. 0MPa			
使用最大・空気圧力	0. 8MPa			
塗料ホース・接続部	ジョイントホース　（P/N2314359）		ジョイントホース・L　（P/N2352607）	
エアーホース・接続部	ワンタッチジョイントR1/4MX（φ8Xφ6）			
ツインホース※1	10m	20m	10m	20m
ガンフィルター	ショートフィルター＃100			
吐出量	ノズルチップ選定表参照			
入力電圧	最大20Vpp			
入力電流	最大1. 0A　AC			
出力電圧	－80kV　DC			
出力電流	100μA DC			
低電圧ケーブル長※2	10m	20m	10m	20m
重量（ガン本体のみ）	710g			

※1，2は、延長可能です。お問い合わせ願います。

2－3. 製品寸法

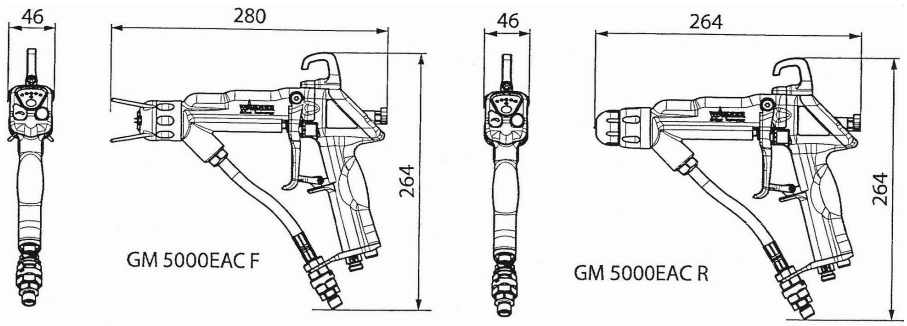

2－4. ガンセット

品番	品　　名	数量
2309871 （EAC・10，20）	・GM5000EACガン本体 ・平吹き用エアーキャップナットセット（P/N2315775） ・ジョイントホース（P/N2314359） ・ガンフィルター　黒・＃100（P/N3204605）	1 1 1 1
2363669 （EAC・L10、L20）	・GM5000EACガン本体 ・平吹き用エアーキャップナットセット（P/N2315775） ・ジョイントホース・L（P/N2352607） ・ガンフィルター　黒・＃100（P/N3204605）	1 1 1 1
2309882	・エアーキャップ・赤　（ACF5000－LV）	1
2208250 2208251	・ツインホース3/16（φ4. 8）X10m ・ツインホース3/16（φ4. 8）X20m	1 1
2339157 2339159	・低電圧ケーブル10m ・低電圧ケーブル20m	1 1
3676437	保護カバー（1m単位）	4
2262201	取扱説明書	1

２－４. 各部名称及び機能

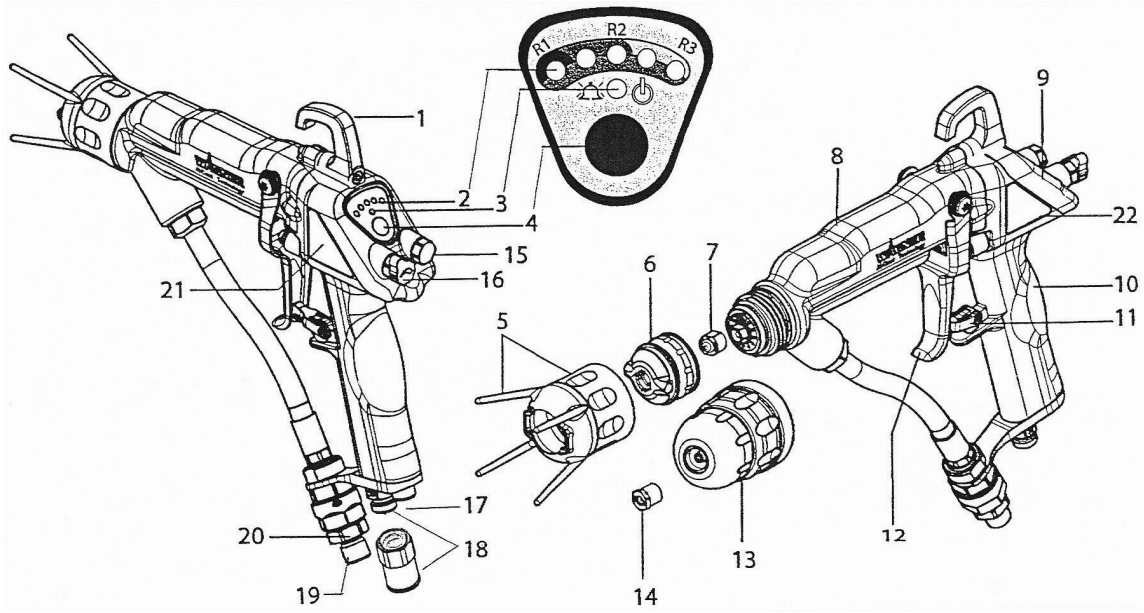

Pos	名　　称	機　　能
1	ガンフック	吊り下げ用
2	ディスプレィ	レシピR1、2，3の標示ランプ
3	ディスプレィ	スタンバイ時「点灯」、エラー発生時「点滅」
4	手元スイッチ	短く押すと、静電圧「ON・OFF」。長く押すと、レシピの変更。
5	キャップナットセット	安全ガード。エアーキャップ（ノズルチップ）の固定
6	エアーキャップ	スプレーパターンの位置決め、エアーコートエアーの出口
7	平吹きノズルチップ	ACF5000ノズルチップ（扇型パターン）選定表参照
8	ガンボディ	カスケード等内臓
9	エンドキャップ	手元操作パネル内臓
10	ハンドル	
11	安全ロック	機械式安全装置（引き金の作動停止）
12	引き金	エアー・塗料・静電圧の「ON・OFF」
13	丸吹きノズルアタッチメント	丸吹きノズルチップ取付けボディ
14	丸吹きノズルチップ	円型パターンノズル
15	六角プラグ	止めねじ
16	エアー調整ノブ	エアーコートエアー流量調整
17	低電圧ケーブル接続部	コントロールユニットと、ガンの接続プラグ
18	エアーホース接続部	エアーコートエアーの供給口（ワンタッチ継手φ8Xφ6）
19	ジョイントホース	塗料の供給口（NPS1/4）　電気抵抗値150kΩ～
	ジョイントホース・L	電気抵抗値　50kΩ～
20	ショートフィルター	標準　黒＃100　　（白＃60、黄＃200）
21	機種シール・左	
22	機種シール・右	

引き金の作動について

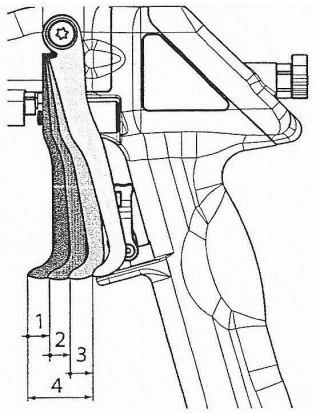

以下の3段階で、各機能が作動します。
作業開始前に、正常に作動する事を確認して下さい。

１段目・・・エアーコートエアーが、出ます。

２段目・・・エアーコートエアーと静電圧が発生します。

３段目・・・エアーコートエアー、静電圧に続いて、塗料が出ます。

４・・・・・・・引き金の全作動距離

3. アースの重要性

3－1. アースの取付け

安全に作業を行うため、又塗着効率向上のためには、被塗物を、完全にアースする必要があります。アースされていない被塗物は、静電気を帯電し最終的にスパークの一因となります。
同時に、不完全なアース状態や絶縁された被塗物は、静電ガンの電極と同じ電位となり塗料粒子をはねのけてしまいます。その為塗着効率が悪く、塗面には、むらが出来たり静電ガンや作業者にスプレーバックが生じます。

3－2. 被塗物のアース

被塗物とハンガーとの接触点は重要で、被塗物の正しいアースの取付けは、良好な塗装をするための条件となります。例えばハンガー式の場合、ハンガーは塗装エリアに繰り返し戻り、被塗物と共に塗装されます。この場合、塗料が何重にも層となり絶縁作用を、起こしてしまうことがあります。
被塗物を、完全にアースするためには、出来るだけフックに塗料が付着しない場所を、選んで吊り下げて下さい。もし、これが不可能であればハンガーに付着、硬化した塗料を定期的に取り除いて下さい。

3－3. 周辺機器へのアースの取付け

静電塗装作業付近にある伝導性の物は、全てアースして下さい。
これには、コンベア、ハンガー装置、被塗物、それにスプレーブースも含まれます。
もし被塗物が、伝導体と非伝導体との複合構成の場合、伝導体の全てのパーツを確実にアースして下さい。コンベアシステムとスプレーブースも完全にアースして下さい。（第3種設置工事を行うこと）
アース作業後は、静電発生装置（コントロールユニット）と被塗物間の導電を確認して下さい。

RMax＜1MΩ

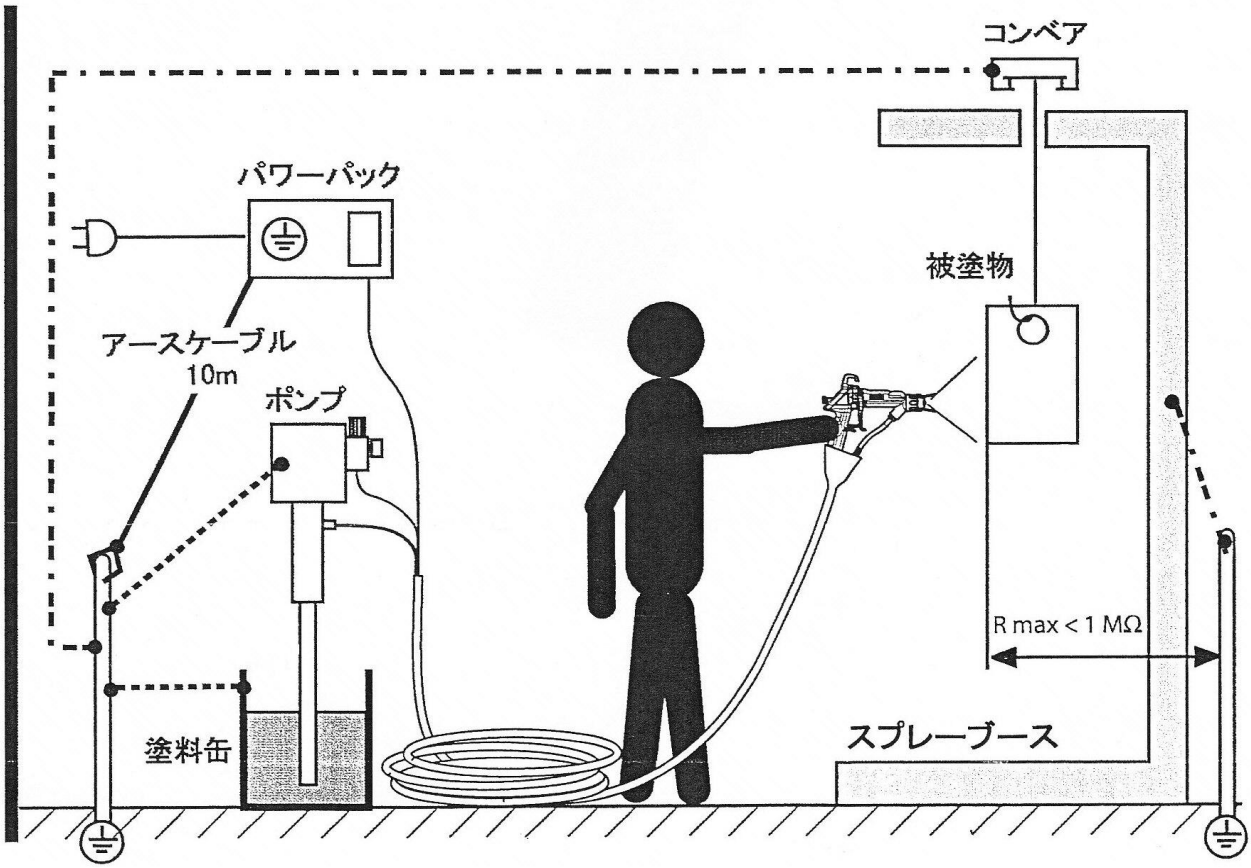

4. 操作方法

4－1. ノズルチップの取付け

警告	ノズルチップの脱着時は、液圧を「0」にして「安全ロック」をかけて下さい。

（平吹きノズルチップ）

1. ガンボディ（8）にノズルチップ（7）を差込み
   エアーキャップ（6）を取付けます。

**注）ノズルチップ（7）とエアーキャップ（6）の平面どうしを
合わせて下さい。**

2. キャップナットセット（5）を、ガンボディ（8）にねじ込みます。
   この時、エアーキャップ（6）の凸とキャップナットセット（5）の
   凹を合わせて下さい。

3. キャップナットセット（5）を、完全に締め込む前に
   スプレー方向を決めて下さい。

**注）キャップナットセット（5）の締込みが、弱いと
液漏れの恐れが、あります。**

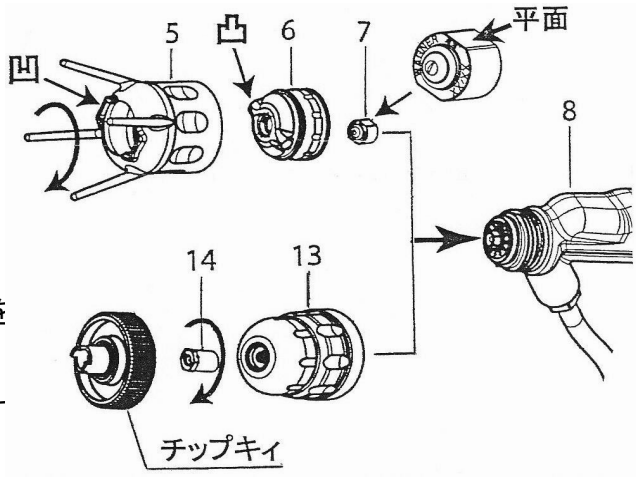

（丸吹きノズルチップ）

1. ガンボディ（8）に、丸吹きノズルアタッチメント（13）を
   取付けます。

2. 丸吹きノズルチップ（14）を、チップキィで取付けます

**注）締込みが弱いと、液体が「棒状」に出ます。
強すぎると、破損の恐れがあります。**

4－2. ツインホース、低電圧ケーブルの接続

1. ツインホースの塗料ホースは、高圧になります。工具で締付けて下さい。
   エアーホースは、ワンタッチジョイントに差し込んで下さい。

2. 低電圧ケーブルは、コントロールユニット（VM5000）にコネクターをねじ込みます。

4－3. 静電圧発生の確認

警告	・コントロールユニット（VM5000）の「取扱説明書」をよく読んで注意点を確認してから作業を、開始して下さい。 ・特に「アース」は、重要です。

1. **コントロールユニット（VM5000）のメインスイッチを「ON」します。**

※通常ディスプレイ（2）、R1ランプが1個「**点灯**」します。
レシピ1（R1）の状態です。ディスプレイ（3）ランプは、「**消灯**」
「**点灯**」は、「**静電圧OFF**」です。「**点滅**」は、「**エラー発生**」の
知らせです。**手元スイッチ**（4）を「**短め**」に押すと「**静電圧ON**」と
なります。

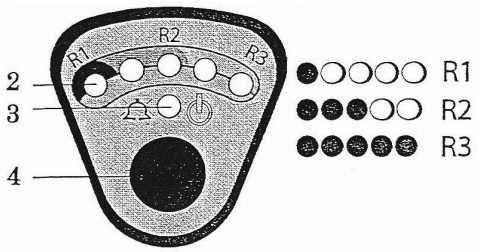

2. 「**安全ロック**」を解除し、引き金を引いて「**静電圧**」の発生を
   確認します。

4. 工場出荷時のレシピの設定値の変更は、**コントロールユニット（VM5000）の「取扱説明書」**に記載されています。

5. **「静電圧」**発生の状態で、**「電極針」**を**「アース」**に近ずけると**「静電圧」**が安全のために**「下がります」**離せば元に戻ります。

※工場出荷時のレシピR1．2．3は、下記の数値です。

	静電圧 kV	電流値 μA
R1	80	100
R2	60	100
R3	40	100

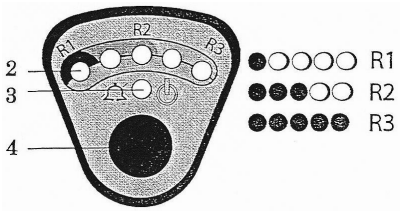

4－3．液・エアー漏れのチェック

1．初回使用時は、洗浄液又はうすめ液を使用して塗料ホース・静電ガンの「液体通路」の洗浄をします。

2．低圧から液の供給を始めて、各接続部からの液漏れの無い事を確認します。
もし液漏れがあれば増締めして下さい。

3．エアーも同様、各接続部に漏れが無い事を確認して下さい。

4．引き金を引いて、1・2・3段階の作動を確認して下さい。（P-4　参照）

5．引き金を戻した時の「液・エアーの漏れ」「静電圧の停止」を確認して下さい。

4－4．エアーコート用エアーの調整

・エアレス塗装は、塗料の圧力を高くすると微粒化は良くなりますが、その分飛散が多くなります。

**・エアーコート用エアーは、霧化された塗料粒子を包み込んで飛散を抑えます。
さらに微粒化を促進します。**

・供給エアーの圧力調整（～0.2MPa)と、エアー調整ノブで流量調整を行います。

（平吹き）

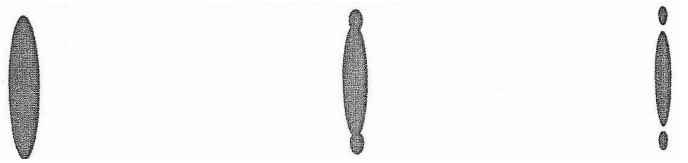

良好　　**エアーは、出ているが
圧力が、低い
流量が、少ない**　　**エアーが、出ていない**

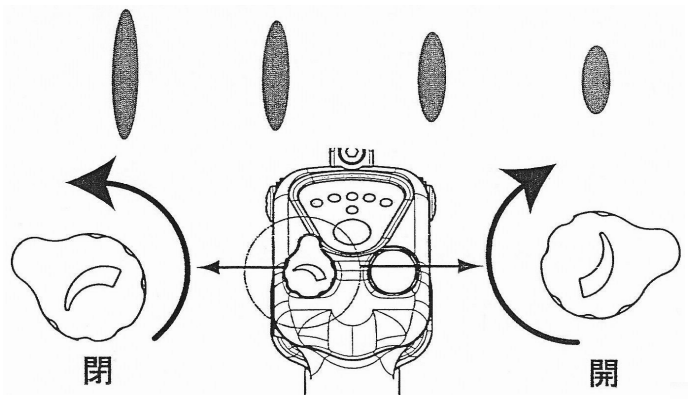

（丸吹き）

**・供給エアーの圧力調整と、エアー調整ノブの流量調整で
行います。**

**・ノズルナットを、回す事によってスプレーパターンの
微調整が行えます。**

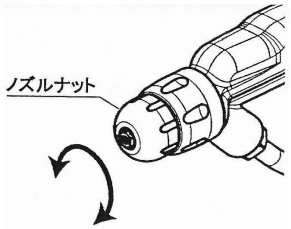

５．メンテナンス及び洗浄

警告	・メンテナンス及び洗浄は、定期的に行い、常に最良の使用状態を保って下さい。 ・塗料メーカーの推薦する洗浄液を使用して下さい。 ・塗料や溶剤（洗浄液）を、密閉容器内に「吹き戻し」しないで下さい。爆発性の混合ガスが、発生し非常に危険です。 ・コントロールユニットのメインスイッチは、「OFF」にして電源プラグは、コンセントから抜いておいて下さい。

５－１．ガンボディ

・ブラシ又は布に、洗浄液をつけて拭いて下さい。（金属性のブラシは、避けて下さい。

・溶剤や洗浄液に、浸さないで下さい。また、エアー回路に溶剤や洗浄液が、入らないよう、ガンは「水平・下向き」に持って下さい。

・電極針の取り扱いには、充分注意して下さい。

・ねじ部は、充分に洗って下さい。キャップナット、丸吹きアタッチメントの取付けに不具合が生じる恐れがあります。

５－２．ノズルチップが、作業中詰まった場合

（平吹き）

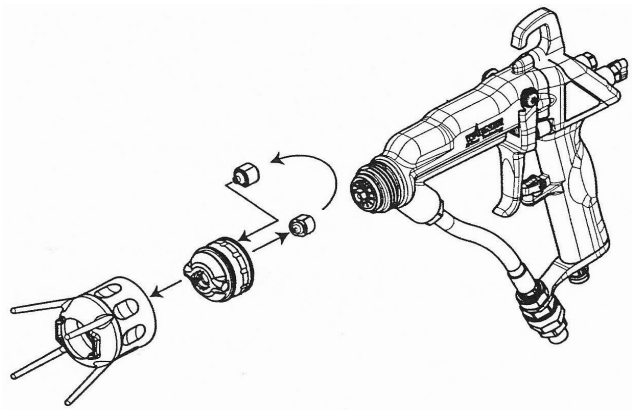

・ノズルチップを、逆向きに取り付けて吹き付けます。

・解除されない場合は、溶剤（洗浄液）にしばらく浸してからチップクリーニング針やエアーダスターガンを使用して下さい。

（丸吹き）

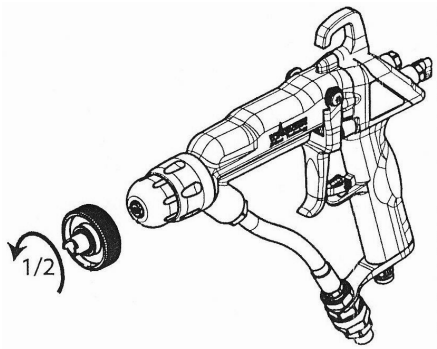

・チップキィで、ノズルチップを１/２回転ゆるめて吹き付けます。

・解除されない場合は、溶剤（洗浄液）にしばらく浸してからチップクリーニング針やエアーダスターガンを使用して下さい。

５－３．平・丸ノズルセットの洗浄

※・ノズルセットの構成は、下図のとうりです。分解・洗浄した場合、各パーツの紛失や取付け忘れ等に気を付けて下さい。

・各パーツの洗浄に金属性のブラシは、使用しないで下さい。

・汚れがひどい場合は、溶剤（洗浄液）にしばらく浸してから、分解・洗浄して下さい。

（平吹き）

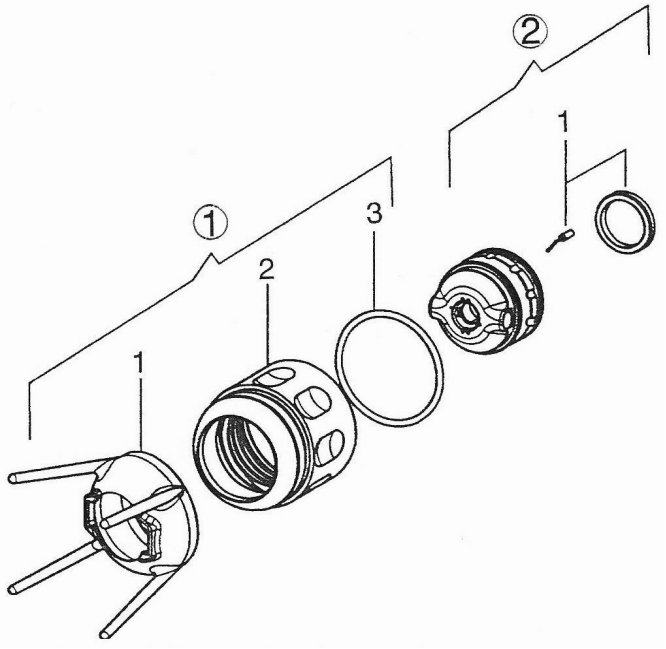

①キャップナットセット

①－１　ノズルガード

①－２　ナット

①－３　Oリング

②エアーキャップ

②－１　電極針セット

（丸吹き）

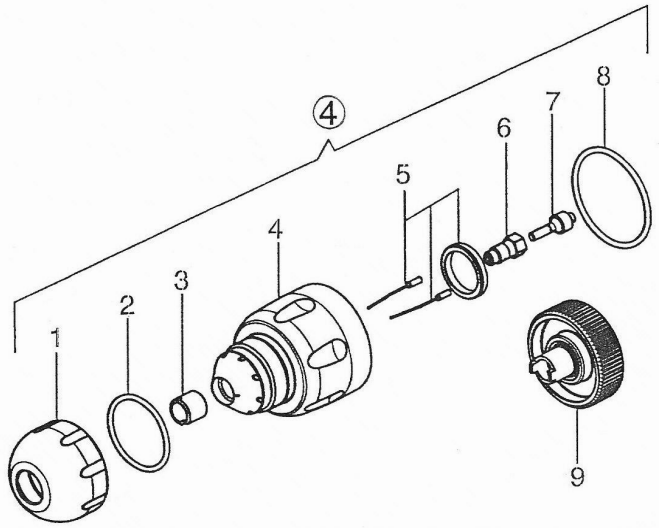

④丸吹きノズルアタッチメント

④－１　ノズルナット

④－２　Oリング

④－３　ロッキングスクリュ

④－４　ノズルボディ

④－５　電極針セット

④－６　デュフューザー

④－７　シーリングニップル

④－８　Oリング

④－９　チップキィ

５－４. ガンフィルター

※・定期的に、洗浄・交換を行って下さい。
・ノズルチップの口径及び塗料に適した、メッシュサイズを選択して下さい。

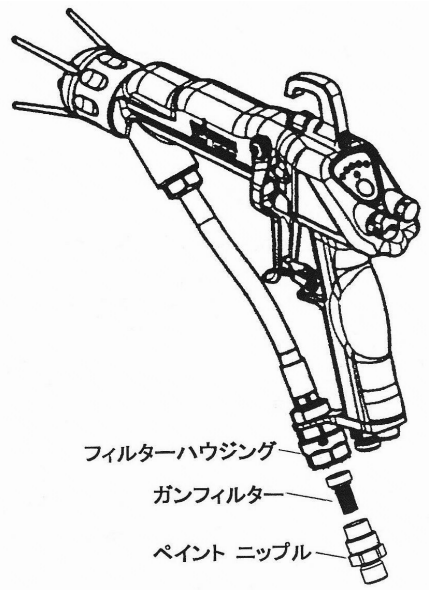

1. フィルターハウジングを、22mmのスパナで固定します。

2. ペイントニップルを、19mmのスパナで外します。

3. ガンフィルターを、取り出し洗浄もしくは、新品と交換します。

4. 組み立て時は、充分な洗浄後ねじ部にグリースを少し塗って締付けて下さい。

５－５. ジョイント・塗料ホース

・ジョイント・塗料ホースの取外しには、以下の点に注意して下さい。

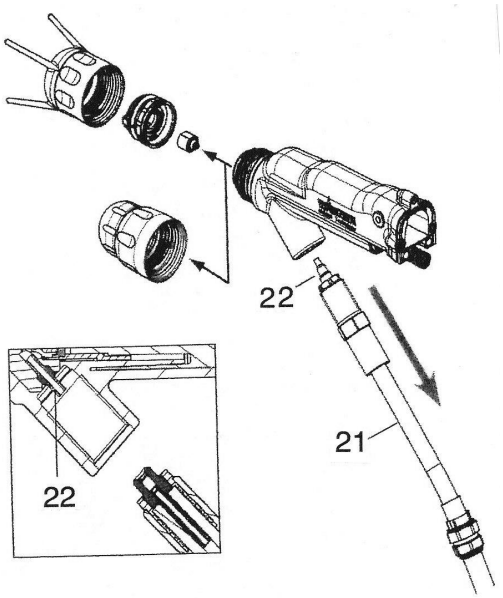

・ジョイント・塗料ホースは、**傾けず**左図の**矢印**方向に**まっすぐ**引っ張って下さい。

・**コネクター**（22）が、ガンボディに残った場合は、以下の手順で取外して下さい。
（外す必要が、あるか判断してから行って下さい。）

1. タッピンねじ（φ3X50mm）を、**コネクター**にねじ込みます。

2. **ペンチ**等で、まっすぐ引き抜きます。

※抜き取ったコネクターは、新品に交換して下さい。

※コネクターが、破損したりして一部が残ったりした場合は、ワグナー・サービスまで連絡して下さい。

６. トラブルの原因と対策

ト ラ ブ ル	原　　因	対　　策
・吐出量が、少ない	・塗料圧力が、低い ・ノズルチップ口径が、小さい ・ガン又はポンプのフィルターが詰まっている	・ポンプの圧力を上げる ・交換 ・洗浄又は交換
・吐出パターンが、乱れる	・塗料圧力が、低い ・ノズルチップ口径が、大きい又は、磨耗している ・塗料の粘度が、高い ・エアーコート用エアーの調整不良 ・エアーキャップ、ノズルボディのエアー穴の詰まり	・ポンプの圧力を上げる ・交換 ・粘度調整（希釈） ・調整（～０．２MPa） ・洗浄又は交換
・エアー漏れ	・エアーバルブからの漏れ ・エアー調整ノブからの漏れ	・シールパッキンの交換 ・Oリングの交換
・静電効果が、低い	・アース不良 ・塗料の電気抵抗値が、不適切 ・ブースの排気スピードが、速い ・ガンと被吐物の距離が、遠い	・Ｐ－５　参照 ・塗料の変更 ・調整 ・近ずける

7. ノズルチップ及びガンフィルター選定表

7－1. 平吹きノズルチップACF5000選定表

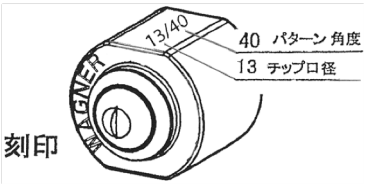

P/N	刻印	チップ口径（mm－inch）	パターン角度（度）	※1 吐出量（L/min）	※2 パターン幅（mm）	（参考）ガンフィルター（mesh）	
395107	07/10	0.18－0.007	10°	0.23	55	200	100
395207	07/20		20°		100		
395407	07/40		40°		195		
395109	09/10	0.23－0.009	10°	0.26	55		
395209	09/20		20°		100		
395309	09/30		30°		145		
395409	09/40		40°		195		
395509	09/50		50°		250		
395609	09/60		60°		300		
395111	11/10	0.28－0.011	10°	0.38	55		
395211	11/20		20°		100		
395311	11/30		30°		145		
395411	11/40		40°		195		
395511	11/50		50°		250		
395611	11/60		60°		300		
395811	11/80		80°		400		
395113	13/10	0.33－0.013	10°	0.55	55		
395213	13/20		20°		100		
395313	13/30		30°		145		
395413	13/40		40°		195		
395513	13/50		50°		250		
395613	13/60		60°		300		
395813	13/80		80°		400		
395115	15/10	0.38－0.015	10°	0.75	55		
395215	15/20		20°		100		
395315	15/30		30°		145		
395415	15/40		40°		195		
395515	15/50		50°		250		
395615	15/60		60°		300		
395815	15/80		80°		400		
395217	17/20	0.43－0.017	20°	0.96	100		60
395317	17/30		30°		145		
395417	17/40		40°		195		
395517	17/50		50°		250		
395617	17/60		60°		300		
395817	17/80		80°		400		
395219	19/20	0.48－0.019	20°	1.20	100		
395319	19/30		30°		145		
395419	19/40		40°		195		
395519	19/50		50°		250		
395619	19/60		60°		300		
395819	19/80		80°		400		
398221	21/20	0.53－0.021	20°	1.45	100		
395421	21/40		40°		195		
395521	21/50		50°		250		
395621	21/60		60°		300		
395821	21/80		80°		400		
395423	23/40	0.58－0.023	40°	1.79	195		
395623	23/60		60°		300		
395823	23/80		80°		400		

※1　吐出量（吐出圧力：10.0MPa、試験液：水）
※2　パターン幅（吐出圧力：10.0MPa、試験液：合成樹脂塗料　55mPa、被塗物との距離：30cm）

７－２．丸吹きノズルチップ

７－２．１　丸吹きノズルアタッチメント

P/N 2309883
（ノズルチップ別売）

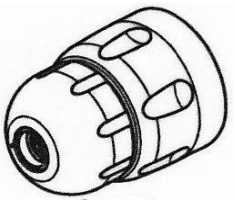

７－２．２　丸吹きノズルチップ選定表

品番	刻印	吐出量※1	パターン幅※2	ガンフィルター
132720	11	0．16	各250mm	200（黄）
132721	12	0．22		
132722	13	0．27		
132723	14	0．34		
132724	15	0．38		
132725	16	0．43		100（黒）
132726	17	0．48		
132727	18	0．53		
132728	19	0．59		
132729	20	0．65		60（白）
132730	21	0．71		
132731	22	0．77		

測定条件　※1・・・吐出圧力：10MPa、試験液：水

※2・・・ノズルチップと被塗物との距離は、30cm
吐出圧力：10MPa、試験液：合成樹脂塗料55mPa
単位：L/min

8. アクセサリー

8－1. 平吹きノズルチップ用エアーキャップ

品番	品名
2309882	エアーキャップ・赤　ACF5000－LV　　（標準装備）
2314203	エアーキャップ・青　ACF5000－HV　　（オプション）

8－2. ツインホース（塗料・エアーホース接着タイプ）

品番	品名		備考
2208221	ツインホース3/16	10m	塗料ホース：内径φ4．8、外径φ9 （常用使用圧力：21．0MPa） エアーホース：内径φ6、外径φ8
2208222		20m	
2208223		30m	
2208224		40m	
2208225		50m	

8－3. ジョイントホース

品番	品名	備考
2314359	ジョイントホース	電気抵抗値150kΩ～
2352607	ジョイントホース・L	電気抵抗値　50kΩ～

8－4. 低電圧ケーブル

品番	品名		備考
2339157	低電圧ケーブル	10m	コントロールユニットとガンを接続します。 （コネクターで脱着が簡単です）
2339158		15m	
2339159		20m	
2339160		25m	
2344995		32m	

8－5. 延長ケーブル

品番	品名		備考
2339161	延長ケーブル	10m	コントロールユニットと低電圧ケーブルの間に接続します。
2339162		20m	

8－6. その他

品番	品名	備考
2309368	専用工具	弁ボールの脱着用
2325263	専用工具	弁シートセット、バルブロッドクランプの脱着用
2319653	ガンカバー	ガンの汚れ防止用布カバー
3676437	保護カバー（1m単位）	塗料・エアーホース、低電圧ケーブルの保護用

9. 部品図及び部品表

9－1. 全体図

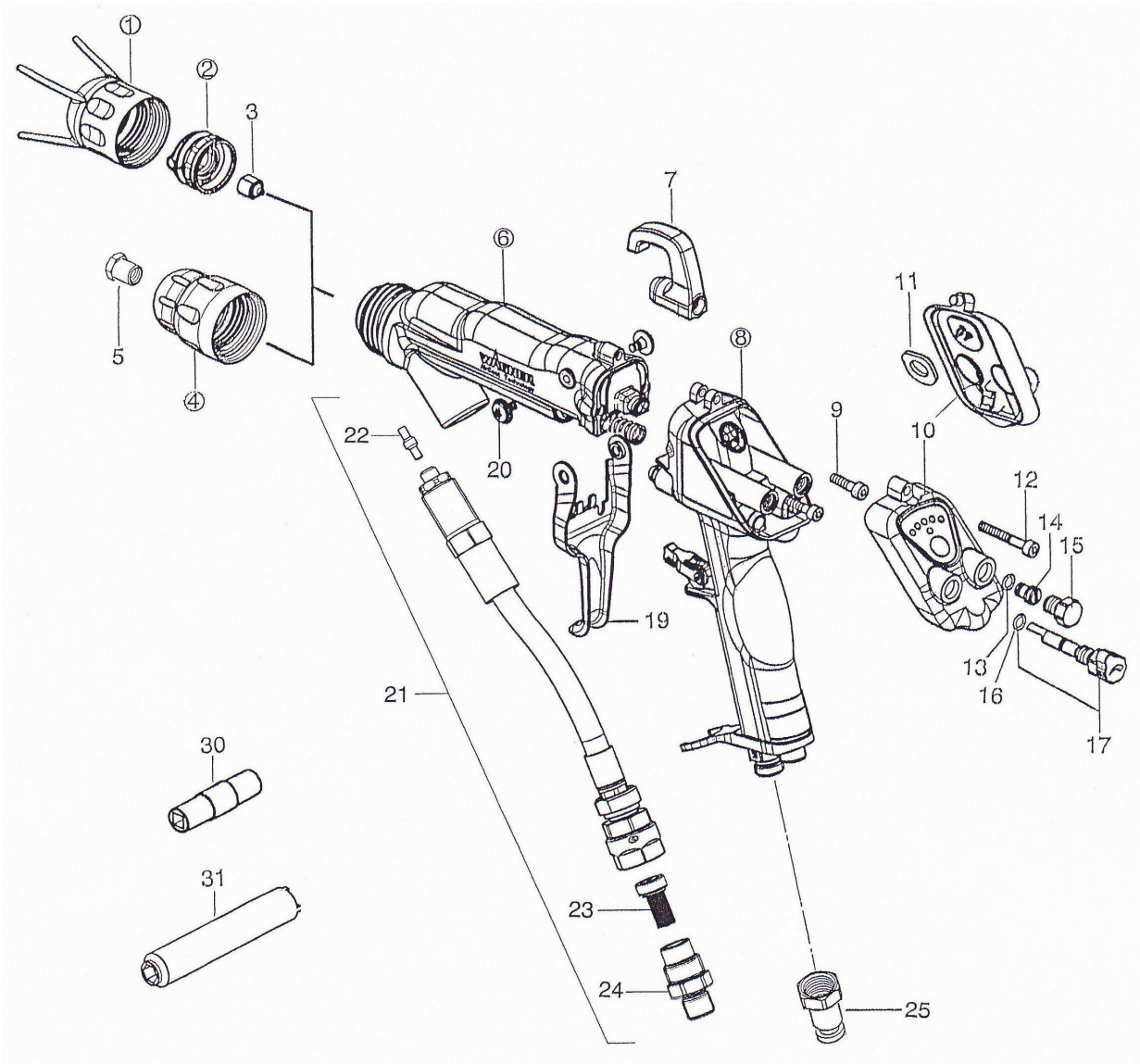

IF20010C

	Pos	品番	品名	数量	備考
	①	2315775	キャップナットセット	1	
	②	2309882	エアーキャップ・赤	1	ACF5000－LV
		2314203	エアーキャップ・青		ACF5000－HV
	3	395XXX	ノズルチップ	1	ACF5000
	④	2309883	丸吹きノズルアタッチメント		ACR5000
	5	1327XX	丸吹きノズルチップ		
	⑥	—	ガンボディAssy		
	7	2314361	フック	1	
	⑧	—	ハンドルAssy		
	9	9900308	六角穴付ボルト	2	M4X16
	10	2312183	カバーAssy	1	
	11	2308699	保護パット ○	1	
	12	9900386	六角穴付ボルト	1	M4X30
	13	9971182	Oリング ○	1	4X1
	14	2311970	シールプラグ	1	
	15	2307104	プラグ	1	
	16	9971182	Oリング ○	(1)	4X1
	17	2312180	エアー調整ノブ	1	
	19	2314360	引き金	1	
	20	2310617	止めねじ	2	T25
※2	21	2314359	ジョイントホース	1	
※2		2352607	ジョイントホース・L		低抵抗値用「1.5」刻印
※1	22	2338853	コネクター	(1)	
	23	3204604	ショートフィルター・白		60メッシュ
		3204605	ショートフィルター・黒	(1)	100メッシュ
		9999002	ショートフィルター・黄		200メッシュ
	24	2308764	ペイントニップル	(1)	
	25	2103556	メスユニオン	1	R1/4FX(φ8－φ6)
	30	2309368	専用工具	1	弁ボール用
	31	2325263	専用工具	1	弁シート、バルブロッド用
		2326336	EACガン・サービスセット	○	P－18、20の○も含まれる

LF20010C

※1・・・シリアルNo. 1295から、コネクターが分離型に変更
※2・・・P/N2314359・・・GM5000EAC・10、20に使用。
P/N2352607・・・GM5000EAC・L10、20に使用。

９－２. ガンボディAssy

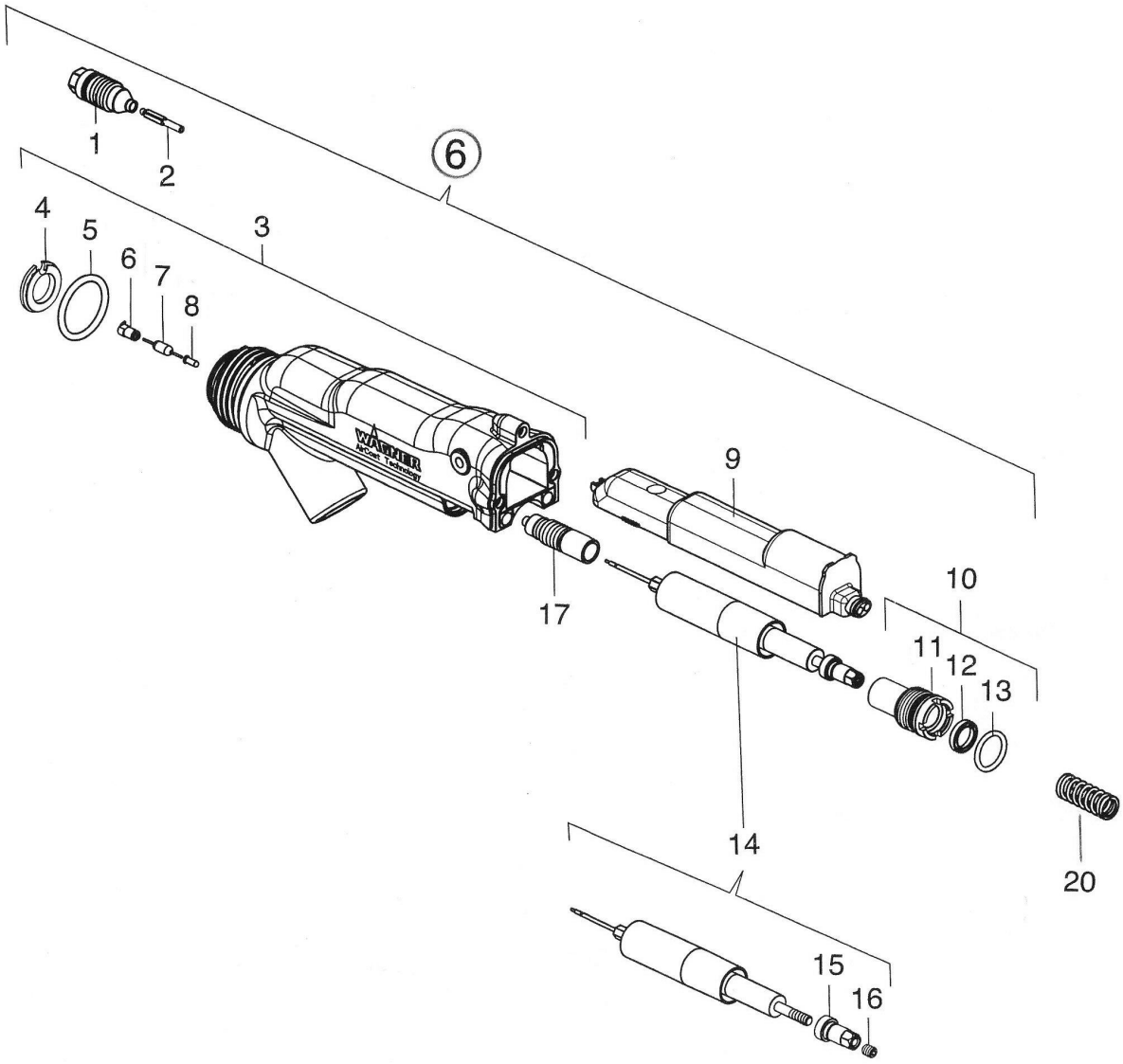

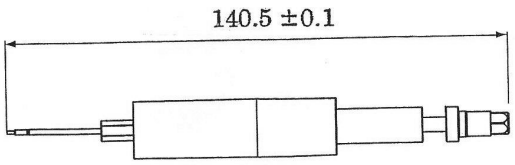

IF20011B

Pos	品番	品名	数量	備考
⑥	―	ガンボディAssy		
1	2312175	弁シートセット ○	1	
2	2312186	弁ボールセット ○	1	
3	2353476	ボディセット	1	
4	2313314	マニホールドリング ○	(1)	
5	2307180	Oリング ○	(1)	
6	2314283	コンタクトスプリング ○	(1)	
7	9952777	抵抗 ○	(1)	
8	9960808	ソケット	(1)	
9	2312181	カスケード	1	
10	2357665	バルブロッドクランプセット	1	
11	2307062	バルブロッドクランプ	(1)	
12	2311562	ロッドシール ○	(1)	
13	9974166	Oリング ○	(1)	
14	2313639	バルブロッドセット	1	
15	2307059	調整ナット	(1)	
16	9901411	六角穴付止ねじ	(1)	
17	2340024	パッキンセット ○	1	
20	2307283	スプリング	1	
	2326336	EACガン・サービスセット	○	P－16、20の○も含まれる

LF20011B

9－3. ハンドルAssy

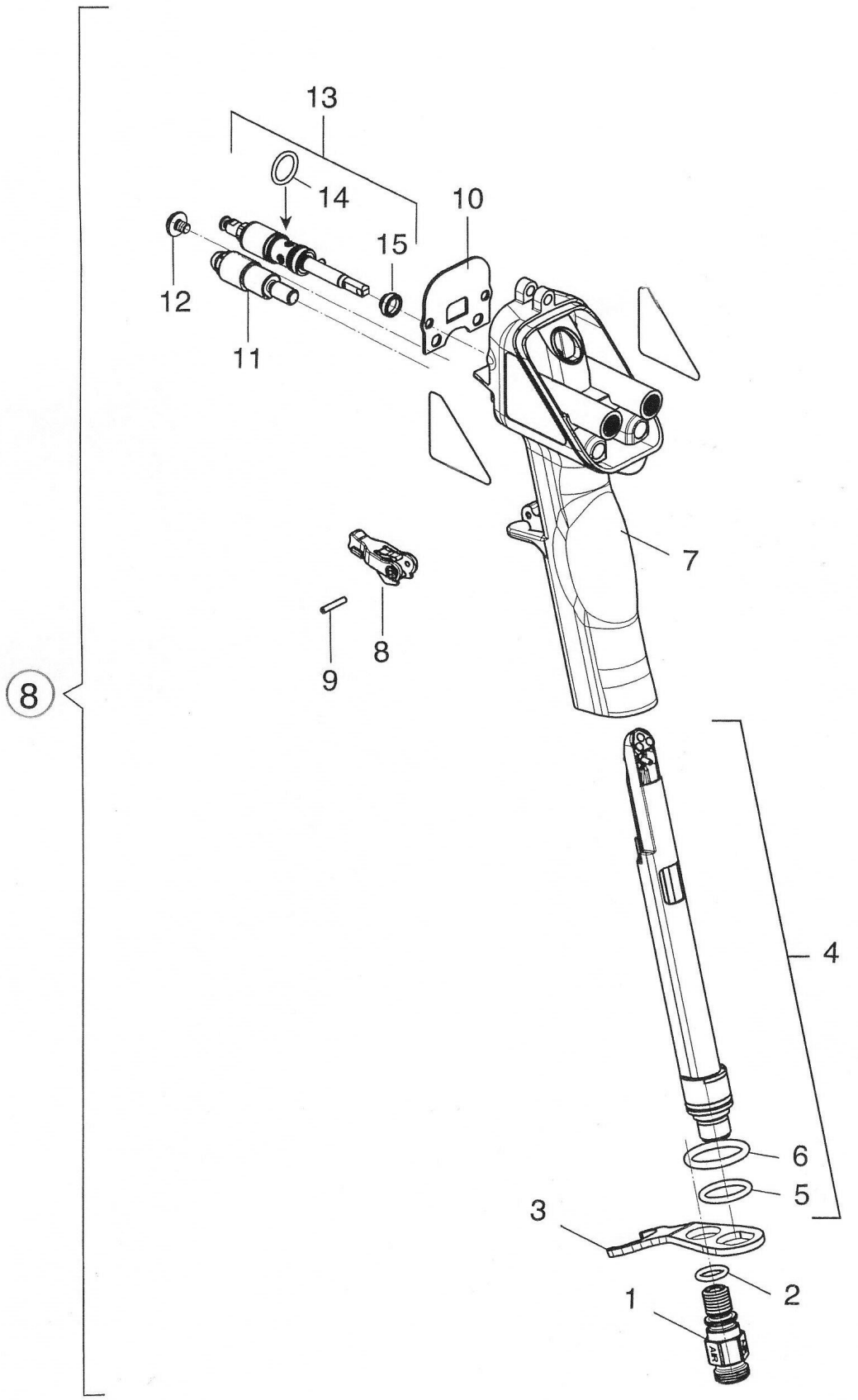

IF20012B

Pos	品番	品名	数量	備考
⑧	―	ハンドルAssy		
1	2307288	ホースフィッティング	1	
2	9971025	Oリング ○	1	
3	2307290	ホルダー	1	
4	2312182	プラグジョイント	1	
5	9971364	Oリング	1	
6	9974166	Oリング ○	1	
7	2314270	ハンドル	1	
8	2309400	安全ロック	1	
9	2311182	ピン	1	
10	2307232	シールパッキン ○	1	
11	2311952	ストッパー	1	
12	2309825	止めねじ	1	T20
13	2312189	エアーバルブセット	1	
14	9974218	Oリング ○	(1)	
15	2310692	シールパッキン ○	(1)	
	2326336	EACガン・サービスセット	○	P－16、18の○も含まれる

LF20012B

９－４. 平吹きノズルアタッチメント

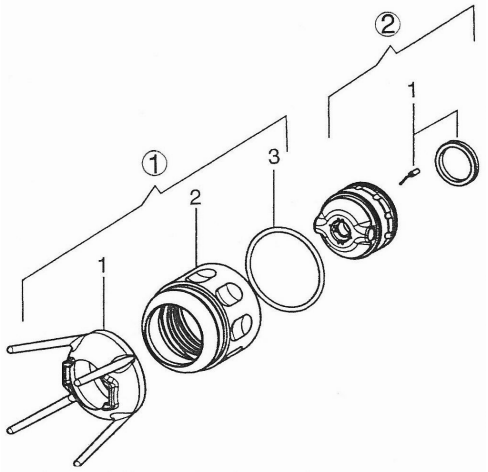

IF20013A

Pos	品番	品名	数量	備考
①	2315775	キャップナットセット	1	
①－1	2311777	ノズルガード	(1)	
①－2	2311776	ナット	(1)	
①－3	2311217	Oリング	(1)	
②	2309882	エアーキャップ・赤	1	
②－1	2319525	電極針セット	(1)	

LF20013A

９－５. 丸吹きノズルアタッチメント

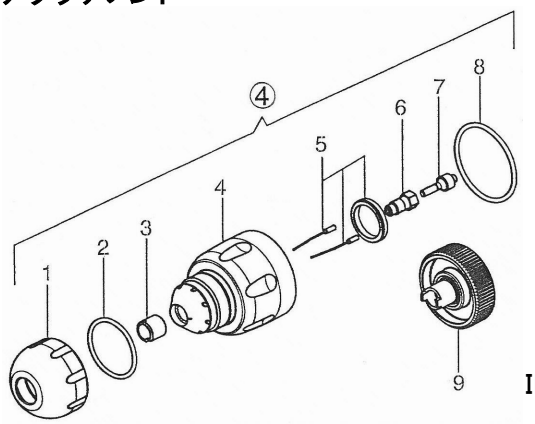

IF20014A

Pos	品番	品名	数量	備考
④	2309883	丸吹きノズルアタッチメント	1	
④－1	2307220	ノズルナット	(1)	
④－2	2315310	Oリング	(1)	
④－3	132351	ロッキングスクリュ	(1)	
④－4	2307219	ノズルボディ	(1)	
④－5	2319526	電極針セット	(1)	
④－6	132516	デュフューザー	(1)	
④－7	2307216	シーリングニップル	(1)	
④－8	2311217	Oリング	(1)	
④－9	128901	チップキィ	(1)	

LF20014A

10. 粘度換算表（SI単位）

Pa・s パスカル・セコンド	mPa ミリパスカル	CentiPoise センチポイズ	Poise ポイズ	DIN Cup4 ディーンカップ4	Ford Cup4 フォードカップ4
	10	10	0. 10		5
	15	15	0. 15		8
	20	20	0. 20		10
	25	25	0. 25	14	12
	30	30	0. 30	15	14
	40	40	0. 40	17	18
	50	50	0. 50	19	22
	60	60	0. 60	21	26
	70	70	0. 70	23	28
	80	80	0. 80	25	31
	90	90	0. 90	28	32
0. 10	100	100	1. 00	30	34
0. 12	120	120	1. 20	33	41
0. 14	140	140	1. 40	37	45
0. 16	160	160	1. 60	43	50
0. 18	180	180	1. 80	46	54
0. 20	200	200	2. 00	49	58
0. 22	220	220	2. 20	52	62
0. 24	240	240	2. 40	56	65
0. 26	260	260	2. 60	62	68
0. 28	280	280	2. 80	65	70
0. 30	300	300	3. 00	70	74
0. 32	320	320	3. 20		
0. 34	340	340	3. 40		
0. 36	360	360	3. 60	80	
0. 38	380	380	3. 80		
0. 40	400	400	4. 00	90	

WAGNER 日本ワグナー・スプレーテック株式会社

本社：〒574-0057 大阪府大東市新田西町2-35 TEL:072-874-3561 FAX072-874-3426

札 幌 TEL.090-1071-0884 関 東 TEL.042-379-1161 FAX.042-379-1166 関 西 TEL.072-874-3558 FAX.072-874-3426 福 岡 TEL.092-472-5533 FAX.092-471-8206

名古屋 TEL.090-8824-4722

◎仕様・部品番号・価格は予告なく変更することがあります。